AIC

Tarifa 26.1
Mobiliario y sillería

Precio PVP sin IVA



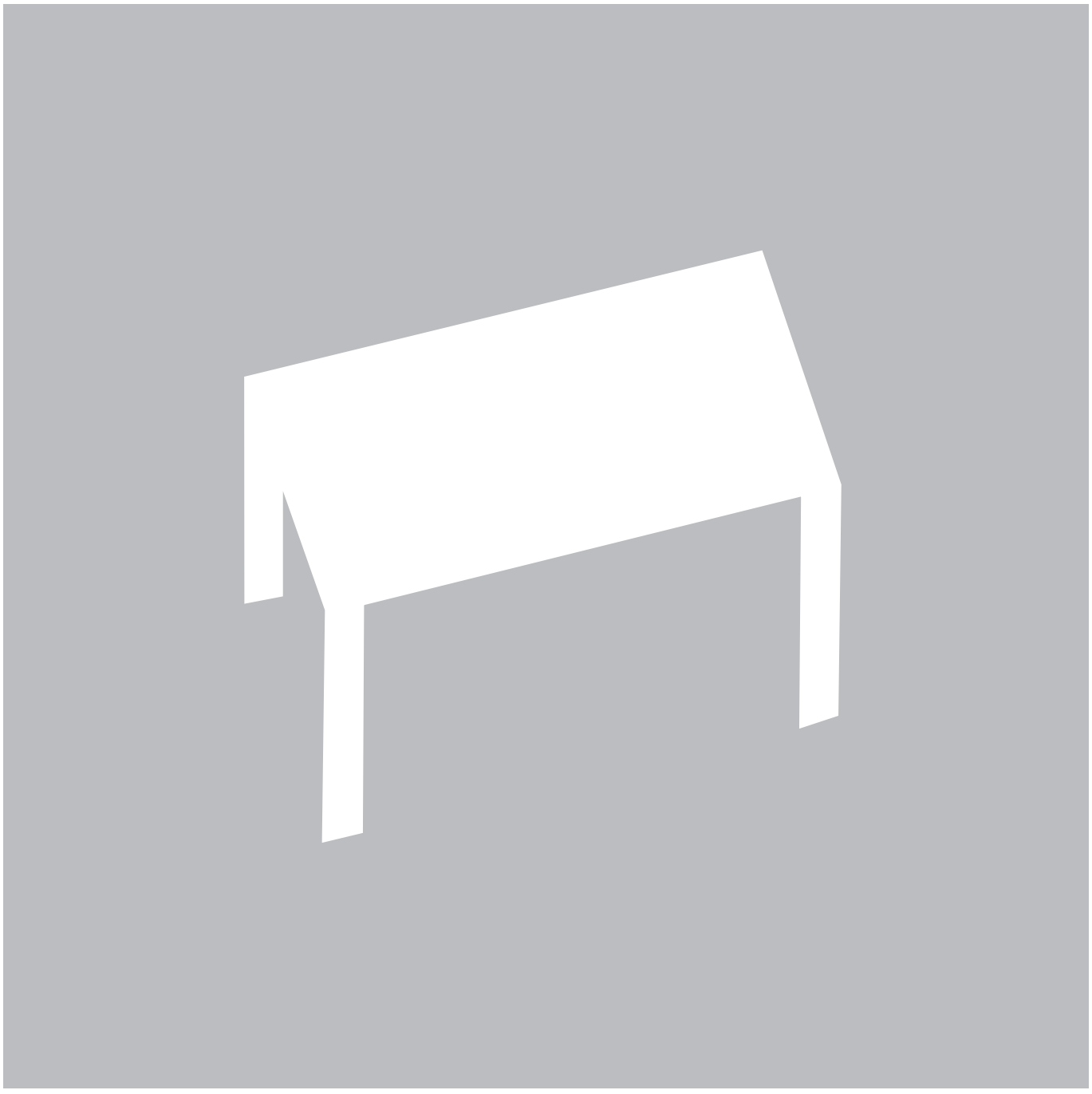

Tarifa de precios mobiliario y sillería

AIC

AIC

EDICION 2026.1
Condiciones generales de venta

PRECIO

Los precios de esta tarifa se consideran para mercancía puesta en destino, para un **mínimo de 600€ netos** en los envíos a la península. Pedidos inferiores a este porte y con destino a la peninsula tendrán un **recargo de 45€ netos**.

En los envíos a Canarias, los precios se entienden Franco Puerto Península.

PEDIDOS

Para evitar errores de interpretación, los pedidos nos serán cursados por escrito.

En ellos deberán figurar las referencias de los modelos que figuran en esta tarifa, así como las de las tapicerias.

Para cualquier anulación o variación en algún pedido será necesaria la conformidad por parte nuestra, haciéndose estas notificaciones por escrito.

ENVIOS

De no mediar algún convenio especial, en estos precios se incluyen los portes y embalaje hasta el domicilio receptor habitual del distribuidor y los medios regulares que utilizamos. Para cualquier destino o medios distintos deberán consultarnos si podemos hacer el servicio y serán por cuenta del distribuidor las eventuales diferencias de portes y embalajes. Cuando el transporte se haga por nuestros camiones, en el lugar de destino siempre se dispondrá de personal suficiente del distribuidor para proceder a la descarga de los muebles.

Cuando el transporte se efectúe por otro transportista, en caso de observar alguna anomalía en el mueble por defecto de transporte, deberán hacer la oportuna reclamación por escrito en la nota de entrega al transportista, único responsable de cualquier daño, quedando AIC, exenta de toda reclamación o compromiso.

Cualquier reclamación por defecto de fábricación tendrá que ser efectuada dentro de los OCHO DÍAS siguientes a la recepción de la mercancía.

AIC, se reserva la facultad de modificar sin previo aviso la calidad de los materiales o del diseño que constituya una mejora en los mismos.

CHAPAS, MADERAS, TINTES

No podemos asegurar un buen acabado con materiales que no son de nuestros muestrarios, por lo tanto les recomendamos que nos consulten previamente o envien muestras, para darles nuestra conformidad o reparos.

Las chapas de madera de una partida a otra pueden sufrir ligeras variaciones de tonalidad.

MEDIDAS

L=Largo P=Profundo H=Altura

GARANTIA

2 años uso normal de 8 horas diarias

Estos precios son válidos salvo error u omisión

LOS ACABADOS DISTINTOS A LA MELAMINA BLANCA LLEVAN UN INCREMENTO DEL 5%

AIC

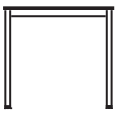
Q50 08

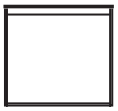
Q60 14


ECO 20


CUADRO 26


REC 32

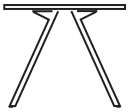
CENTO 38


CENTO MADERA 44


CUBE 50

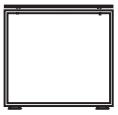
MARC 56


MARC_Open 60


NEW 64


NEW CROMADA 70


LOOP 74


LOOP CROMADA 80


ADRO 84


RONDO 90


BENI 96


KA 98


EQUIS 108


LIFT 112


PLEGABLE 116


ZETA 120


MESAS DE REUNIO-NES 124


CAJONERAS ACCESORIOS 136

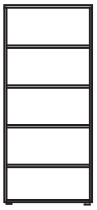
JON 142


EH 156

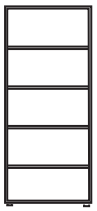
ARMARIOS ESPECIALES 162


FORMA 164

AIC

ACABADOS

MELAMINA

Tablero aglomerado bilaminado de 25 mm (excepto negro 19 mm)

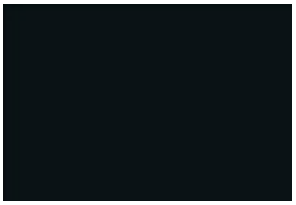
Negro


Blanco


Grafito

Gris


Gris Arcilla


Verde Arcilla


Terracota


Roble


Acacia


Nogal


Haya

MADERA

Tablero aglomerado de 20 mm/40 mm chapado 2 caras


Roble
Natural

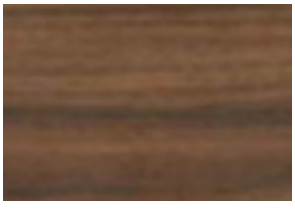
Nogal
Precompuesto

AIC

ACABADOS

Perfect Sense

Tablero MDF de 19 mm acabado lacado PerfectSense Premium Matt


Negro


Blanco Alpino

Gris Cachemira


Gris Grafito

COMPACTO

Tablero compacto de 13 mm

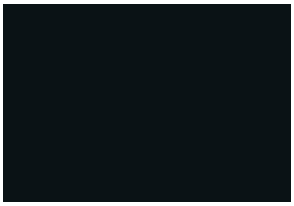
Negro


Blanco

Gris


Gris Grafito

METAL


Negro Ral 9005


Blanco Ral 9003


Gris Arcilla


Verde Arcilla


Terracota


Gris Ral 9006

AIC

Q-50

CARACTERISTICAS TÉCNICAS

Mesas

Portal de acero en dos medidas para conseguir distintas composiciones de mesas realizado con tubular de 50x50mm, con pies regulables. Travesaños de tubular 40x25mm. Largueros de tubular 30x20mm. Todo ello pintado en epoxi blanco RAL 9003 o negro RAL 9005 microtexturizado.

Tapas

Melamina: Tablero aglomerado de 25 mm bilaminado, acabado según colores de la serie. Canto en PVC de 2 mm con terminación de radio 2mm

Compacto: tablero de 13mm

Perfect Sense: Tablero MDF de 19 mm acabado lacado PerfectSense Premium Matt

Otros acabados estructuras, incremento a consultar

Los acabados distintos a la melamina blanca llevan un incremento del 5%



DESPIECE MESA

Elementos

A Tapa mesa
B Largueros
C Pies mesa
D Reguladores
E Tapa Ala
F Estructura pie ala

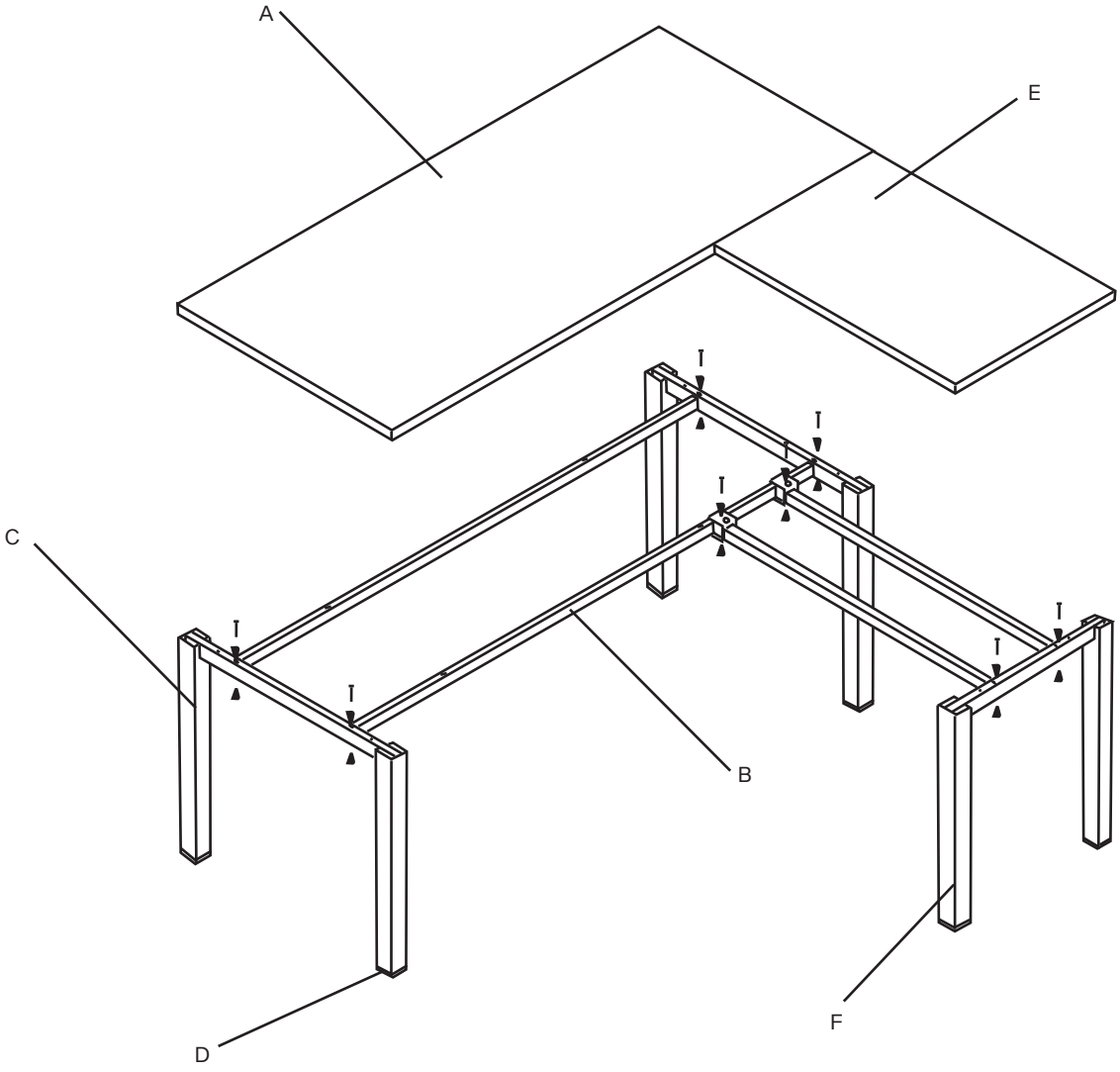

ACABADOS ESTRUCTURAS



Negro Ral 9005 | Blanco Ral 9003 | Gris Ral 9006 | Gris Arcilla | Verde Arcilla | Terracota

AIC

Q-50

MESA DE TRABAJO

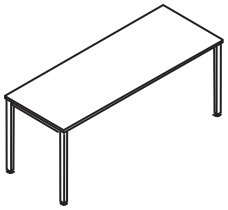

Referencia	Medidas L/P/H	Melamina	Compacto	P. Sense
REF.Q-50 01	120 x 60 x 75	250 €	310 €	336 €
REF.Q-50 02	140 x 60 x 75	263 €	331 €	361 €
REF.Q-50 03	160 x 60 x 75	279 €	358 €	391 €
REF.Q-50 04	180 x 60 x 75	294 €	384 €	420 €
REF.Q-50 05	200 x 60 x 75	311 €	410 €	450 €

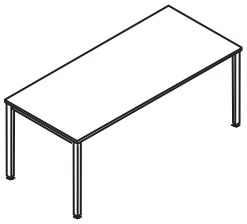

Referencia	Medidas L/P/H	Melamina	Compacto	P. Sense
REF.Q-50 13	120 x 80 x 75	268 €	349 €	381 €
REF.Q-50 06	140 x 80 x 75	284 €	382 €	417 €
REF.Q-50 07	160 x 80 x 75	302 €	413 €	451 €
REF.Q-50 08	180 x 80 x 75	319 €	442 €	484 €
REF.Q-50 09	200 x 80 x 75	337 €	473 €	519 €

ALA MESA 80

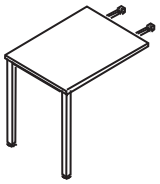

Referencia	Medidas L/P/H	Melamina	Compacto	P. Sense
REF.Q-50 59	80 x 60 x 75	178 €	219 €	236 €
REF.Q-50 60	100 x 60 x 75	193 €	241 €	262 €

PIES Q-50



Referencia	Medidas L/P/H	Metálica
REF.COMP Q-50 INDV.BL	tubo 50 x 50	33 €
REF.COMP Q-50 INDV.GR	tubo 50 x 50	33 €

COMPOSICION TAPA-PIES Q-50

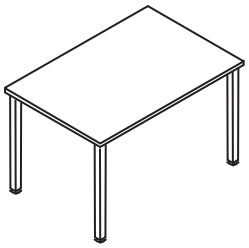

Referencia	Medidas L/P/H	Melamina
REF.COMP Q01	80 x 60 x 74	186 €
REF.COMP Q02	100 x 60 x 74	197 €
REF.COMP Q03	120 x 60 x 74	203 €
REF.COMP Q04	140 x 60 x 74	211 €
REF.COMP Q05	80 x 80 x 74	203 €
REF.COMP Q06	100 x 80 x 74	214 €
REF.COMP Q07	120 x 80 x 74	216 €
REF.COMP Q08	140 x 80 x 74	226 €

Estructura

Metálico pintado epoxi
Ral 9003 blanco o Ral 9005 negro
Otros acabados consultar

Melamina

MB: Blanco
MR: Roble
MN: Nogal
AC: Acacia
MH: Haya
GF: Grafito
GR: Gris
GA: Gris Arcilla
VA:Verde Arcilla
MT:Terracota
NE: Negro (en 19 mm)

Compacto

CB: Blanco
CN: Negro
CGR: Gris
CGF: Grafito

Perfect Sense

PN: Negro
PGA: Gris Arcilla
PGC: Gris Cachemira
PBA: Blanco Alpino
PGG: Gris Grafito

Servicio Express en una semana color blanco

Nota: Añadir a las referencias el código correspondiente al acabado

MULTIPUESTOS

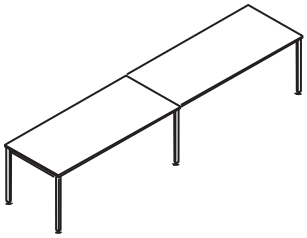

Referencia	Medidas L/P/H	Melamina	Compacto	P. Sense
REF.Q-50 14	240 x 60 x 75	474 €	600 €	651 €
REF.Q-50 15	280 x 60 x 75	500 €	644 €	702 €
REF.Q-50 16	320 x 60 x 75	533 €	697 €	761 €
REF.Q-50 17	360 x 60 x 75	565 €	752 €	823 €
REF.Q-50 18	400 x 60 x 75	600 €	805 €	883 €
REF.Q-50 19	240 x 80 x 75	511 €	679 €	739 €
REF.Q-50 20	280 x 80 x 75	542 €	746 €	813 €
REF.Q-50 21	320 x 80 x 75	578 €	808 €	882 €
REF.Q-50 22	360 x 80 x 75	613 €	867 €	949 €
REF.Q-50 23	400 x 80 x 75	650 €	932 €	1.022 €

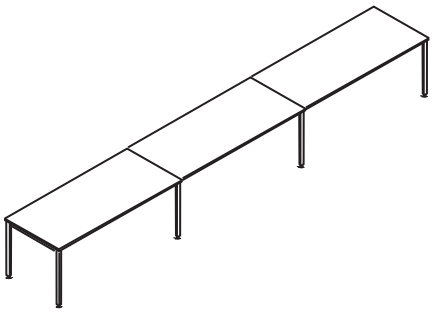

Referencia	Medidas L/P/H	Melamina	Compacto	P. Sense
REF.Q-50 24	360 x 60 x 75	693 €	879 €	958 €
REF.Q-50 25	420 x 60 x 75	734 €	946 €	1.035 €
REF.Q-50 26	480 x 60 x 75	782 €	1.025 €	1.125 €
REF.Q-50 27	540 x 60 x 75	830 €	1.106 €	1.217 €
REF.Q-50 28	600 x 60 x 75	882 €	1.185 €	1.307 €
REF.Q-50 29	360 x 80 x 75	748 €	997 €	1.091 €
REF.Q-50 30	420 x 80 x 75	794 €	1.097 €	1.201 €
REF.Q-50 31	480 x 80 x 75	848 €	1.189 €	1.305 €
REF.Q-50 32	540 x 80 x 75	901 €	1.277 €	1.405 €
REF.Q-50 33	600 x 80 x 75	956 €	1.375 €	1.514 €

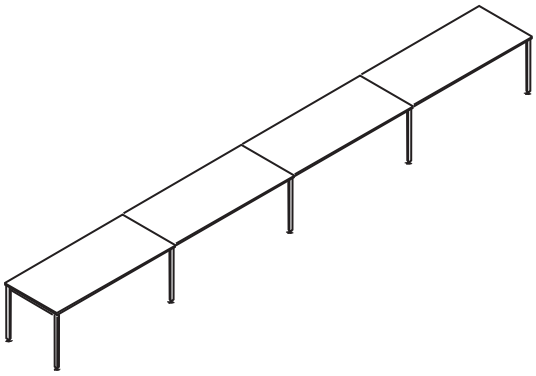

Referencia	Medidas L/P/H	Melamina	Compacto	P. Sense
REF.Q-50 34	480 x 60 x 75	914 €	1.162 €	1.266 €
REF.Q-50 35	560 x 60 x 75	967 €	1.250 €	1.368 €
REF.Q-50 36	640 x 60 x 75	1.030 €	1.356 €	1.488 €
REF.Q-50 37	720 x 60 x 75	1.095 €	1.464 €	1.610 €
REF.Q-50 38	800 x 60 x 75	1.164 €	1.570 €	1.731 €
REF.Q-50 39	480 x 80 x 75	985 €	1.319 €	1.442 €
REF.Q-50 40	560 x 80 x 75	1.046 €	1.451 €	1.589 €
REF.Q-50 41	640 x 80 x 75	1.118 €	1.574 €	1.728 €
REF.Q-50 42	720 x 80 x 75	1.189 €	1.692 €	1.861 €
REF.Q-50 43	800 x 80 x 75	1.262 €	1.822 €	2.007 €

Estructura	**Melamina**	**Compacto**	**Perfect Sense**
Metálico pintado epoxi Ral 9003 blanco o Ral 9005 negro Otros acabados consultar	MB: Blanco MR: Roble MN: Nogal AC: Acacia MH: Haya GF: Grafito GR: Gris GA: Gris Arcilla VA:Verde Arcilla MT:Terracota NE: Negro (en 19 mm)	CB: Blanco CN: Negro CGR: Gris CGF: Grafito	PN: Negro PGA: Gris Arcilla PGC: Gris Cachemira PBA: Blanco Alpino PGG: Gris Grafito Servicio Express en una semana color blanco

Nota: Añadir a las referencias el código correspondiente al acabado

AIC

Q-50

MULTIPUESTOS

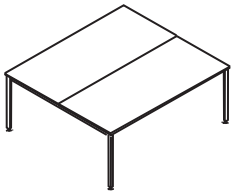

Referencia	Medidas L/P/H	Melamina	Compacto	P. Sense
REF.Q-50 56	120 x 160 x 75	518 €	690 €	746 €
REF.Q-50 44	140 x 160 x 75	548 €	756 €	820 €
REF.Q-50 45	160 x 160 x 75	584 €	818 €	889 €
REF.Q-50 46	180 x 160 x 75	620 €	877 €	956 €
REF.Q-50 47	200 x 160 x 75	656 €	942 €	1.028 €

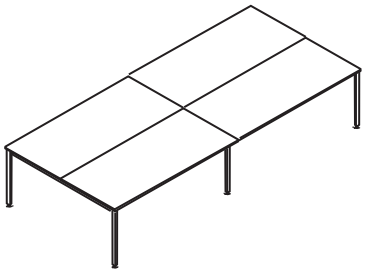

Referencia	Medidas L/P/H	Melamina	Compacto	P. Sense
REF.Q-50 57	240 x 160 x 75	971 €	1.315 €	1.428 €
REF.Q-50 48	280 x 160 x 75	1.032 €	1.448 €	1.575 €
REF.Q-50 49	320 x 160 x 75	1.103 €	1.571 €	1.714 €
REF.Q-50 50	360 x 160 x 75	1.176 €	1.689 €	1.848 €
REF.Q-50 51	400 x 160 x 75	1.249 €	1.818 €	1.993 €

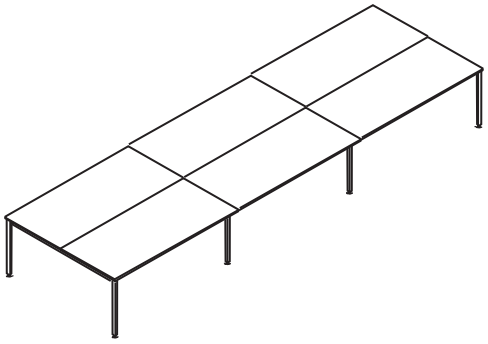

Referencia	Medidas L/P/H	Melamina	Compacto	P. Sense
REF.Q-50 58	360 x 160 x 75	1.425 €	1.945 €	2.109 €
REF.Q-50 52	420 x 160 x 75	1.516 €	2.142 €	2.331 €
REF.Q-50 53	480 x 160 x 75	1.624 €	2.327 €	2.539 €
REF.Q-50 54	540 x 160 x 75	1.731 €	2.505 €	2.738 €
REF.Q-50 55	600 x 160 x 75	1.840 €	2.699 €	2.956 €

Estructura	Melamina	Compacto	Perfect Sense
Metálico pintado epoxi Ral 9003 blanco o Ral 9005 negro Otros acabados consultar	MB: Blanco MR: Roble MN: Nogal AC: Acacia MH: Haya GF: Grafito GR: Gris GA: Gris Arcilla VA:Verde Arcilla MT:Terracota NE: Negro (en 19 mm)	CB: Blanco CN: Negro CGR: Gris CGF: Grafito	PN: Negro PGA: Gris Arcilla PGC: Gris Cachemira PBA: Blanco Alpino PGG: Gris Grafito

Nota: Añadir a las referencias el código correspondiente al acabado

DETALLE MONTAJE MULTIPUESTOS

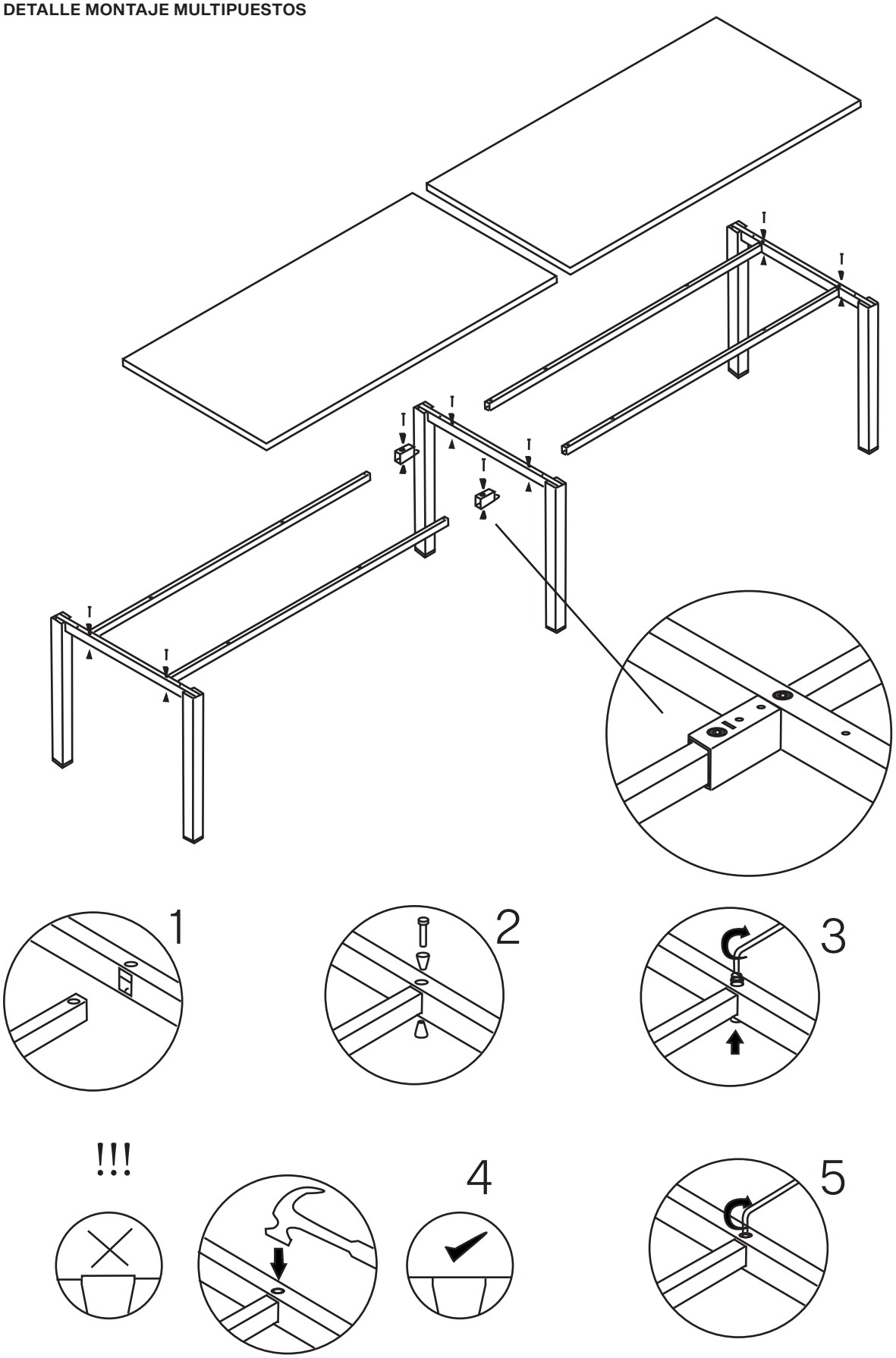

AIC

Q-60

Q-60

CARACTERISTICAS TÉCNICAS

Mesas

Estructuras

Portal de acero en diferentes medidas para conseguir distintas composiciones de mesas realizado con tubular de 60x15mm, con pies regulables. Travesaños de tubular 40x25mm. Largueros de tubular 30x20mm. Todo ello pintado en epoxi blanco RAL 9003 o negro RAL 9005 microtexturizado.

Tapas

Melamina: Tablero aglomerado de 25 mm bilaminado, acabado según colores de la serie.
Canto en PVC de 2 mm con terminación de radio 2mm

Compacto: Tablero 13mm

Perfect Sense: Tablero MDF de 19 mm acabado lacado PerfectSense Premium Matt

Otros acabados estructuras, incremento a consultar

Los acabados distintos a la melamina blanca llevan un incremento del 5%



DESPIECE MESA

Elementos

A Tapa mesa
B Largueros
C Pies mesa
D Reguladores
E Tapa ala
F Estructura pie ala

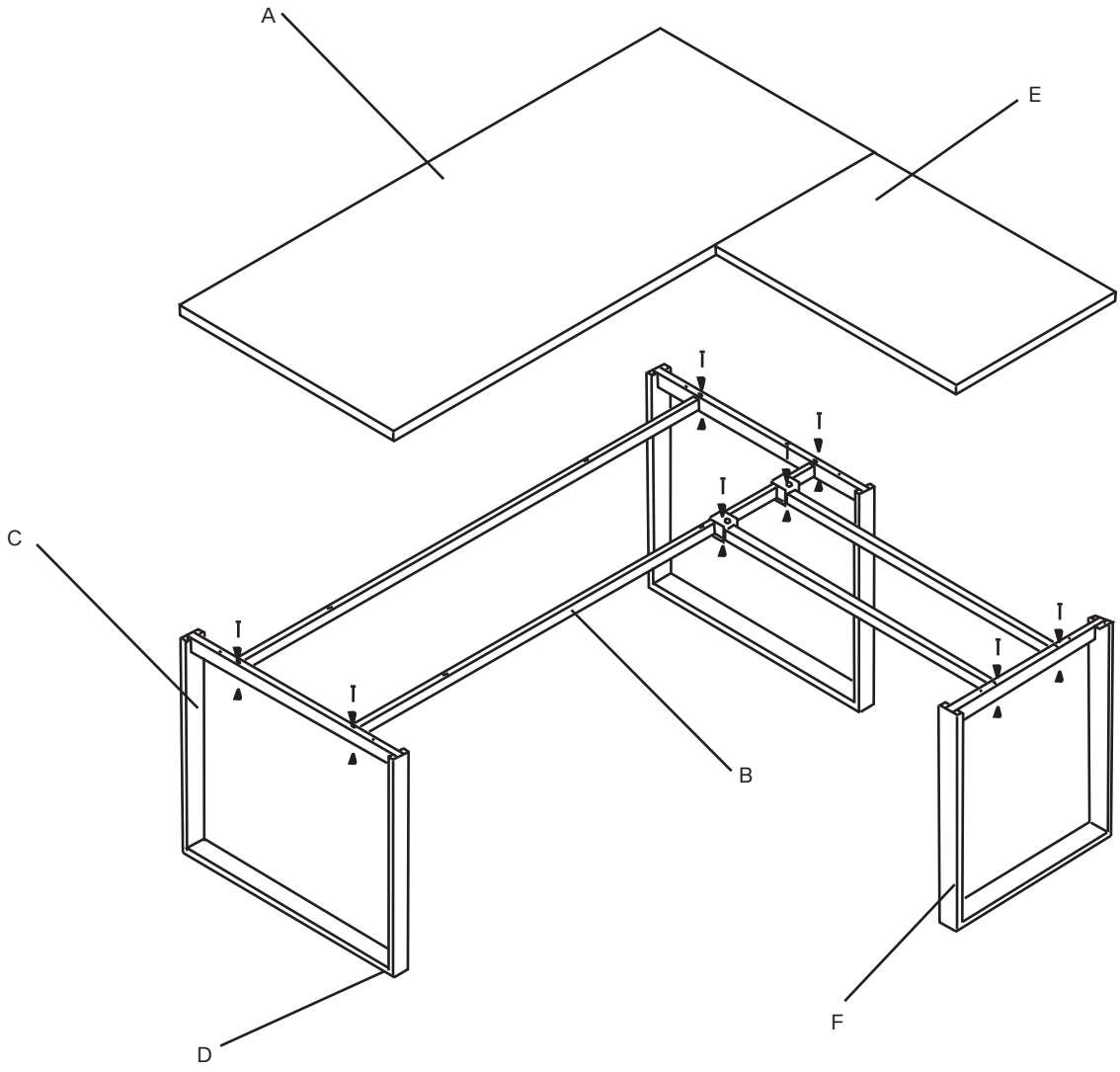

ACABADOS ESTRUCTURAS



Negro Ral 9005 | Blanco Ral 9003 | Gris Ral 9006 | Gris Arcilla | Verde Arcilla | Terracota

AIC

Q-60

MESA DE TRABAJO

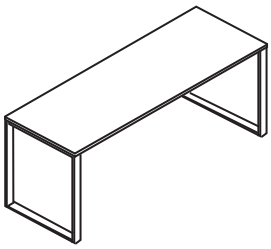

Referencia	Medidas L/P/H	Melamina	Compacto	P. Sense
REF.Q-60 01	120 x 60 x 75	286 €	346 €	372 €
REF.Q-60 02	140 x 60 x 75	300 €	368 €	398 €
REF.Q-60 03	160 x 60 x 75	315 €	394 €	427 €
REF.Q-60 04	180 x 60 x 75	331 €	420 €	458 €
REF.Q-60 05	200 x 60 x 75	347 €	446 €	487 €

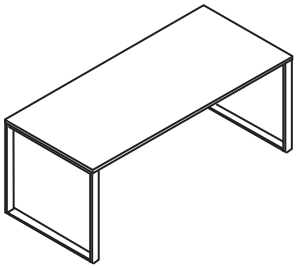

Referencia	Medidas L/P/H	Melamina	Compacto	P. Sense
REF.Q-60 13	120 x 80 x 75	311 €	392 €	423 €
REF.Q-60 06	140 x 80 x 75	326 €	424 €	460 €
REF.Q-60 07	160 x 80 x 75	343 €	454 €	493 €
REF.Q-60 08	180 x 80 x 75	361 €	484 €	526 €
REF.Q-60 09	200 x 80 x 75	380 €	516 €	562 €

ALA MESA 80

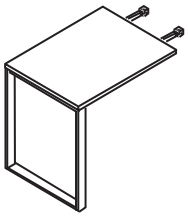

Referencia	Medidas L/P/H	Melamina	Compacto	P. Sense
REF.Q-60 59	80 x 60 x 75	196 €	237 €	255 €
REF.Q-60 60	100 x 60 x 75	212 €	259 €	280 €

Estructura	Melamina	Compacto	Perfect Sense
Metálico pintado epoxi Ral 9003 blanco o Ral 9005 negro Otros acabados consultar	MB: Blanco MR: Roble MN: Nogal AC: Acacia MH: Haya GF: Grafito GR: Gris GA: Gris Arcilla VA:Verde Arcilla MT:Terracota NE: Negro (en 19 mm)	CB: Blanco CN: Negro CGR: Gris CGF: Grafito	PN: Negro PGC: Gris Cachemira PBA: Blanco Alpino PGG: Gris Grafito Servicio Express en una semana color blanco

Nota: Añadir a las referencias el código correspondiente al acabado

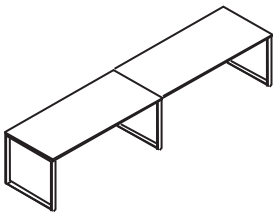

Referencia	Medidas L/P/H	Melamina	Compacto	P. Sense
REF.Q-60 14	240 x 60 x 75	530 €	656 €	706 €
REF.Q-60 15	280 x 60 x 75	557 €	700 €	758 €
REF.Q-60 16	320 x 60 x 75	588 €	754 €	817 €
REF.Q-60 17	360 x 60 x 75	621 €	808 €	879 €
REF.Q-60 18	400 x 60 x 75	655 €	861 €	939 €
REF.Q-60 19	240 x 80 x 75	576 €	744 €	803 €
REF.Q-60 20	280 x 80 x 75	606 €	811 €	878 €
REF.Q-60 21	320 x 80 x 75	642 €	872 €	947 €
REF.Q-60 22	360 x 80 x 75	677 €	932 €	1.013 €
REF.Q-60 23	400 x 80 x 75	714 €	996 €	1.087 €

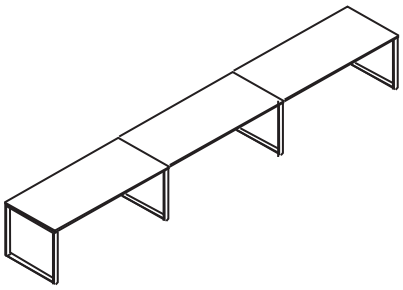

Referencia	Medidas L/P/H	Melamina	Compacto	P. Sense
REF.Q-60 24	360 x 60 x 75	769 €	954 €	1.032 €
REF.Q-60 25	420 x 60 x 75	808 €	1.020 €	1.110 €
REF.Q-60 26	480 x 60 x 75	856 €	1.099 €	1.200 €
REF.Q-60 27	540 x 60 x 75	904 €	1.181 €	1.291 €
REF.Q-60 28	600 x 60 x 75	956 €	1.260 €	1.381 €
REF.Q-60 29	360 x 80 x 75	834 €	1.084 €	1.177 €
REF.Q-60 30	420 x 80 x 75	880 €	1.183 €	1.287 €
REF.Q-60 31	480 x 80 x 75	934 €	1.275 €	1.391 €
REF.Q-60 32	540 x 80 x 75	987 €	1.364 €	1.491 €
REF.Q-60 33	600 x 80 x 75	1.042 €	1.461 €	1.601 €

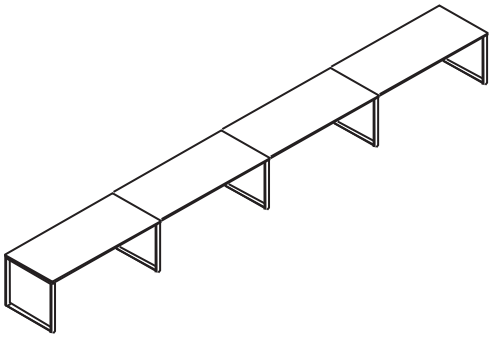

Referencia	Medidas L/P/H	Melamina	Compacto	P. Sense
REF.Q-60 34	480 x 60 x 75	1.007 €	1.255 €	1.359 €
REF.Q-60 35	560 x 60 x 75	1.060 €	1.343 €	1.462 €
REF.Q-60 36	640 x 60 x 75	1.125 €	1.449 €	1.582 €
REF.Q-60 37	720 x 60 x 75	1.188 €	1.557 €	1.703 €
REF.Q-60 38	800 x 60 x 75	1.257 €	1.663 €	1.824 €
REF.Q-60 39	480 x 80 x 75	1.093 €	1.427 €	1.550 €
REF.Q-60 40	560 x 80 x 75	1.153 €	1.559 €	1.697 €
REF.Q-60 41	640 x 80 x 75	1.225 €	1.682 €	1.835 €
REF.Q-60 42	720 x 80 x 75	1.297 €	1.800 €	1.968 €
REF.Q-60 43	800 x 80 x 75	1.371 €	1.929 €	2.114 €

Estructura	Melamina	Compacto	Perfect Sense
Metálico pintado epoxi Ral 9003 blanco o Ral 9005 negro Otros acabados consultar	MB: Blanco MR: Roble MN: Nogal AC: Acacia MH: Haya GF: Grafito GR: Gris GA: Gris Arcilla VA:Verde Arcilla MT:Terracota NE: Negro (en 19 mm)	CB: Blanco CN: Negro CGR: Gris CGF: Grafito	PN: Negro PGC: Gris Cachemira PBA: Blanco Alpino PGG: Gris Grafito Servicio Express en una semana color blanco

Nota: Añadir a las referencias el código correspondiente al acabado

Q-60

MULTIPUESTOS

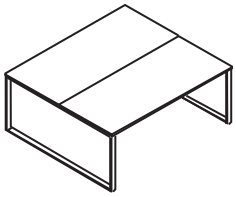

Referencia	Medidas L/P/H	Melamina	Compacto	P. Sense
REF.Q-60 56	120 x 160 x 75	583 €	755 €	811 €
REF.Q-60 44	140 x 160 x 75	613 €	820 €	885 €
REF.Q-60 45	160 x 160 x 75	649 €	883 €	954 €
REF.Q-60 46	180 x 160 x 75	685 €	941 €	1.021 €
REF.Q-60 47	200 x 160 x 75	721 €	1.007 €	1.093 €

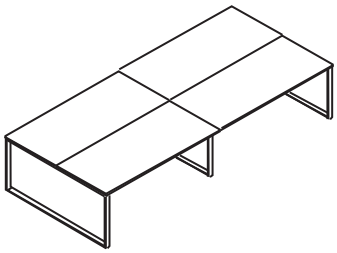

Referencia	Medidas L/P/H	Melamina	Compacto	P. Sense
REF.Q-60 57	240 x 160 x 75	1.066 €	1.411 €	1.523 €
REF.Q-60 48	280 x 160 x 75	1.128 €	1.543 €	1.671 €
REF.Q-60 49	320 x 160 x 75	1.200 €	1.666 €	1.809 €
REF.Q-60 50	360 x 160 x 75	1.271 €	1.784 €	1.943 €
REF.Q-60 51	400 x 160 x 75	1.344 €	1.914 €	2.088 €

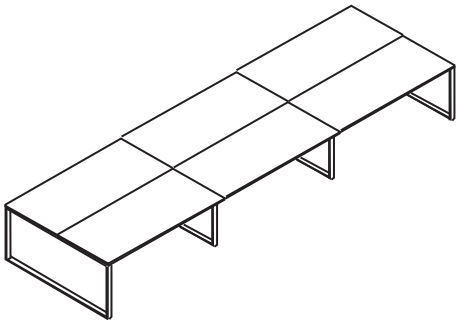

Referencia	Medidas L/P/H	Melamina	Compacto	P. Sense
REF.Q-60 58	360 x 160 x 75	1.551 €	2.071 €	2.236 €
REF.Q-60 52	420 x 160 x 75	1.642 €	2.269 €	2.457 €
REF.Q-60 53	480 x 160 x 75	1.750 €	2.454 €	2.665 €
REF.Q-60 54	540 x 160 x 75	1.857 €	2.631 €	2.865 €
REF.Q-60 55	600 x 160 x 75	1.967 €	2.826 €	3.082 €

Estructura	**Melamina**	**Compacto**	**Perfect Sense**
Metálico pintado epoxi Ral 9003 blanco o Ral 9005 negro Otros acabados consultar	MB: Blanco MR: Roble MN: Nogal AC: Acacia MH: Haya GF: Grafito GR: Gris GA: Gris Arcilla VA:Verde Arcilla MT:Terracota NE: Negro (en 19 mm)	CB: Blanco CN: Negro CGR: Gris CGF: Grafito	PN: Negro PGC: Gris Cachemira PBA: Blanco Alpino PGG: Gris Grafito Servicio Express en una semana color blanco

Nota: Añadir a las referencias el código correspondiente al acabado

ESTRUCTURA MULTIPUESTOS

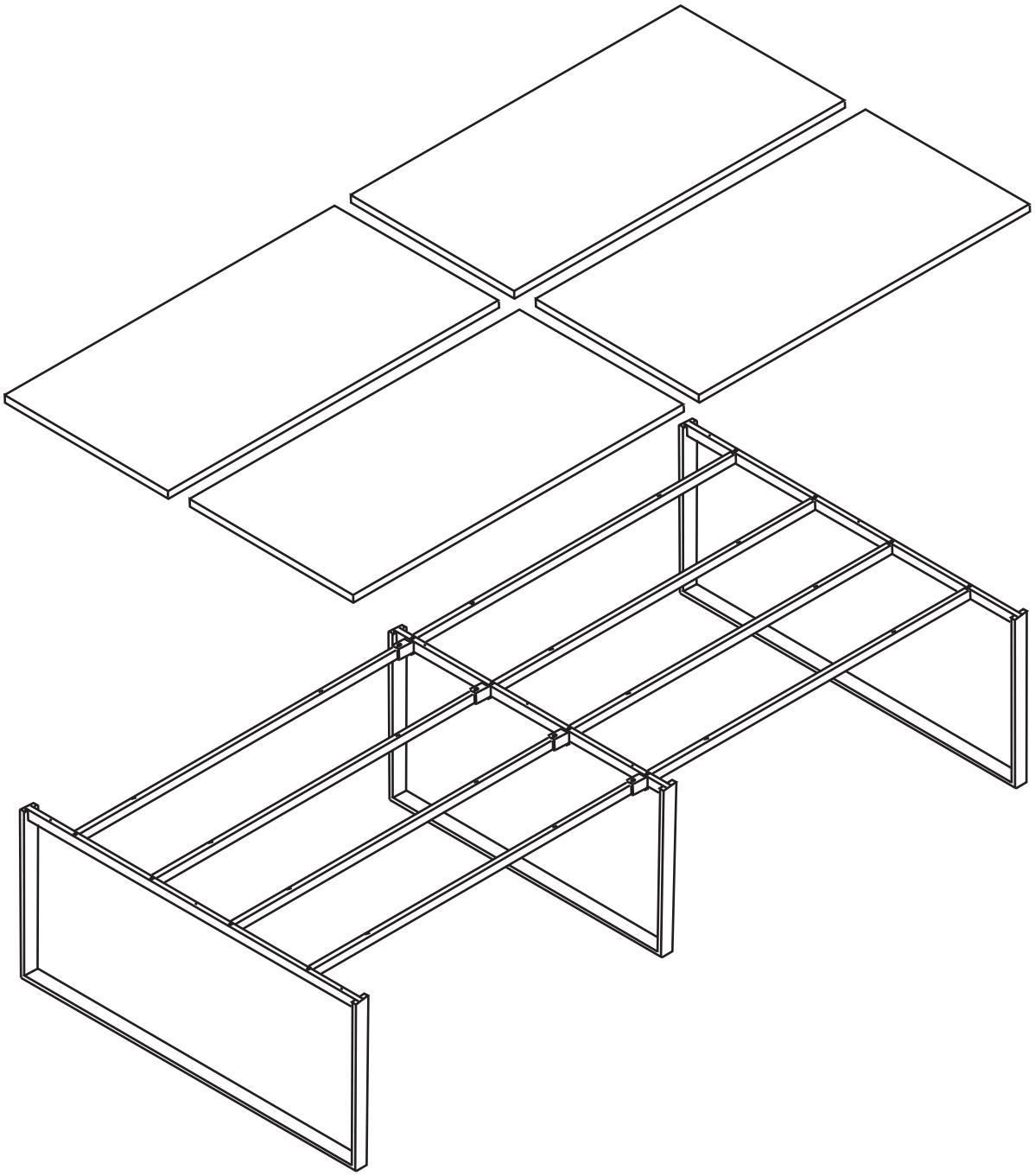

ECO

CARACTERISTICAS TÉCNICAS

Mesas

Estructuras:
Pies en acero de 40x40mm con reguladores en su parte inferior, unidos por travesaños y largueros de diferentes medidas de 40x20mm Todo ello pintado en epoxi blanco RAL 9003 o negro RAL 9005 micro-texturizado.

Tapas

Melamina: Tablero aglomerado de 25 mm bilaminado, acabado según colores de la serie. Canto en PVC de 2 mm con terminación de radio 2mm

Compacto: tablero de 13mm

Perfect Sense: Tablero MDF de 19 mm acabado lacado PerfectSense Premium Matt

Cajoneras

Color blanco Ral 9003 y negro Ral 9005. Gris RAL 9006 a consultar

Posibilidad de hacer medidas y colores especiales

Otros acabados estructuras, incremento a consultar

Los acabados distintos a la melamina blanca llevan un incremento del 5%



DESPIECE MESA

Elementos

A Tapa mesa
B Estructura pie mesa
C Larguero
D Larguero
E Reguladores
F Estructura pie ala
G Unión ala
H Tapa ala

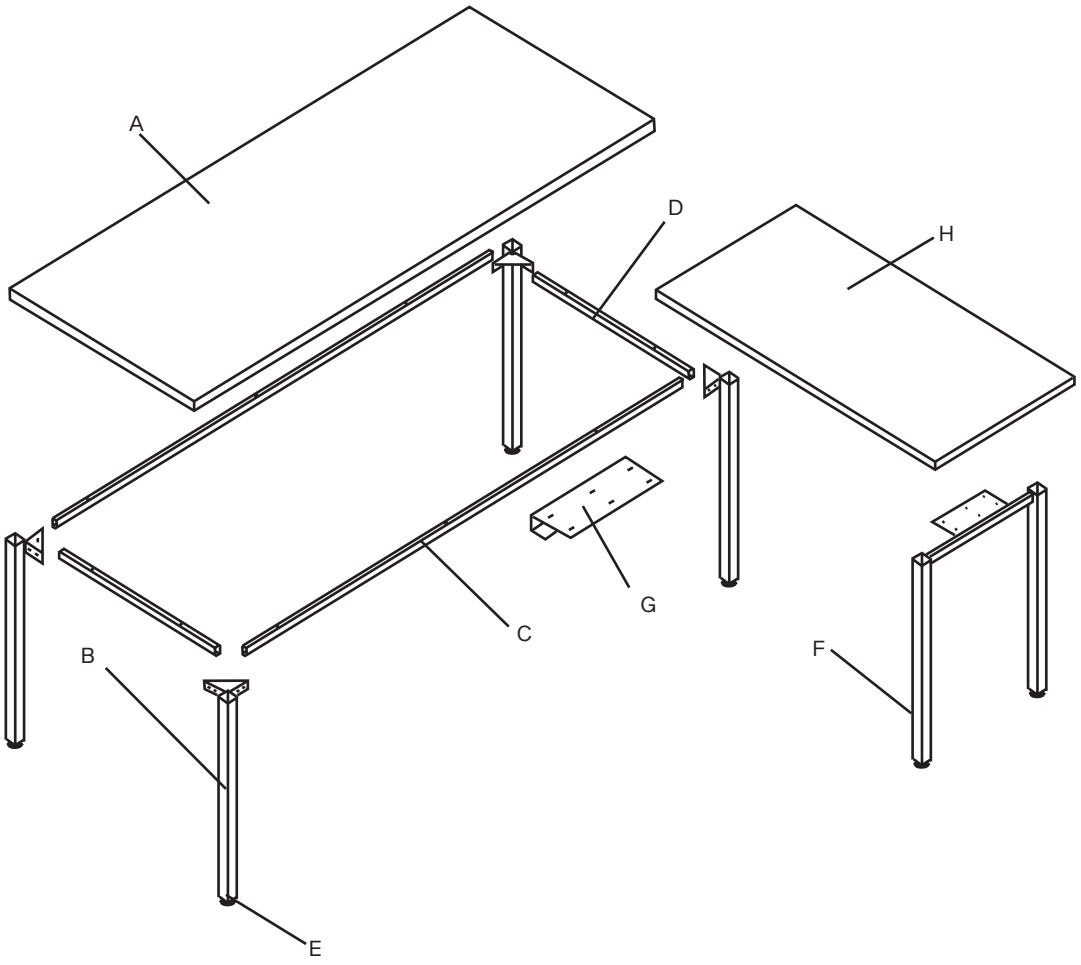

ACABADOS ESTRUCTURAS



Negro Ral 9005 | Blanco Ral 9003 | Gris Ral 9006 | Gris Arcilla | Verde Arcilla | Terracota

AIC

ECO

MESA DE TRABAJO

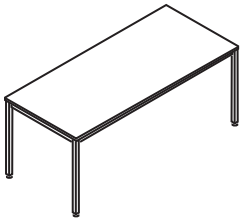

Referencia	Medidas L/P/H	Melamina	Compacto	P. Sense
REF.ECO 01	120 x 60 x 75	272 €	333 €	360 €
REF.ECO 02	140 x 60 x 75	288 €	358 €	388 €
REF.ECO 03	160 x 60 x 75	304 €	384 €	417 €
REF.ECO 04	180 x 60 x 75	320 €	411 €	448 €
REF.ECO 05	200 x 60 x 75	337 €	438 €	478 €
REF.ECO 06	120 x 80 x 75	294 €	378 €	407 €
REF.ECO 07	140 x 80 x 75	312 €	412 €	446 €
REF.ECO 08	160 x 80 x 75	329 €	442 €	479 €
REF.ECO 09	180 x 80 x 75	347 €	472 €	514 €
REF.ECO 10	200 x 80 x 75	366 €	502 €	548 €

ALA MESA



Referencia	Medidas L/P/H	Melamina	Compacto	P. Sense
REF.ECO 11	80 x 60 x 75	151 €	193 €	214 €
REF.ECO 12	100 x 60 x 75	163 €	212 €	236 €
REF.ECO 13	120 x 60 x 75	171 €	236 €	263 €

CAJONERA PORTANTE



Referencia	Medidas L/P/H	Melamina	Compacto	P. Sense
REF.ECO 14	80 x 60 x 75	515 €	559 €	579 €
REF.ECO 15	100 x 60 x 75	529 €	578 €	602 €

REUNIONES

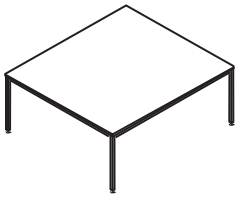

Referencia	Medidas L/P/H	Melamina	Compacto	P. Sense
REF.ECO 28	80 x 80 x 75	277 €	333 €	357 €
REF.ECO 29	100 x 100 x 75	319 €	408 €	441 €
REF.ECO 30	120 x 120 x 75	369 €	491 €	534 €
REF.ECO 31	130 x 130 x 75	382 €	540 €	586 €
REF.ECO 32	140 x 140 x 75	404 €	588 €	640 €
REF.ECO 33	150 x 150 x 75	433 €	645 €	702 €
REF.ECO 34	160 x 160 x 75	457 €	701 €	762 €

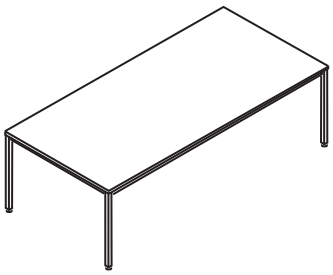

Referencia	Medidas L/P/H	Melamina	Compacto	P. Sense
REF.ECO 35	200 x 120 x 75	442 €	654 €	712 €
REF.ECO 36	220 x 120 x 75	468 €	698 €	760 €
REF.ECO 37	240 x 120 x 75	492 €	744 €	810 €

Posibilidad de hacer medidas especiales

Estructura

Metálico pintado epoxi Ral 9003 blanco o Ral 9005 negro
Otros acabados consultar

Cajonera portante metálica color blanco RAL 9003 y negro RAL 9005. Color gris RAL 9006 a consultar

Melamina

MB: Blanco
MR: Roble
MN: Nogal
AC: Acacia
MH: Haya
GF: Grafito
GR: Gris
GA: Gris Arcilla
VA:Verde Arcilla
MT:Terracota
NE: Negro (en 19 mm)

Compacto

CB: Blanco
CN: Negro
CGR: Gris
CGF: Grafito

Perfect Sense

PN: Negro
PGC: Gris Cachemira
PBA: Blanco Alpino
PGG: Gris Grafito

Servicio Express en una semana color blanco

Nota: Añadir a las referencias el código correspondiente al acabado

REUNIONES

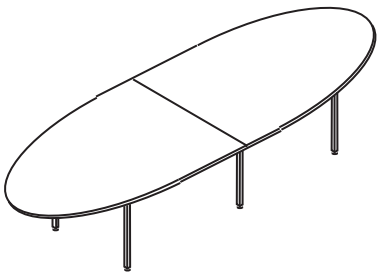

Referencia	Medidas L/P/H	Melamina	Compacto	P. Sense
REF.ECO 40	320 x 120 x 75	877 €	1.267 €	1.441 €
REF.ECO 41	360 x 120 x 75	913 €	1.351 €	1.534 €

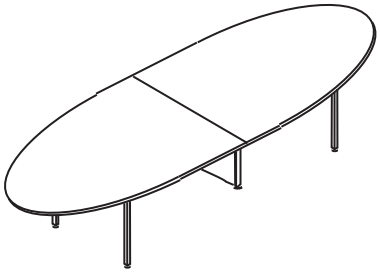

Referencia	Medidas L/P/H	Melamina	Compacto	P. Sense
REF.ECO 40T	320 x 120 x 75	940 €	1.333 €	1.504 €
REF.ECO 41T	360 x 120 x 75	976 €	1.416 €	1.597 €

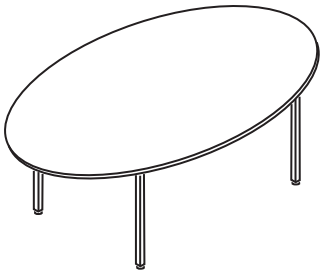

Referencia	Medidas L/P/H	Melamina	Compacto	P. Sense
REF.ECO 42	200 x 120 x 75	495 €	727 €	824 €
REF.ECO 43	240 x 120 x 75	534 €	809 €	916 €

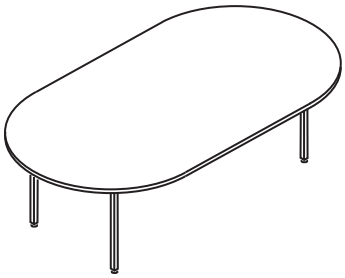

Referencia	Medidas L/P/H	Melamina	Compacto	P. Sense
REF.ECO 68	200 x 120x 75	502 €	736 €	833 €
REF.ECO 69	240 x 120x 75	547 €	824 €	931 €

Estructura

Metálico pintado epoxi Ral 9003 blanco o Ral 9005 negro

Otros acabados consultar

Melamina

MB: Blanco
MR: Roble
MN: Nogal
AC: Acacia
MH: Haya
GF: Grafito
GR: Gris
GA: Gris Arcilla
VA:Verde Arcilla
MT:Terracota
NE: Negro (en 19 mm)

Compacto

CB: Blanco
CN: Negro
CGR: Gris
CGF: Grafito

Perfect Sense

PN: Negro
PGC: Gris Cachemira
PBA: Blanco Alpino
PGG: Gris Grafito

Servicio Express en una semana color blanco

Nota: Añadir a las referencias el código correspondiente al acabado

AIC

ECO

MULTIPUESTOS

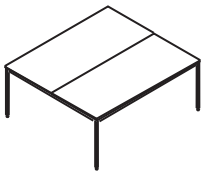

Referencia	Medidas L/P/H	Melamina	Compacto	P. Sense
REF.ECO 16	140 x 160 x 75	589 €	813 €	881 €
REF.ECO 17	160 x 160 x 75	628 €	878 €	954 €
REF.ECO 18	180 x 160 x 75	667 €	944 €	1.027 €
REF.ECO 19	200 x 160 x 75	706 €	1.009 €	1.100 €

Pie central

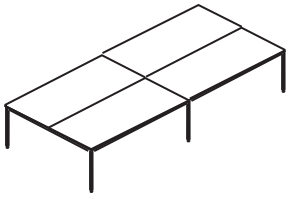

Referencia	Medidas L/P/H	Melamina	Compacto	P. Sense
REF.ECO 20	280 x 160 x 75	1.108 €	1.546 €	1.690 €
REF.ECO 21	320 x 160 x 75	1.184 €	1.677 €	1.838 €
REF.ECO 22	360 x 160 x 75	1.265 €	1.807 €	1.984 €
REF.ECO 23	400 x 160 x 75	1.346 €	1.938 €	2.130 €

Totem

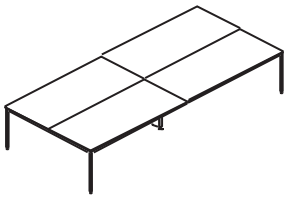

Referencia	Medidas L/P/H	Melamina	Compacto	P. Sense
REF.ECO 20T	280 x 160 x 75	1.204 €	1.651 €	1.788 €
REF.ECO 21T	320 x 160 x 75	1.281 €	1.781 €	1.934 €
REF.ECO 22T	360 x 160 x 75	1.362 €	1.912 €	2.080 €
REF.ECO 23T	400 x 160 x 75	1.443 €	2.042 €	2.227 €

Pie central

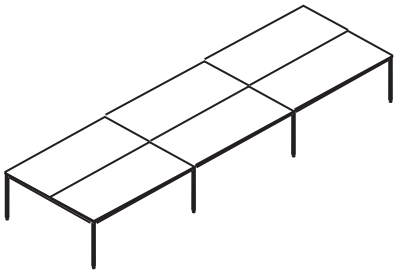

Referencia	Medidas L/P/H	Melamina	Compacto	P. Sense
REF.ECO 24	420 x 160 x 75	1.627 €	2.285 €	2.501 €
REF.ECO 25	480 x 160 x 75	1.741 €	2.480 €	2.720 €
REF.ECO 26	540 x 160 x 75	1.862 €	2.675 €	2.941 €
REF.ECO 27	600 x 160 x 75	1.984 €	2.871 €	3.161 €

Totem

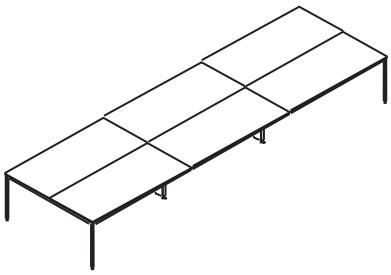

Referencia	Medidas L/P/H	Melamina	Compacto	P. Sense
REF.ECO 24T	420 x 160 x 75	1.821 €	2.494 €	2.696 €
REF.ECO 25T	480 x 160 x 75	1.934 €	2.689 €	2.915 €
REF.ECO 26T	540 x 160 x 75	2.056 €	2.884 €	3.135 €
REF.ECO 27T	600 x 160 x 75	2.177 €	3.080 €	3.356 €

Posibilidad de hacer medidas especiales

Estructura	Melamina	Compacto	Perfect Sense
Metálico pintado epoxi Ral 9003 blanco o Ral 9005 negro Otros acabados consultar	MB: Blanco MR: Roble MN: Nogal AC: Acacia MH: Haya GF: Grafito GR: Gris GA: Gris Arcilla VA:Verde Arcilla MT:Terracota NE: Negro (en 19 mm)	CB: Blanco CN: Negro CGR: Gris CGF: Grafito	PN: Negro PGC: Gris Cachemira PBA: Blanco Alpino PGG: Gris Grafito Servicio Express en una semana color blanco

Nota: Añadir a las referencias el código correspondiente al acabado

MULTIPUESTO EN LÍNEA

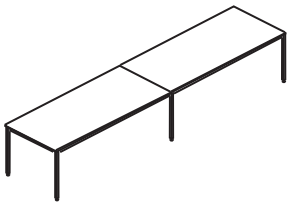

Referencia	Medidas L/P/H	Melamina	Compacto	P. Sense
REF.ECO 44	280 x 60 x 75	576 €	726 €	791 €
REF.ECO 45	320 x 60 x 75	610 €	783 €	854 €
REF.ECO 46	360 x 60 x 75	645 €	842 €	921 €
REF.ECO 47	400 x 60 x 75	681 €	902 €	988 €
REF.ECO 48	280 x 80 x 75	622 €	838 €	912 €
REF.ECO 49	320 x 80 x 75	660 €	903 €	985 €
REF.ECO 50	360 x 80 x 75	701 €	968 €	1.059 €
REF.ECO 51	400 x 80 x 75	741 €	1.033 €	1.134 €

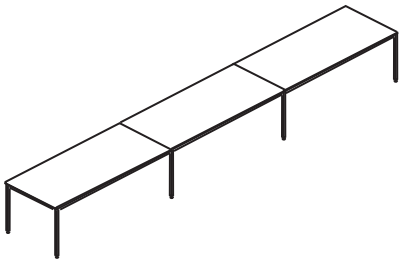

Referencia	Medidas L/P/H	Melamina	Compacto	P. Sense
REF.ECO 52	420 x 60 x 75	839 €	1.058 €	1.162 €
REF.ECO 53	480 x 60 x 75	891 €	1.143 €	1.257 €
REF.ECO 54	540 x 60 x 75	945 €	1.233 €	1.358 €
REF.ECO 55	600 x 60 x 75	999 €	1.322 €	1.460 €
REF.ECO 56	420 x 80 x 75	908 €	1.224 €	1.343 €
REF.ECO 57	480 x 80 x 75	965 €	1.321 €	1.453 €
REF.ECO 58	540 x 80 x 75	1.026 €	1.419 €	1.563 €
REF.ECO 59	600 x 80 x 75	1.086 €	1.517 €	1.673 €

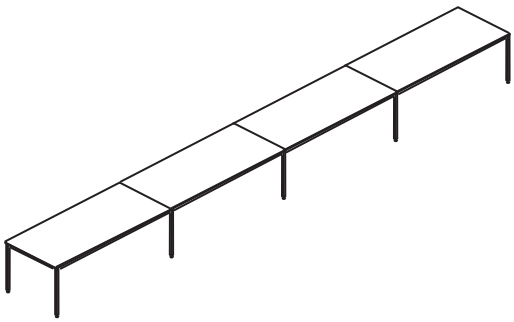

Referencia	Medidas L/P/H	Melamina	Compacto	P. Sense
REF.ECO 60	560 x 60 x 75	1.103 €	1.396 €	1.534 €
REF.ECO 61	640 x 60 x 75	1.171 €	1.508 €	1.661 €
REF.ECO 62	720 x 60 x 75	1.244 €	1.627 €	1.795 €
REF.ECO 63	800 x 60 x 75	1.317 €	1.746 €	1.929 €
REF.ECO 64	560 x 80 x 75	1.193 €	1.615 €	1.773 €
REF.ECO 65	640 x 80 x 75	1.270 €	1.745 €	1.921 €
REF.ECO 66	720 x 80 x 75	1.349 €	1.876 €	2.067 €
REF.ECO 67	800 x 80 x 75	1.429 €	2.006 €	2.213 €

Posibilidad de hacer medidas especiales

Estructura	Melamina	Compacto	Perfect Sense
Metálico pintado epoxi Ral 9003 blanco o Ral 9005 negro Otros acabados consultar	MB: Blanco MR: Roble MN: Nogal AC: Acacia MH: Haya GF: Grafito GR: Gris GA: Gris Arcilla VA:Verde Arcilla MT:Terracota NE: Negro (en 19 mm)	CB: Blanco CN: Negro CGR: Gris CGF: Grafito	PN: Negro PGC: Gris Cachemira PBA: Blanco Alpino PGG: Gris Grafito Servicio Express en una semana color blanco

Nota: Añadir a las referencias el código correspondiente al acabado

AIC

CUADRO

CARACTERISTICAS TÉCNICAS

Mesas

Estructuras

Marco de aluminio en diferentes medidas para conseguir distintas composiciones de mesas realizado con tubular de 40x20 mm soportado por pies individuales, terminales o centrales de tubo rectangular 60x60 mm. Todo ello pintado en epoxi blanco RAL 9003 o negro RAL 9005 microtexturizado.

Tapas

Melamina: Tablero aglomerado de 25 mm bilaminado, acabado según colores de la serie. Canto en PVC de 2 mm con terminación de radio 2mm.

Compacto: tablero de 13mm.

Perfect Sense: Tablero MDF de 19 mm acabado lacado PerfectSense Premium Matt

Cajoneras

Color blanco Ral 9003 y negro Ral 9005. Gris RAL 9006 a consultar

Posibilidad de hacer medidas y colores especiales

Otros acabados estructuras, incremento a consultar

Los acabados distintos a la melamina blanca llevan un incremento del 5%



DESPIECE MESA

Elementos

A Tapa mesa
B Marco
C Estructura pies

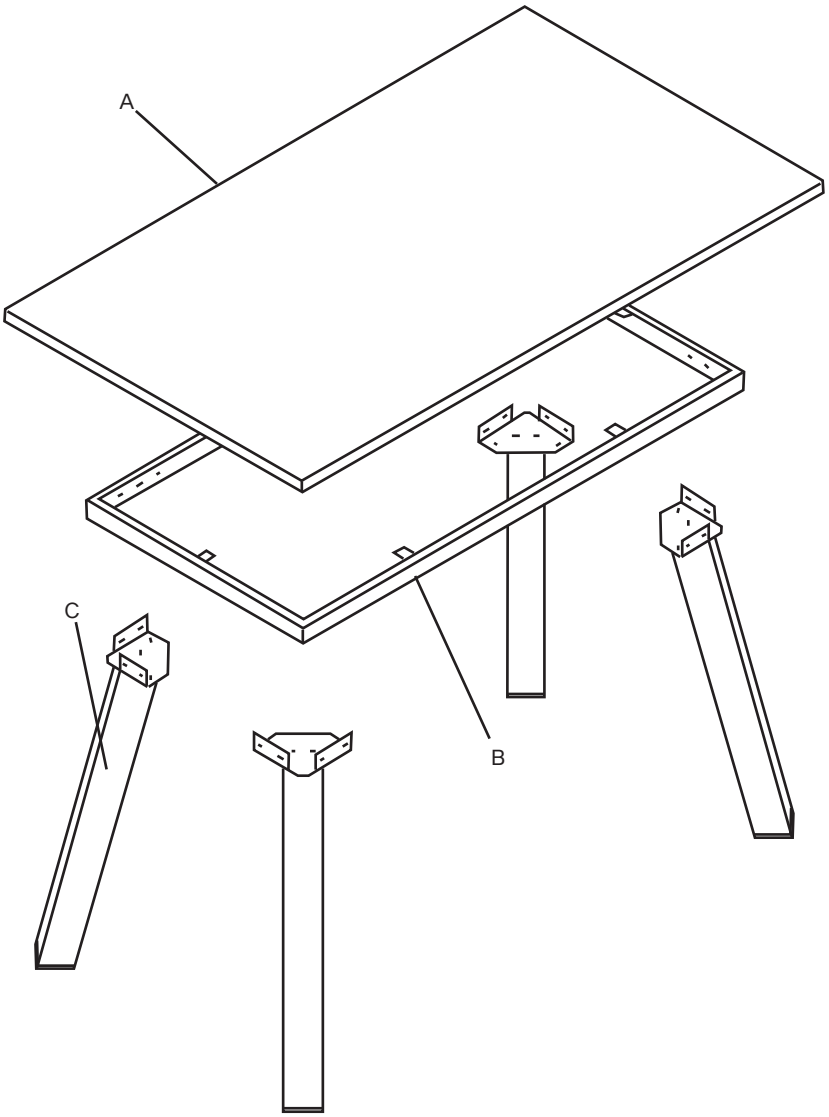

ACABADOS ESTRUCTURAS



Negro Ral 9005 | Blanco Ral 9003 | Gris Ral 9006 | Gris Arcilla | Verde Arcilla | Terracota

AIC

CUADRO

MESA DE TRABAJO

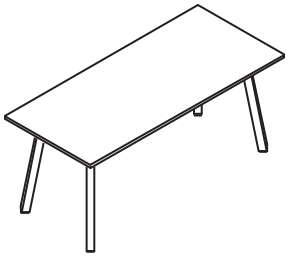

Referencia	Medidas L/P/H	Melamina	Compacto	P. Sense
REF.CUADRO 01	140 x 80 x 75	463 €	565 €	600 €
REF.CUADRO 02	160 x 80 x 75	481 €	596 €	635 €
REF.CUADRO 03	180 x 80 x 75	500 €	627 €	670 €
REF.CUADRO 04	200 x 80 x 75	520 €	662 €	708 €

MESA CON MUEBLE PEDESTAL

Referencia		Incremento a la mesa
REF.CUADRO 29	mesa con REF.CAJ.PORT.MESA pág. 137	441 €
REF.CUADRO 30	mesa con mueble pedestal diáfano REF. JON34 pág. 154	129 €
REF.CUADRO 31	mesa con mueble pedestal con dos puertas REF. JON 35 pág. 154	317 €
REF.CUADRO 32	mesa con mueble pedestal con dos archivadores REF. JON36 pág. 154	655 €

ALA MESA



Referencia	Medidas L/P/H	Melamina	Compacto	P. Sense
REF.CUADRO 05	80 x 60 x 75	273 €	312 €	333 €
REF.CUADRO 06	100 x 60 x 75	291 €	337 €	362 €

CAJONERA PORTANTE

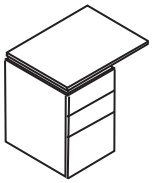

Referencia	Medidas L/P/H	Melamina	Compacto	P. Sense
REF.CUADRO 07	80 x 60 x 75	580 €	619 €	641 €
REF.CUADRO 08	100 x 60 x 75	598 €	643 €	669 €

Posibilidad de hacer medidas especiales

Estructura	Melamina	Compacto	Perfect Sense
Metálico pintado epoxi Ral 9003 blanco o Ral 9005 negro Otros acabados consultar Cajonera portante metálica color blanco RAL 9003 y negro RAL 9005. Color gris RAL 9006 a consultar	MB: Blanco MR: Roble MN: Nogal AC: Acacia MH: Haya GF: Grafito GR: Gris GA: Gris Arcilla VA:Verde Arcilla MT:Terracota NE: Negro (en 19 mm)	CB: Blanco CN: Negro CGR: Gris CGF: Grafito	PN: Negro PGC: Gris Cachemira PBA: Blanco Alpino PGG: Gris Grafito Servicio Express en una semana color blanco

Nota: Añadir a las referencias el código correspondiente al acabado

REUNIONES



Referencia	Medidas L/P/H	Melamina	Compacto	P. Sense
REF.CUADRO 09	diam 120 x 75	506 €	633 €	702 €
REF.CUADRO 10	diam 130 x 75	523 €	672 €	744 €
REF.CUADRO 11	diam 140 x 75	548 €	721 €	798 €
REF.CUADRO 34	diam 150 x 75	582 €	765 €	847 €
REF.CUADRO 35	diam 160 x 75	621 €	819 €	906 €
REF.CUADRO 36	diam 180 x 75	673 €	923 €	1.020 €

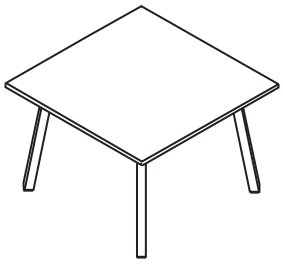

Referencia	Medidas L/P/H	Melamina	Compacto	P. Sense
REF.CUADRO 12	120 x 120 x 75	505 €	625 €	664 €
REF.CUADRO 13	130 x 130 x 75	516 €	670 €	714 €
REF.CUADRO 14	140 x 140 x 75	537 €	714 €	764 €

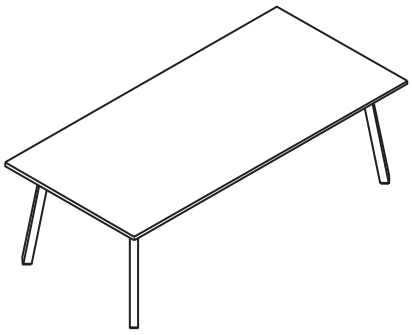

Referencia	Medidas L/P/H	Melamina	Compacto	P. Sense
REF.CUADRO 15	200 x 120 x 75	599 €	804 €	859 €
REF.CUADRO 16	220 x 120 x 75	660 €	903 €	962 €
REF.CUADRO 17	240 x 120 x 75	706 €	950 €	1.014 €

Posibilidad de hacer medidas especiales

Estructura	Melamina	Compacto	Perfect Sense
Metálico pintado epoxi Ral 9003 blanco o Ral 9005 negro Otros acabados consultar	MB: Blanco MR: Roble MN: Nogal AC: Acacia MH: Haya GF: Grafito GR: Gris GA: Gris Arcilla VA:Verde Arcilla MT:Terracota NE: Negro (en 19 mm)	CB: Blanco CN: Negro CGR: Gris CGF: Grafito	PN: Negro PGC: Gris Cachemira PBA: Blanco Alpino PGG: Gris Grafito

Nota: Añadir a las referencias el código correspondiente al acabado

AIC

CUADRO

REUNIONES

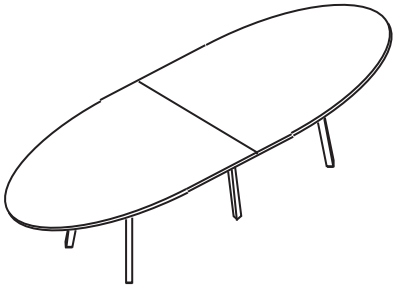

Referencia	Medidas L/P/H	Melamina	Compacto	P. Sense
REF.CUADRO 39	320 x 120 x 75	1.071 €	1.451 €	1.616 €
REF.CUADRO 40	360 x 120 x 75	1.116 €	1.542 €	1.716 €

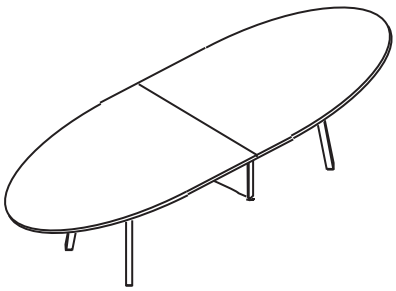

Referencia	Medidas L/P/H	Melamina	Compacto	P. Sense
REF.CUADRO 39T	320 x 120 x 75	1.135 €	1.517 €	1.681 €
REF.CUADRO 40T	360 x 120 x 75	1.179 €	1.605 €	1.780 €

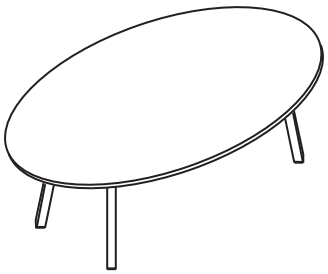

Referencia	Medidas L/P/H	Melamina	Compacto	P. Sense
REF.CUADRO 41	200 x 120 x 75	636 €	859 €	954 €
REF.CUADRO 42	240 x 120 x 75	680 €	946 €	1.050 €

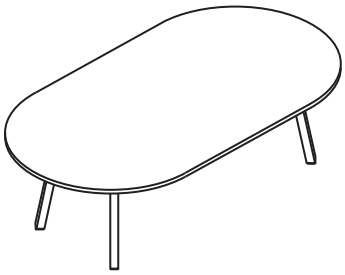

Referencia	Medidas L/P/H	Melamina	Compacto	P. Sense
REF.CUADRO 43	200 x 120 x 75	636 €	859 €	954 €
REF.CUADRO 44	240 x 120 x 75	680 €	948 €	1.052 €

Posibilidad de hacer medidas especiales

Estructura	Melamina	Compacto	Perfect Sense
Metálico pintado epoxi Ral 9003 blanco o Ral 9005 negro Otros acabados consultar	MB: Blanco MR: Roble MN: Nogal AC: Acacia MH: Haya GF: Grafito GR: Gris GA: Gris Arcilla VA:Verde Arcilla MT:Terracota NE: Negro (en 19 mm)	CB: Blanco CN: Negro CGR: Gris CGF: Grafito	PN: Negro PGC: Gris Cachemira PBA: Blanco Alpino PGG: Gris Grafito

Nota: Añadir a las referencias el código correspondiente al acabado

MULTIPUESTOS

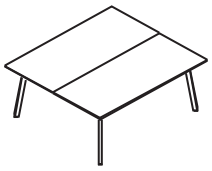

Referencia	Medidas L/P/H	Melamina	Compacto	P. Sense
REF.CUADRO 18	140 x 160 x 75	618 €	930 €	897 €
REF.CUADRO 19	160 x 160 x 75	650 €	995 €	964 €
REF.CUADRO 20	180 x 160 x 75	732 €	1.060 €	1.078 €
REF.CUADRO 21	200 x 160 x 75	770 €	1.132 €	1.153 €

Pie central

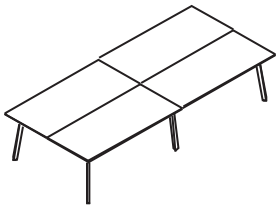

Referencia	Medidas L/P/H	Melamina	Compacto	P. Sense
REF.CUADRO 22	280 x 160 x 75	1.099 €	1.712 €	1.658 €
REF.CUADRO 23	320 x 160 x 75	1.163 €	1.841 €	1.791 €
REF.CUADRO 24	360 x 160 x 75	1.339 €	1.971 €	2.031 €
REF.CUADRO 25	400 x 160 x 75	1.415 €	2.112 €	2.181 €

Totem

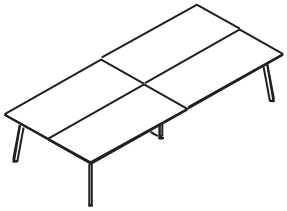

Referencia	Medidas L/P/H	Melamina	Compacto	P. Sense
REF.CUADRO 22T	280 x 160 x 75	1.125 €	1.739 €	1.685 €
REF.CUADRO 23T	320 x 160 x 75	1.188 €	1.869 €	1.817 €
REF.CUADRO 24T	360 x 160 x 75	1.367 €	1.998 €	2.060 €
REF.CUADRO 25T	400 x 160 x 75	1.668 €	2.402 €	2.435 €

Pie central

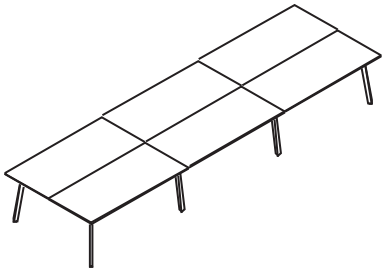

Referencia	Medidas L/P/H	Melamina	Compacto	P. Sense
REF.CUADRO 26	420 x 160 x 75	1.580 €	2.501 €	2.419 €
REF.CUADRO 27	480 x 160 x 75	1.675 €	2.695 €	2.618 €
REF.CUADRO 28	540 x 160 x 75	1.939 €	2.889 €	2.977 €
REF.CUADRO 33	600 x 160 x 75	2.054 €	3.101 €	3.203 €

Totem

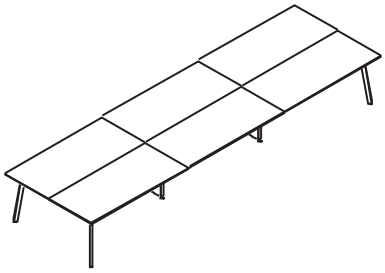

Referencia	Medidas L/P/H	Melamina	Compacto	P. Sense
REF.CUADRO 26T	420 x 160 x 75	1.621 €	2.548 €	2.461 €
REF.CUADRO 27T	480 x 160 x 75	1.715 €	2.742 €	2.657 €
REF.CUADRO 28T	540 x 160 x 75	2.023 €	2.971 €	3.061 €
REF.CUADRO 33T	600 x 160 x 75	2.386 €	3.489 €	3.535 €

Posibilidad de hacer medidas especiales

Estructura

Metálico pintado epoxi Ral 9003 blanco o Ral 9005 negro

Otros acabados consultar

Melamina

MB: Blanco
MR: Roble
MN: Nogal
AC: Acacia
MH: Haya
GF: Grafito
GR: Gris
GA: Gris Arcilla
VA:Verde Arcilla
MT:Terracota
NE: Negro (en 19 mm)

Compacto

CB: Blanco
CN: Negro
CGR: Gris
CGF: Grafito

Perfect Sense

PN: Negro
PGC: Gris Cachemira
PBA: Blanco Alpino
PGG: Gris Grafito

Servicio Express en una semana color blanco

Nota: Añadir a las referencias el código correspondiente al acabado

AIC

REC

CARACTERISTICAS TÉCNICAS

Mesas

Estructuras

Marco de aluminio en diferentes medidas para conseguir distintas composiciones de mesas realizado con tubular de 40x20 mm soportado por pies individuales, terminales o centrales de tubular 100x20 mm. Todo ello pintado en epoxi blanco RAL 9003 o negro RAL 9005 micro-texturizado.

Tapas

Melamina: Tablero aglomerado de 25 mm bilaminado, acabado según colores de la serie. Canto en PVC de 2 mm con terminación de radio 2mm

Compacto: tablero de 13mm

Perfect Sense: Tablero MDF de 19 mm acabado lacado PerfectSense Premium Matt

Cajoneras

Color blanco Ral 9003 y negro Ral 9005. Gris RAL 9006 a consultar

Posibilidad de hacer medidas y colores especiales

Otros acabados estructuras, incremento a consultar

Los acabados distintos a la melamina blanca llevan un incremento del 5%



DESPIECE MESA

Elementos

A Tapa mesa
B Marco
C Estructura pies

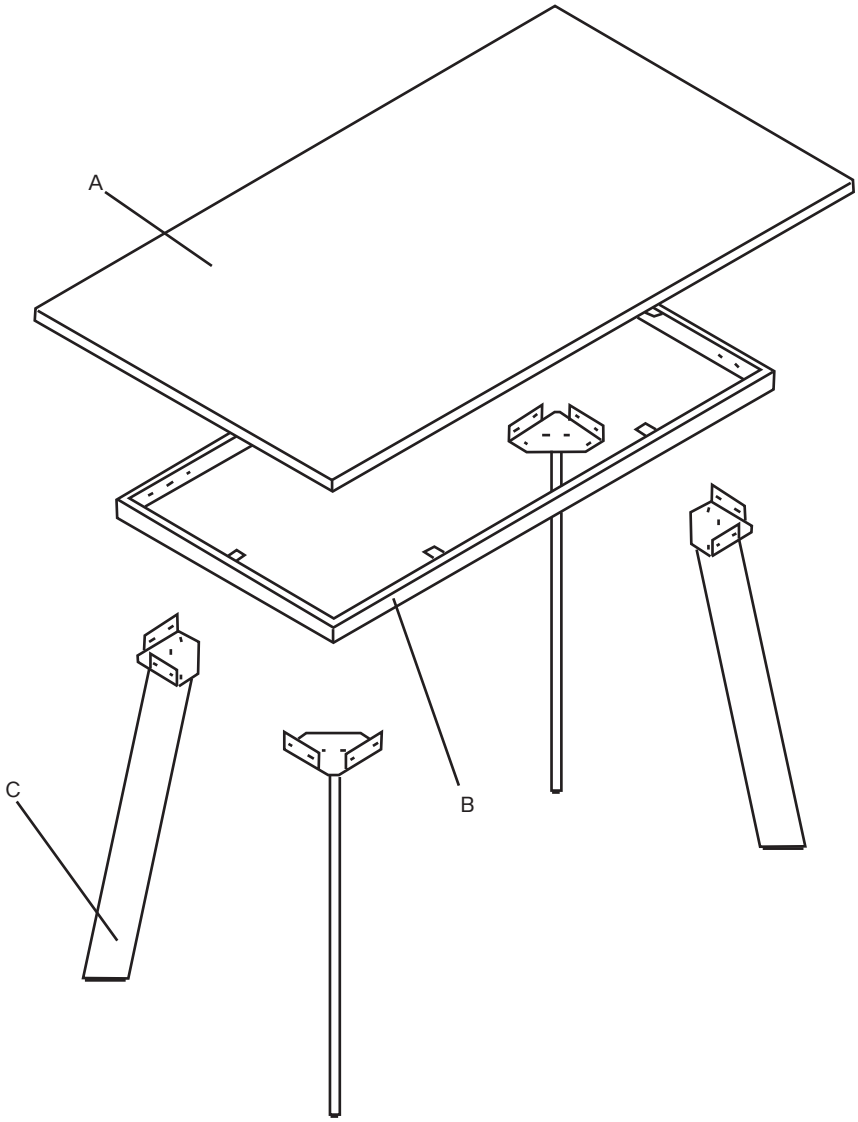

ACABADOS ESTRUCTURAS

Negro Ral 9005 | Blanco Ral 9003 | Gris Ral 9006 | Gris Arcilla | Verde Arcilla | Terracota

AIC

REC

MESA DE TRABAJO

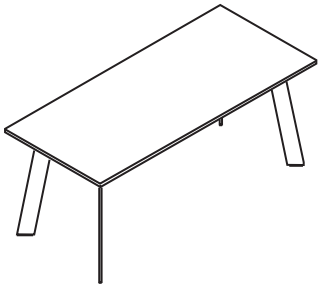

Referencia	Medidas L/P/H	Melamina	Compacto	P. Sense
REF.REC 01	140 x 80 x 75	463 €	565 €	600 €
REF.REC 02	160 x 80 x 75	481 €	596 €	635 €
REF.REC 03	180 x 80 x 75	500 €	627 €	670 €
REF.REC 04	200 x 80 x 75	520 €	662 €	708 €

MESA CON MUEBLE PEDESTAL

Referencia		Incremento a la mesa
REF.REC 39	mesa con REF.CAJ.PORT.MESA pág. 137	441 €
REF.REC 40	mesa con mueble pedestal diáfano REF. JON34 pág. 154	129 €
REF.REC 41	mesa con mueble pedestal con dos puertas REF. JON 35 pág. 154	317 €
REF.REC 42	mesa con mueble pedestal con dos archivadores REF. JON36 pág. 154	655 €

ALA MESA

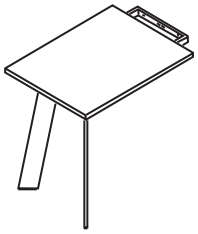

Referencia	Medidas L/P/H	Melamina	Compacto	P. Sense
REF.REC 05	80 x 60 x 75	273 €	312 €	333 €
REF.REC 06	100 x 60 x 75	291 €	337 €	362 €

CAJONERA PORTANTE

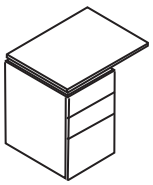

Referencia	Medidas L/P/H	Melamina	Compacto	P. Sense
REF.REC 07	80 x 60 x 75	580 €	619 €	641 €
REF.REC 08	100 x 60 x 75	598 €	643 €	669 €

Posibilidad de hacer medidas especiales

Estructura	Melamina	Compacto	Perfect Sense
Metálico pintado epoxi Ral 9003 blanco o Ral 9005 negro Otros acabados consultar Cajonera portante metálica color blanco RAL 9003 y negro RAL 9005. Color gris RAL 9006 a consultar	MB: Blanco MR: Roble MN: Nogal AC: Acacia MH: Haya GF: Grafito GR: Gris GA: Gris Arcilla VA:Verde Arcilla MT:Terracota NE: Negro (en 19 mm)	CB: Blanco CN: Negro CGR: Gris CGF: Grafito	PN: Negro PGC: Gris Cachemira PBA: Blanco Alpino PGG: Gris Grafito Servicio Express en una semana color blanco

Nota: Añadir a las referencias el código correspondiente al acabado

REUNIONES

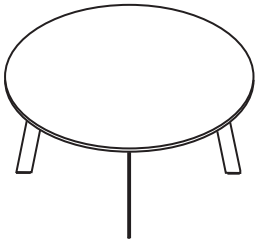

Referencia	Medidas L/P/H	Melamina	Compacto	P. Sense
REF.REC 09	diam 120 x 75	506 €	633 €	702 €
REF.REC 10	diam 130 x 75	523 €	672 €	744 €
REF.REC 11	diam 140 x 75	548 €	721 €	798 €
REF.REC 36	diam 150 x 75	582 €	765 €	847 €
REF.REC 37	diam 160 x 75	621 €	819 €	906 €
REF.REC 38	diam 180 x 75	673 €	923 €	1.020 €

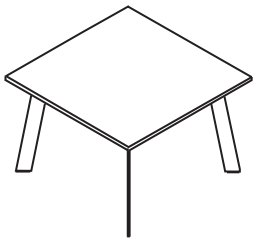

Referencia	Medidas L/P/H	Melamina	Compacto	P. Sense
REF.REC 12	120 x 120 x 75	505 €	625 €	664 €
REF.REC 33	130 x 130 x 75	516 €	670 €	714 €
REF.REC 13	140 x 140 x 75	537 €	714 €	764 €

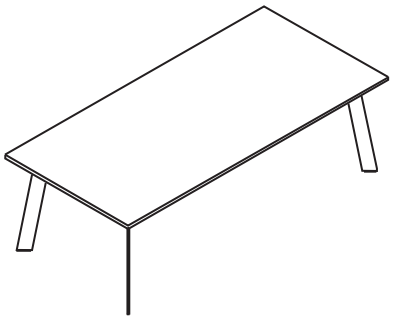

Referencia	Medidas L/P/H	Melamina	Compacto	P. Sense
REF.REC 14	200 x 120 x 75	599 €	804 €	859 €
REF.REC 15	220 x 120 x 75	660 €	903 €	962 €
REF.REC 16	240 x 120 x 75	706 €	950 €	1.014 €

Posibilidad de hacer medidas especiales

Estructura	Melamina	Compacto	Perfect Sense
Metálico pintado epoxi Ral 9003 blanco o Ral 9005 negro Otros acabados consultar	MB: Blanco MR: Roble MN: Nogal AC: Acacia MH: Haya GF: Grafito GR: Gris GA: Gris Arcilla VA:Verde Arcilla MT:Terracota NE: Negro (en 19 mm)	CB: Blanco CN: Negro CGR: Gris CGF: Grafito	PN: Negro PGC: Gris Cachemira PBA: Blanco Alpino PGG: Gris Grafito

Nota: Añadir a las referencias el código correspondiente al acabado

AIC

REC

REUNIONES

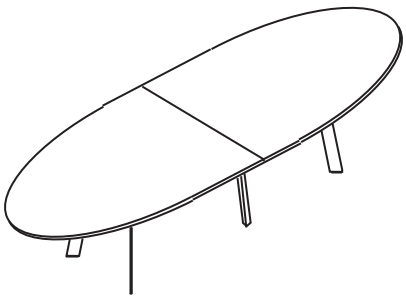

Referencia	Medidas L/P/H	Melamina	Compacto	P. Sense
REF.REC 29	320 x 120 x 75	1.071 €	1.451 €	1.616 €
REF.REC 30	360 x 120 x 75	1.116 €	1.542 €	1.716 €

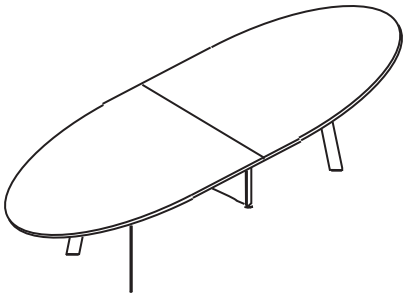

Referencia	Medidas L/P/H	Melamina	Compacto	P. Sense
REF.REC 29T	320 x 120 x 75	1.135 €	1.517 €	1.681 €
REF.REC 30T	360 x 120 x 75	1.179 €	1.605 €	1.780 €

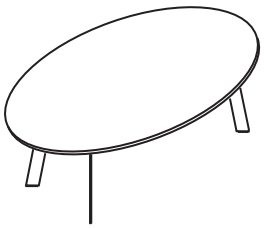

Referencia	Medidas L/P/H	Melamina	Compacto	P. Sense
REF.REC 31	200 x 120 x 75	636 €	859 €	954 €
REF.REC 32	240 x 120 x 75	680 €	946 €	1.050 €

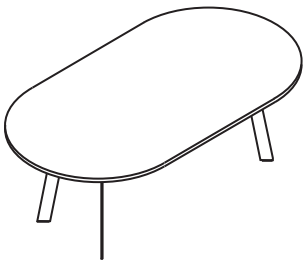

Referencia	Medidas L/P/H	Melamina	Compacto	P. Sense
REF.REC 39	200 x 120 x 75	636 €	859 €	954 €
REF.REC 40	240 x 120 x 75	680 €	948 €	1.052 €

Posibilidad de hacer medidas especiales

Estructura	Melamina	Compacto	Perfect Sense
Metálico pintado epoxi Ral 9003 blanco o Ral 9005 negro Otros acabados consultar	MB: Blanco MR: Roble MN: Nogal AC: Acacia MH: Haya GF: Grafito GR: Gris GA: Gris Arcilla VA:Verde Arcilla MT:Terracota NE: Negro (en 19 mm)	CB: Blanco CN: Negro CGR: Gris CGF: Grafito	PN: Negro PGC: Gris Cachemira PBA: Blanco Alpino PGG: Gris Grafito

Nota: Añadir a las referencias el código correspondiente al acabado

MULTIPUESTOS

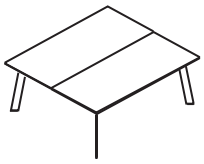

Referencia	Medidas L/P/H	Melamina	Compacto	P. Sense
REF.REC 17	140 x 160 x 75	618 €	930 €	897 €
REF.REC 18	160 x 160 x 75	650 €	995 €	964 €
REF.REC 19	180 x 160 x 75	732 €	1.060 €	1.078 €
REF.REC 20	200 x 160 x 75	770 €	1.132 €	1.153 €

Pie central

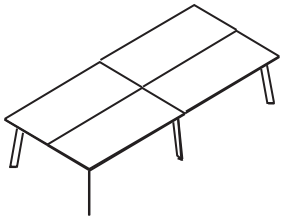

Referencia	Medidas L/P/H	Melamina	Compacto	P. Sense
REF.REC 21	280 x 160 x 75	1.099 €	1.712 €	1.658 €
REF.REC 22	320 x 160 x 75	1.163 €	1.841 €	1.791 €
REF.REC 23	360 x 160 x 75	1.339 €	1.971 €	2.031 €
REF.REC 24	400 x 160 x 75	1.415 €	2.112 €	2.181 €

Totem

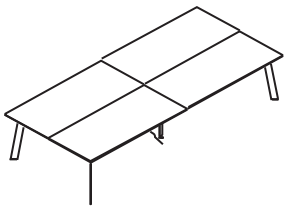

Referencia	Medidas L/P/H	Melamina	Compacto	P. Sense
REF.REC 21T	280 x 160 x 75	1.125 €	1.739 €	1.685 €
REF.REC 22T	320 x 160 x 75	1.188 €	1.869 €	1.817 €
REF.REC 23T	360 x 160 x 75	1.367 €	1.998 €	2.060 €
REF.REC 24T	400 x 160 x 75	1.668 €	2.402 €	2.435 €

Pie central

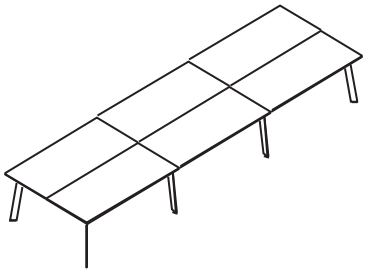

Referencia	Medidas L/P/H	Melamina	Compacto	P. Sense
REF.REC 25	420 x 160 x 75	1.580 €	2.501 €	2.419 €
REF.REC 26	480 x 160 x 75	1.675 €	2.695 €	2.618 €
REF.REC 27	540 x 160 x 75	1.939 €	2.889 €	2.977 €
REF.REC 28	600 x 160 x 75	2.054 €	3.101 €	3.203 €

Totem

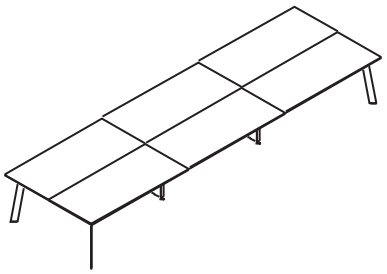

Referencia	Medidas L/P/H	Melamina	Compacto	P. Sense
REF.REC 25T	420 x 160 x 75	1.621 €	2.548 €	2.461 €
REF.REC 26T	480 x 160 x 75	1.715 €	2.742 €	2.657 €
REF.REC 27T	540 x 160 x 75	2.023 €	2.971 €	3.061 €
REF.REC 28T	600 x 160 x 75	2.386 €	3.489 €	3.535 €

Posibilidad de hacer medidas especiales

Estructura

Metálico pintado epoxi Ral 9003 blanco o Ral 9005 negro

Otros acabados consultar

Melamina

MB: Blanco
MR: Roble
MN: Nogal
AC: Acacia
MH: Haya
GF: Grafito
GR: Gris
GA: Gris Arcilla
VA:Verde Arcilla
MT:Terracota
NE: Negro (en 19 mm)

Compacto

CB: Blanco
CN: Negro
CGR: Gris
CGF: Grafito

Perfect Sense

PN: Negr
PGC: Gris Cachemira
PBA: Blanco Alpino
PGG: Gris Grafito

Servicio Express en una semana color blanco

Nota: Añadir a las referencias el código correspondiente al acabado

AIC

CENTO

CARACTERISTICAS TÉCNICAS

Mesas

Estructuras

Pies individuales de acero de tubular 100x40 mm atornillados directamente a la tapa, pintados en color blanco opaco RAL 9003 y negro opaco RAL 9005

Tapas

Melamina: Tablero aglomerado de 40 mm bilaminado, acabado según colores de la serie. Canto en PVC de 2 mm con terminación de radio 2 mm

Madera: Tablero aglomerado de 40 mm chapado dos caras, en acabado según muestra, con canteado de la misma chapa

Posibilidad de hacer medidas y colores especiales

Otros acabados estructuras, incremento a consultar

Los acabados distintos a la melamina blanca llevan un incremento del 5%



DESPIECE MESA

Elementos

A Tapa mesa
B Pies

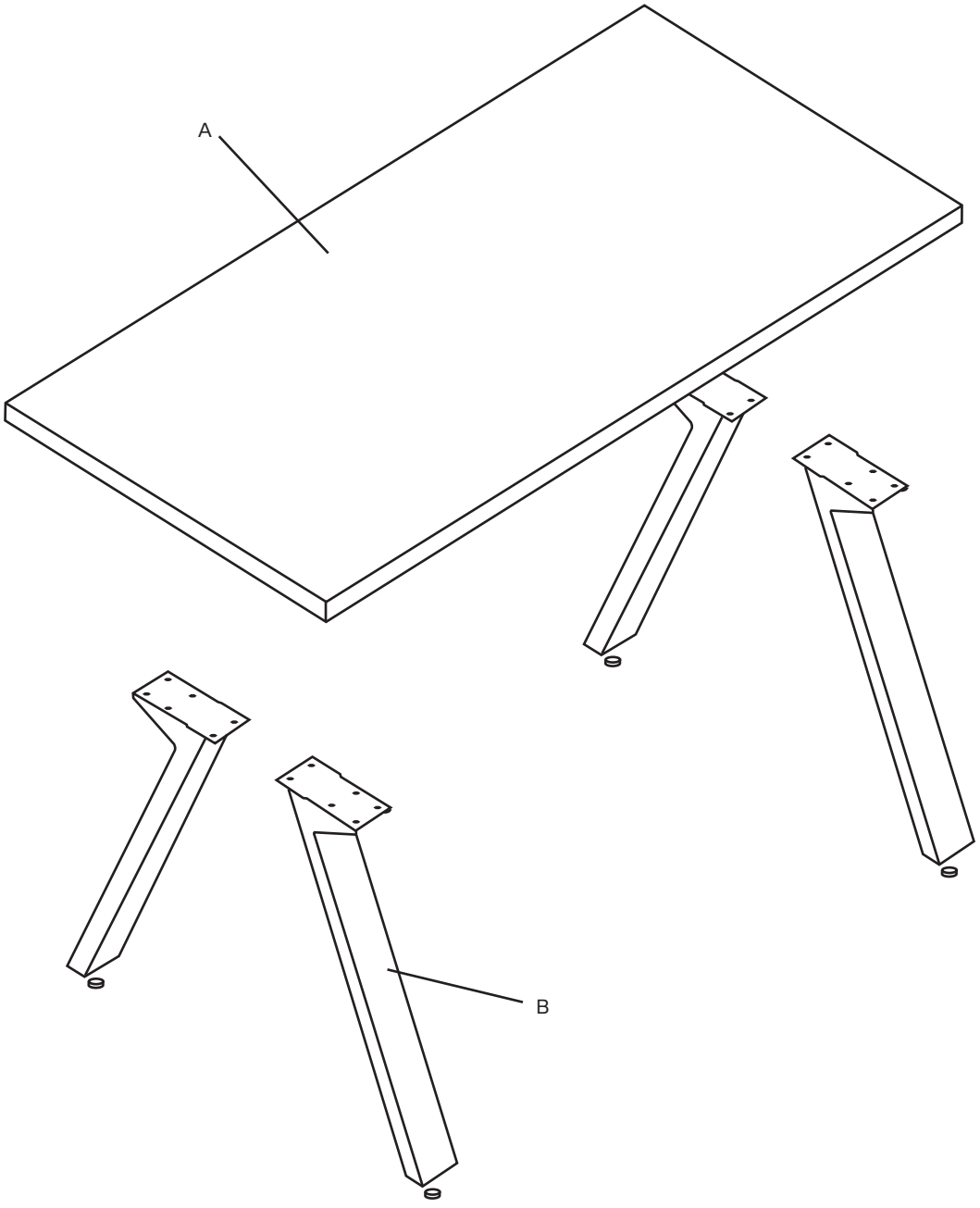

ACABADOS ESTRUCTURAS



Negro Ral 9005 | Blanco Ral 9003 | Gris Ral 9006 | Gris Arcilla | Verde Arcilla | Terracota

AIC

CENTO

MESA DE TRABAJO

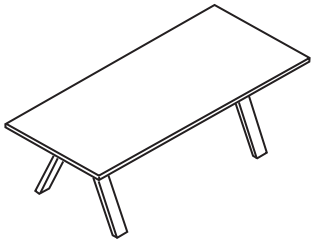

Referencia	Medidas L/P/H	Melamina	Madera
REF.CENTO 01	160 x 90 x 75	593 €	1.147 €
REF.CENTO 02	180 x 90 x 75	617 €	1.240 €
REF.CENTO 03	200 x 90 x 75	640 €	1.335 €
REF.CENTO 04	220 x 90 x 75	663 €	1.428 €

MESA ALTA

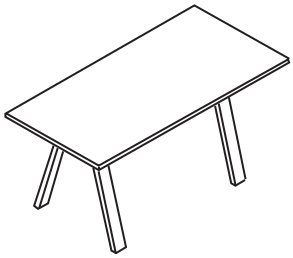

Referencia	Medidas L/P/H	Melamina	Madera
REF.CENTO 05	140 x 90 x 110	687 €	1.172 €
REF.CENTO 06	160 x 90 x 110	710 €	1.264 €
REF.CENTO 07	180 x 90 x 110	734 €	1.356 €
REF.CENTO 08	200 x 90 x 110	755 €	1.451 €

REUNIONES



Referencia	Medidas L/P/H	Melamina	Madera
3 Pies			
REF.CENTO 09	diam 90 x 75	439 €	1.431 €
REF.CENTO 10	diam 100 x 75	484 €	1.492 €
REF.CENTO 11	diam 110 x 75	512 €	1.554 €
4 Pies			
REF.CENTO 12	diam 120 x 75	634 €	1.703 €
REF.CENTO 13	diam 130 x 75	668 €	-
REF.CENTO 14	diam 140 x 75	706 €	-
REF.CENTO 15	diam 150 x 75	746 €	-

REUNIONES ALTA



Referencia	Medidas L/P/H	Melamina	Madera
3 Pies			
REF.CENTO 16	diam 90 x 110	526 €	1.518 €
REF.CENTO 17	diam 100 x 110	571 €	1.580 €
REF.CENTO 18	diam 110 x 110	600 €	1.641 €

Posibilidad de hacer medidas especiales

Estructura

Metálico pintado epoxi
Ral 9003 blanco opaco
Ral 9005 negro opaco

Melamina (40mm)

MB: Blanco
MN: Nogal
AC: Acacia

Madera (40mm)

RN: Roble Natural
NG:Nogal Precompuesto

Nota: Añadir a las referencias el código correspondiente al acabado

REUNIONES

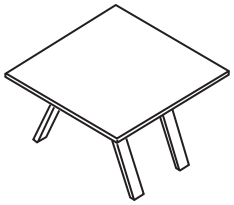

Referencia	Medidas L/P/H	Melamina	Madera
REF.CENTO 19	120 x 120 x 75	590 €	1.268 €
REF.CENTO 20	130 x 130 x 75	619 €	-
REF.CENTO 21	140 x 140 x 75	650 €	-
REF.CENTO 22	150 x 150 x 75	682 €	-
REF.CENTO 23	160 x 160 x 75	718 €	-

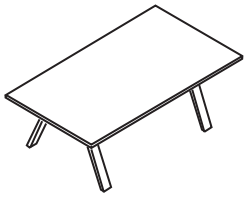

Referencia	Medidas L/P/H	Melamina	Madera
REF.CENTO 24	200 x 120 x 75	703 €	1.641 €
REF.CENTO 25	220 x 120 x 75	722 €	1.764 €
REF.CENTO 26	240 x 120 x 75	750 €	1.886 €

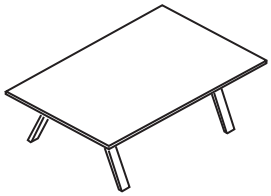

Referencia	Medidas L/P/H	Melamina	Madera
REF.CENTO 27	200 x 140 x 75	785 €	-
REF.CENTO 28	220 x 140 x 75	801 €	-
REF.CENTO 29	240 x 140 x 75	844 €	-

REUNIONES ELIPTICA

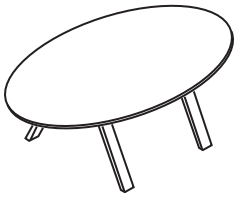

Referencia	Medidas L/P/H	Melamina	Madera
REF.CENTO 30	200 x 120 x 75	869 €	1.703 €
REF.CENTO 31	240 x 120 x 75	950 €	1.764 €

REUNIONES OVALADA

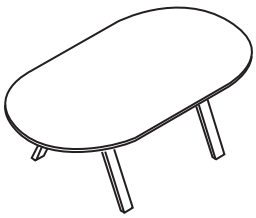

Referencia	Medidas L/P/H	Melamina	Madera
REF.CENTO 32	200 x 120 x 75	869 €	1.947 €
REF.CENTO 34	220 x 120 x 75	884 €	1.979 €
REF.CENTO 33	240 x 120 x 75	950 €	2.009 €

Posibilidad de hacer medidas especiales

Estructura	Melamina (40mm)	Madera (40mm)
Metálico pintado epoxi Ral 9003 blanco opaco Ral 9005 negro opaco	MB: Blanco MN: Nogal AC: Acacia	RN: Roble Natural NG:Nogal Precompuesto

Nota: Añadir a las referencias el código correspondiente al acabado

AIC

CENTO

REUNIONES

Referencia	Medidas L/P/H	Melamina	Madera
REF.CENTO 35	400 x 120 x 75	1.254 €	3.167 €
REF.CENTO 36	400 x 140 x 75	1.422 €	-

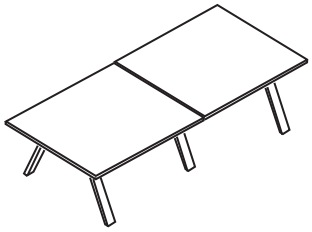

REF.CENTO 37	440 x 120 x 75	1.479 €	3.604 €
REF.CENTO 38	480 x 120 x 75	1.537 €	3.854 €
REF.CENTO 39	440 x 140 x 75	1.641 €	-
REF.CENTO 40	480 x 140 x 75	1.731 €	

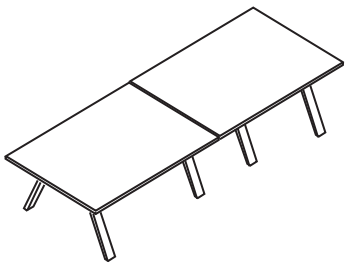

Referencia	Medidas L/P/H	Melamina	Madera
REF.CENTO 41	600 x 120 x 75	2.167 €	5.036 €
REF.CENTO 42	660 x 120 x 75	2.224 €	5.410 €
REF.CENTO 43	720 x 120 x 75	2.310 €	5.784 €
REF.CENTO 44	600 x 140 x 75	2.418 €	
REF.CENTO 45	660 x 140 x 75	2.466 €	
REF.CENTO 46	720 x 140 x 75	2.600 €	

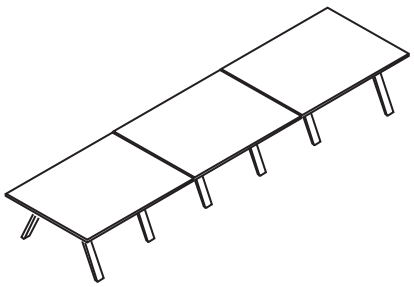

BANDEJA PASACABLES

Referencia	Medidas L/P/H	Metal
REF.CENTO 47	110 x 52 x 9	102 €

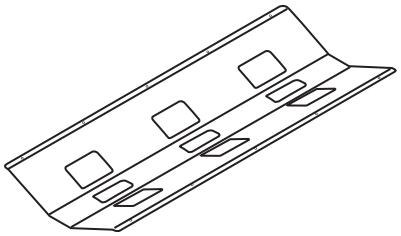

Posibilidad de hacer medidas especiales

Estructura	Melamina (40mm)	Compacto	Madera (40mm)
Metálico pintado epoxi Ral 9003 blanco opaco Ral 9005 negro opaco	MB: Blanco MN: Nogal AC: Acacia	CB: Blanco CN: Negro CGR: Gris CGF: Grafito	RN: Roble Natural NG:Nogal Precompuesto

Nota: Añadir a las referencias el código correspondiente al acabado

DETALLE PIE

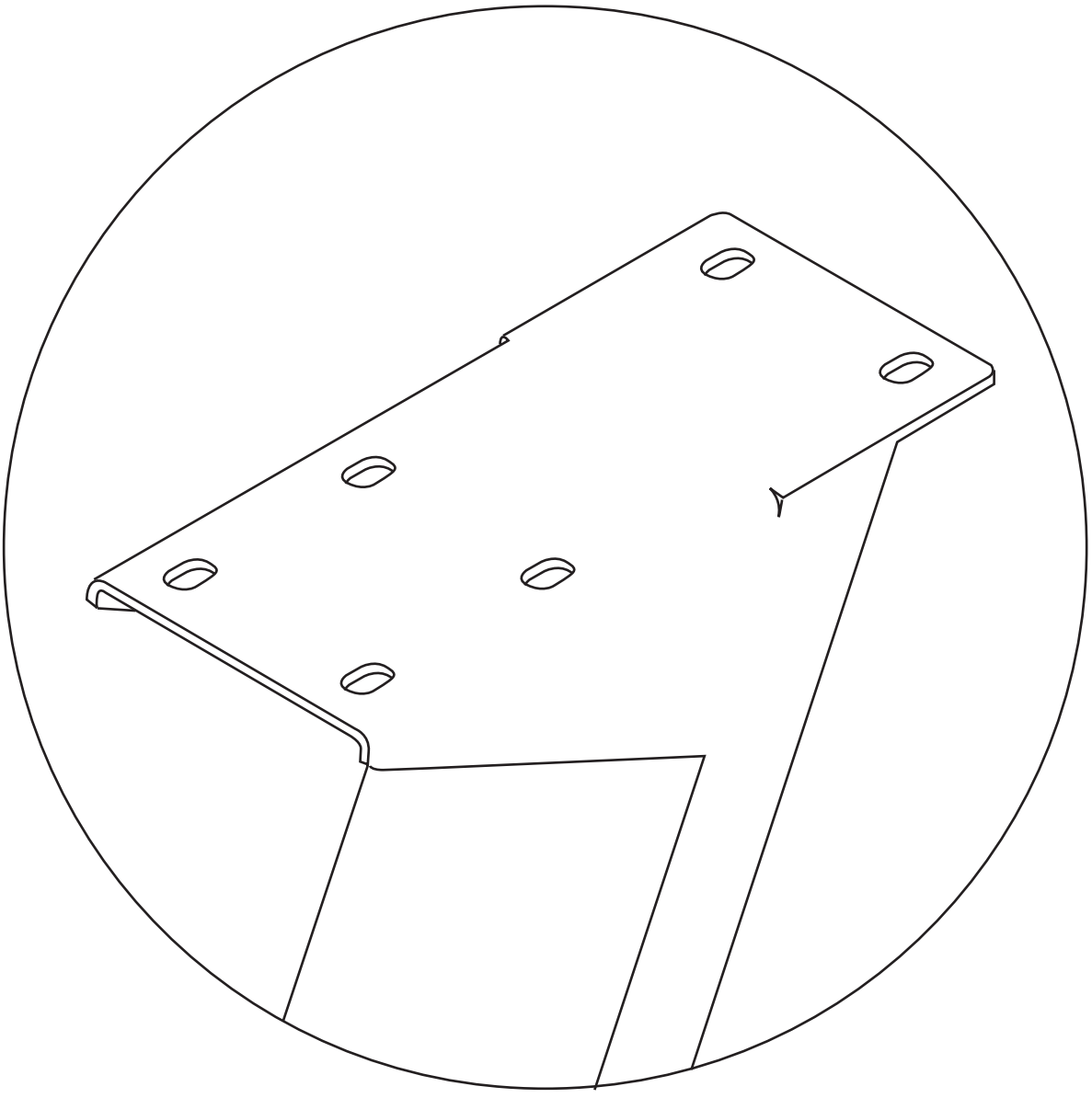

AIC

CENTO MADERA

CARACTERISTICAS TÉCNICAS

Mesas

Estructuras

Pies individuales de haya maciza pulimentada con herraje de acero de tubular 100x40 mm atornillado directamente a la tapa, pintado en color blanco opaco RAL 9003 y negro opaco RAL 9005

Tapas

Melamina: Tablero aglomerado de 40 mm bilaminado, acabado según colores de la serie. Canto en PVC de 2 mm con terminación de radio 2mm

Posibilidad de hacer medidas y colores especiales

Los acabados distintos a la melamina blanca llevan un incremento del 5%



DESPIECE MESA

Elementos

A Tapa mesa
B Pies

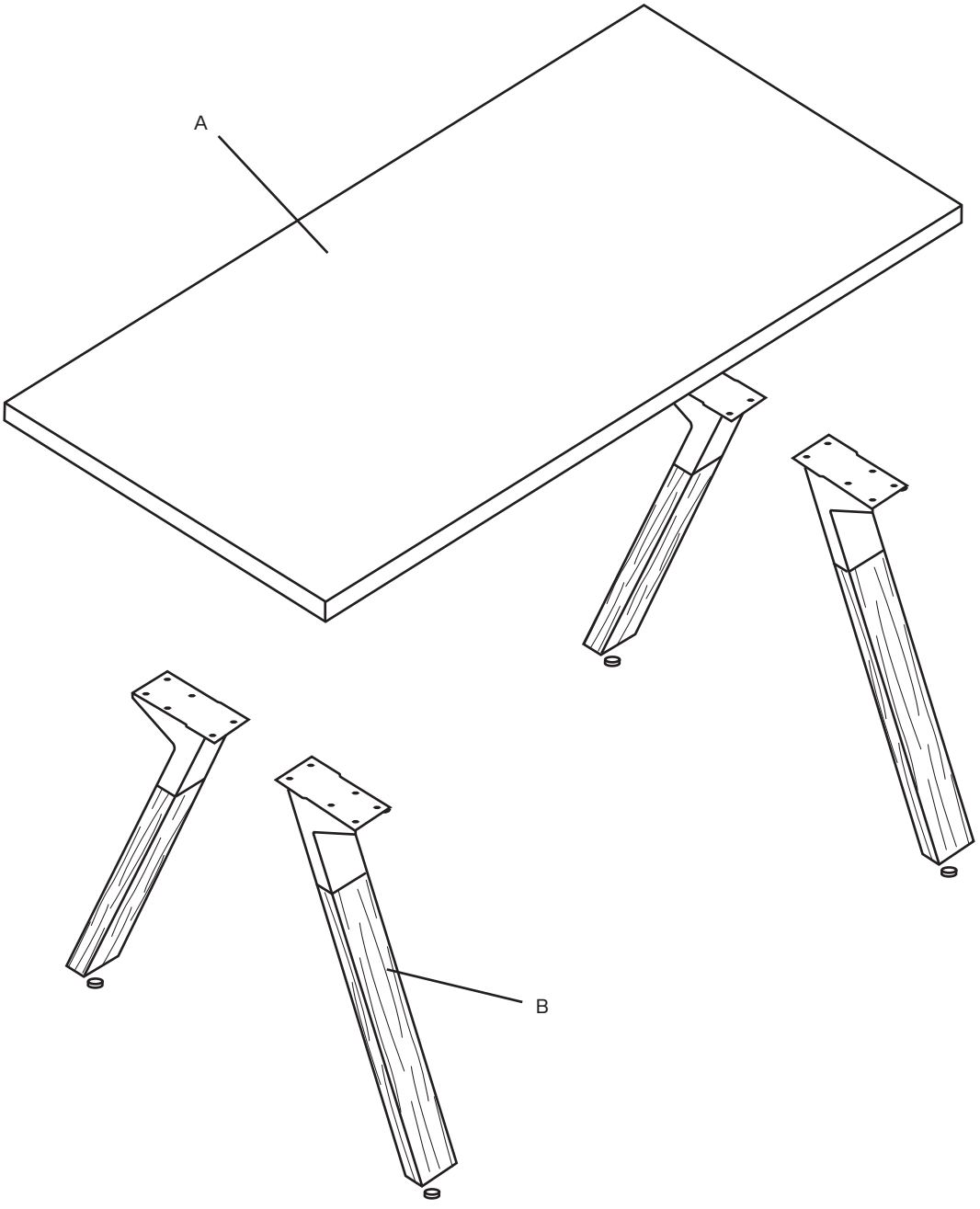

ACABADOS ESTRUCTURAS

Negro Ral 9005

Blanco Ral 9003

AIC

CENTO MADERA

MESA DE TRABAJO

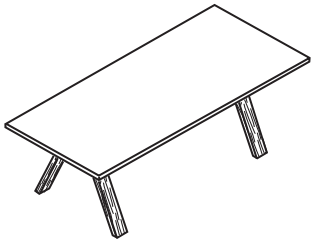

Referencia	Medidas L/P/H	Melamina
REF. CENTO 01M	160 x 90 x 75	801 €
REF.CENTO 02M	180 x 90 x 75	824 €
REF.CENTO 03M	200 x 90 x 75	847 €
REF.CENTO 04M	220 x 90 x 75	869 €

REUNIONES



Referencia	Medidas L/P/H	Melamina
3 Pies		
REF.CENTO 09M	diam 90 x 75	802 €
REF.CENTO 10M	diam 100 x 75	612 €
REF.CENTO 11M	diam 110 x 75	657 €
4 Pies		
REF.CENTO 12M	diam 120 x 75	830 €
REF.CENTO 13M	diam 130 x 75	864 €
REF.CENTO 14M	diam 140 x 75	899 €
REF.CENTO 15M	diam 150 x 75	936 €

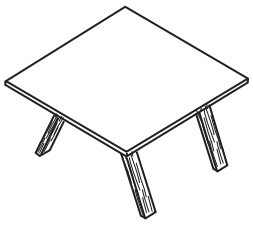

Referencia	Medidas L/P/H	Melamina
REF.CENTO 19M	120 x 120 x 75	1.074 €
REF.CENTO 20M	130 x 130 x 75	821 €
REF.CENTO 21M	140 x 140 x 75	849 €
REF.CENTO 22M	150 x 150 x 75	881 €
REF.CENTO 23M	160 x 160 x 75	913 €

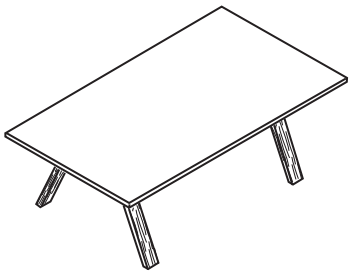

Referencia	Medidas L/P/H	Melamina
REF.CENTO 24M	200 x 120 x 75	893 €
REF.CENTO 25M	220 x 120 x 75	933 €
REF.CENTO 26M	240 x 120 x 75	951 €

Posibilidad de hacer medidas especiales

Estructura

Metálico pintado epoxi
Ral 9003 blanco Ral 9005 negro opaco

Melamina (40mm)

MB: Blanco
MN: Nogal
AC: Acacia

Nota: Añadir a las referencias el código correspondiente al acabado

REUNIONES

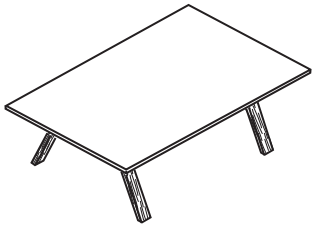

Referencia	Medidas L/P/H	Melamina
REF.CENTO 27M	200 x 140 x 75	980 €
REF.CENTO 28M	220 x 140 x 75	1.015 €
REF.CENTO 29M	240 x 140 x 75	1.030 €

REUNIONES ELIPTICA

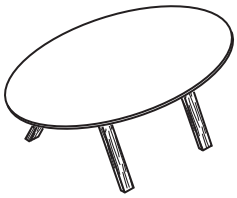

Referencia	Medidas L/P/H	Melamina
REF.CENTO 30M	200 x 120 x 75	975 €
REF.CENTO 31M	240 x 120 x 75	1.099 €

REUNIONES OVALADA

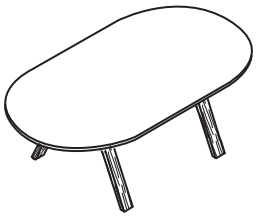

Referencia	Medidas L/P/H	Melamina
REF.CENTO 32M	200 x 120 x 75	1.180 €
REF.CENTO 34M	200 x 120 x 75	1.099 €
REF.CENTO 33M	240 x 120 x 75	1.113 €

Posibilidad de hacer medidas especiales

Estructura	Melamina (40mm)
Metálico pintado epoxi Ral 9003 blanco o Ral 9005 negro opaco	MB: Blanco MN: Nogal AC: Acacia

Nota: Añadir a las referencias el código correspondiente al acabado

AIC

CENTO MADERA

REUNIONES

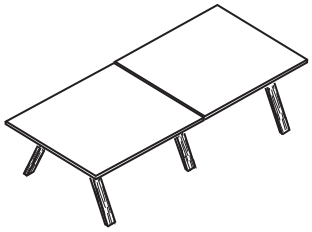

Referencia	Medidas L/P/H	Melamina
REF.CENTO 35M	400 x 120 x 75	1.523 €
REF.CENTO 36M	400 x 140 x 75	1.701 €

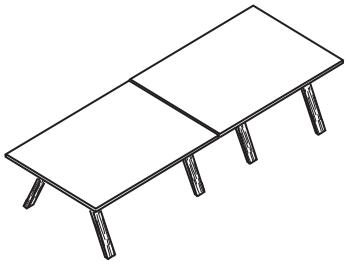

REF.CENTO 37M	440 x 120 x 75	2.584 €
REF.CENTO 38M	480 x 120 x 75	2.621 €
REF.CENTO 39M	440 x 140 x 75	2.751 €
REF.CENTO 40M	480 x 140 x 75	2.783 €

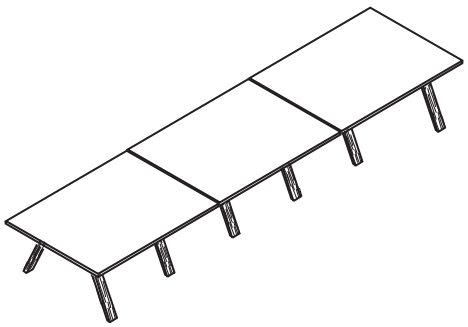

Referencia	Medidas L/P/H	Melamina
REF.CENTO 41M	600 x 120 x 75	4.093 €
REF.CENTO 42M	660 x 120 x 75	4.217 €
REF.CENTO 43M	720 x 120 x 75	4.273 €
REF.CENTO 44M	600 x 140 x 75	4.360 €
REF.CENTO 45M	660 x 140 x 75	4.468 €
REF.CENTO 46M	720 x 140 x 75	4.516 €

BANDEJA PASACABLES

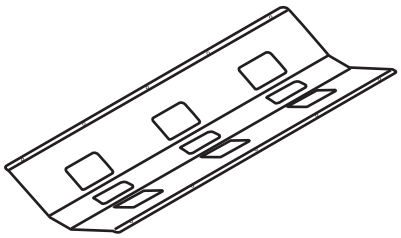

Referencia	Medidas L/P/H	
REF.CENTO 47	110 x 52 x 9	102 €

Posibilidad de hacer medidas especiales

Estructura	Melamina (40mm)
Metálico pintado epoxi Ral 9003 blanco o Ral 9005 negro opaco	MB: Blanco MN: Nogal AC: Acacia

Nota: Añadir a las referencias el código correspondiente al acabado

DETALLE PIE MADERA

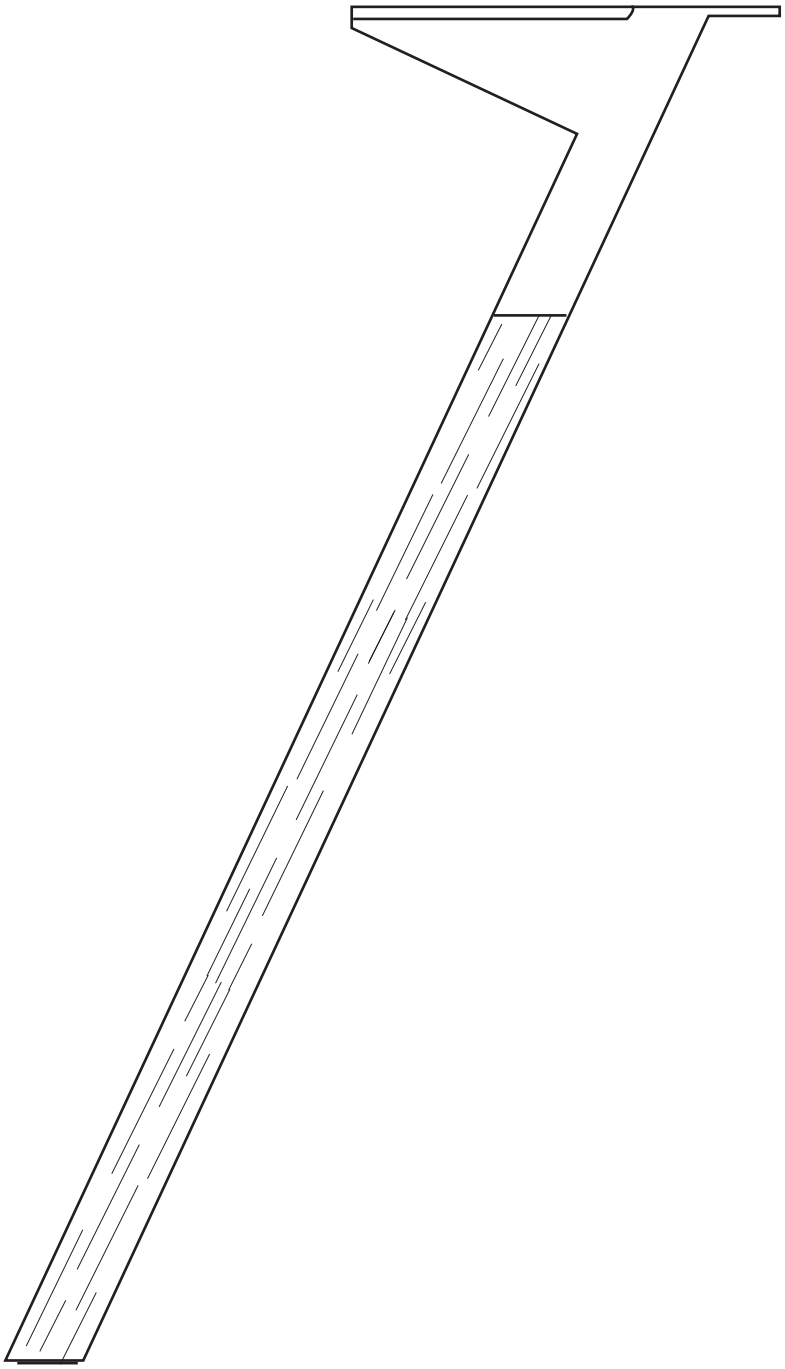

AIC

CUBE

CARACTERISTICAS TÉCNICAS

Mesas

Estructuras

Pies y travesaños en acero de 40x40mm con reguladores en su parte inferior. Largueros en acero de 60x30 unidos por nudos en aluminio. Estructura pintada en epoxi blanco RAL 9003 o negro RAL 9005 microtexturizado.

Tapas

Melamina: Tablero aglomerado de 25 mm bilaminado, acabado según colores de la serie. Canto en PVC de 2 mm con terminación de radio 2mm

Compacto: tablero de 13mm

Perfect Sense: Tablero MDF de 19 mm acabado lacado PerfectSense Premium Matt

Posibilidad de hacer medidas y colores especiales

Otros acabados estructuras, incremento a consultar

Los acabados distintos a la melamina blanca llevan un incremento del 5%



DESPIECE MESA

Elementos

A Tapa mesa
B Pies
C Largueros
D Travesaños
E Niveladores
F Nudos estructura
G Union nudos estructura

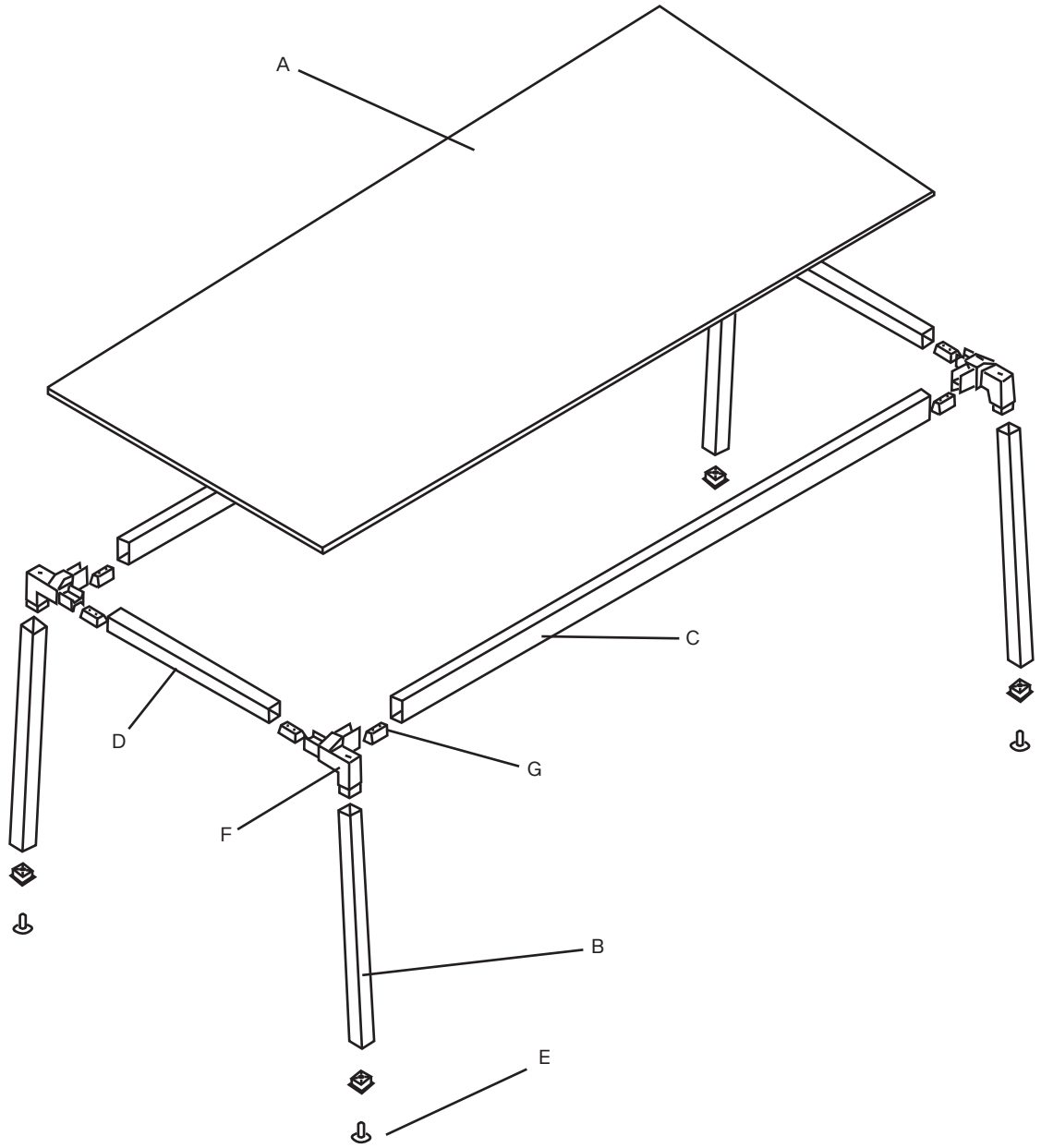

ACABADOS ESTRUCTURAS



Negro Ral 9005 | Blanco Ral 9003 | Gris Ral 9006 | Gris Arcilla | Verde Arcilla | Terracota

AIC

CUBE

MESA DE TRABAJO

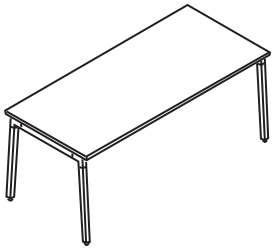

Referencia	Medidas L/P/H	Melamina	Compacto	P.Sense
REF.CUBE 01	120 x 60 x 75	447 €	508 €	
REF.CUBE 02	140 x 60 x 75	463 €	533 €	
REF.CUBE 03	160 x 60 x 75	480 €	558 €	
REF.CUBE 04	180 x 60 x 75	497 €	588 €	
REF.CUBE 05	200 x 60 x 75	536 €	613 €	
REF.CUBE 06	120 x 80 x 75	467 €	549 €	
REF.CUBE 07	140 x 80 x 75	486 €	585 €	
REF.CUBE 08	160 x 80 x 75	504 €	616 €	
REF.CUBE 09	180 x 80 x 75	523 €	646 €	
REF.CUBE 10	200 x 80 x 75	542 €	677 €	

ALA MESA



Referencia	Medidas L/P/H	Melamina	Compacto	P.Sense
REF.CUBE 11	80 x 60 x 75	275 €	318 €	
REF.CUBE 12	100 x 60 x 75	294 €	343 €	
REF.CUBE 13	120 x 60 x 75	308 €	369 €	

Posibilidad de hacer medidas especiales

Estructura	Melamina	Compacto	Perfect Sense
Metálico pintado epoxi Ral 9003 blanco o Ral 9005 negro microtexturizado Otros acabados consultar	MB: Blanco MR: Roble MN: Nogal AC: Acacia MH: Haya GF: Grafito GR: Gris GA: Gris Arcilla VA:Verde Arcilla MT:Terracota NE: Negro (en 19 mm)	CB: Blanco CN: Negro CGR: Gris CGF: Grafito	PN: Negro PGC: Gris Cachemira PBA: Blanco Alpino PGG: Gris Grafito

Nota: Añadir a las referencias el código correspondiente al acabado

REUNIONES

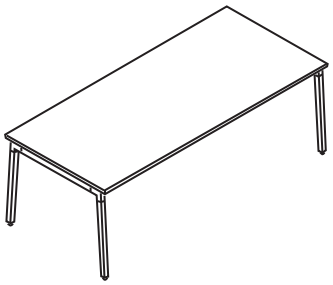

Referencia	Medidas L/P/H	Melamina	Compacto	P.Sense
REF.CUBE 29	200x 120 x 75	610 €	808 €	
REF.CUBE 30	220 x 120 x 75	673 €	850 €	
REF.CUBE 31	240 x 120 x 75	695 €	891 €	

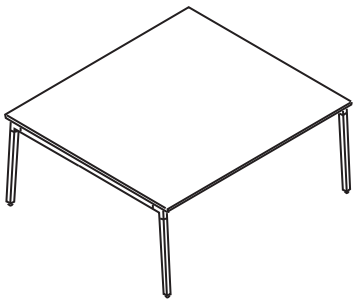

Referencia	Medidas L/P/H	Melamina	Compacto	P.Sense
REF.CUBE 32	120 x 120 x 75	519 €	636 €	
REF.CUBE 33	140 x 140 x 75	596 €	724 €	
REF.CUBE 34	160 x 160 x 75	656 €	828 €	

Posibilidad de hacer medidas especiales

Estructura	Melamina	Compacto	Perfect Sense
Metálico pintado epoxi Ral 9003 blanco o Ral 9005 negro microtexturizado Otros acabados consultar	MB: Blanco MR: Roble MN: Nogal AC: Acacia MH: Haya GF: Grafito GR: Gris GA: Gris Arcilla VA:Verde Arcilla MT:Terracota NE: Negro (en 19 mm)	CB: Blanco CN: Negro CGR: Gris CGF: Grafito	PN: Negro PGC: Gris Cachemira PBA: Blanco Alpino PGG: Gris Grafito

Nota: Añadir a las referencias el código correspondiente al acabado

AIC

CUBE

MULTIPUESTOS

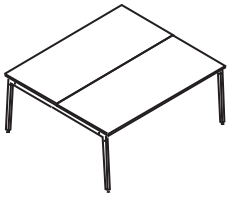

Referencia	Medidas L/P/H	Melamina	Compacto	P.Sense
REF.CUBE 35	120 x 160 x 75	635 €	802 €	
REF.CUBE 36	140 x 160 x 75	664 €	865 €	
REF.CUBE 37	160 x 160 x 75	692 €	918 €	
REF.CUBE 38	180 x 160 x 75	722 €	971 €	
REF.CUBE 39	200 x 160 x 75	752 €	1.024 €	

Totem

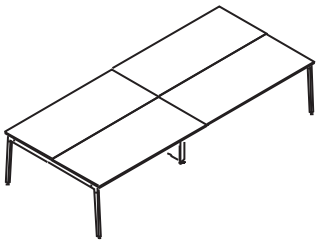

Referencia	Medidas L/P/H	Melamina	Compacto	P.Sense
REF.CUBE 40	240 x 160 x 75	1.106 €	1.437 €	
REF.CUBE 41	280 x 160 x 75	1.163 €	1.563 €	
REF.CUBE 42	320 x 160 x 75	1.219 €	1.669 €	
REF.CUBE 43	360 x 160 x 75	1.279 €	1.775 €	
REF.CUBE 44	400 x 160 x 75	1.340 €	1.882 €	

Totem

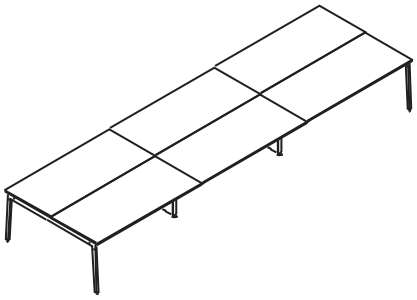

Referencia	Medidas L/P/H	Melamina	Compacto	P.Sense
REF.CUBE 45	360 x 160 x 75	1.536 €	2.032 €	
REF.CUBE 46	420 x 160 x 75	1.621 €	2.221 €	
REF.CUBE 47	480 x 160 x 75	1.706 €	2.380 €	
REF.CUBE 48	540 x 160 x 75	1.796 €	2.539 €	
REF.CUBE 49	600 x 160 x 75	1.887 €	2.699 €	

Posibilidad de hacer medidas especiales

Estructura	Melamina	Compacto	Perfect Sense
Metálico pintado epoxi Ral 9003 blanco o Ral 9005 negro microtexturizado Otros acabados consultar	MB: Blanco MR: Roble MN: Nogal AC: Acacia MH: Haya GF: Grafito GR: Gris GA: Gris Arcilla VA:Verde Arcilla MT:Terracota NE: Negro (en 19 mm)	CB: Blanco CN: Negro CGR: Gris CGF: Grafito	PN: Negro PGC: Gris Cachemira PBA: Blanco Alpino PGG: Gris Grafito

Nota: Añadir a las referencias el código correspondiente al acabado

DETALLE NUDOS ESTRUCTURALES

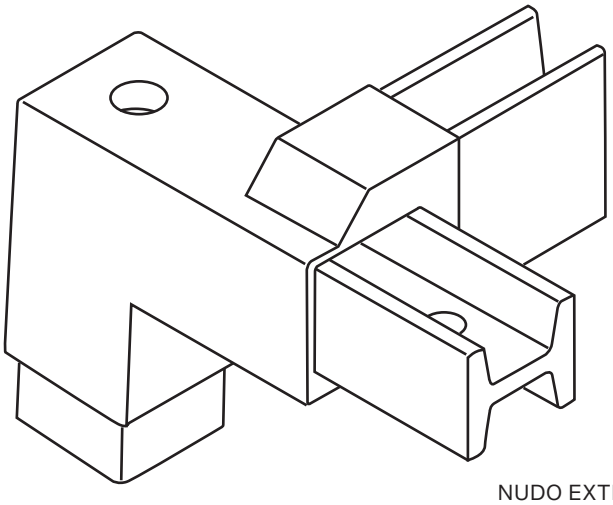

NUDO EXTERIOR

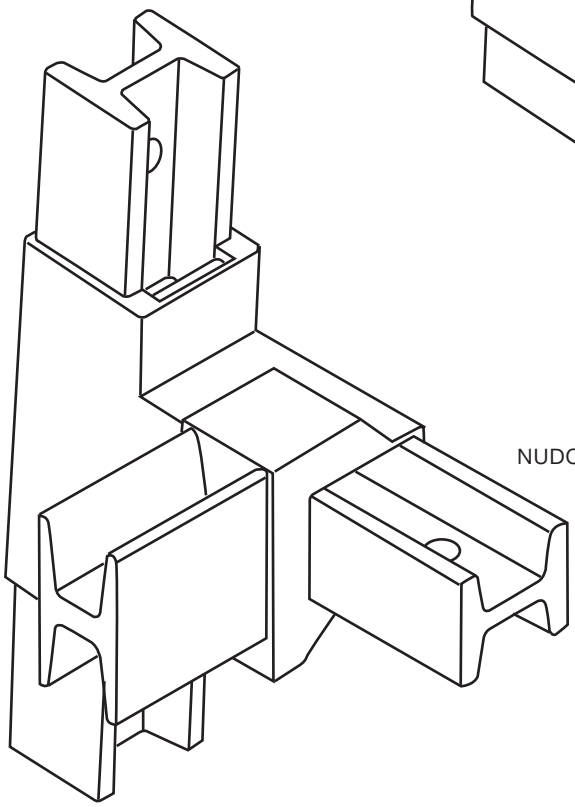

NUDO ALTILLO

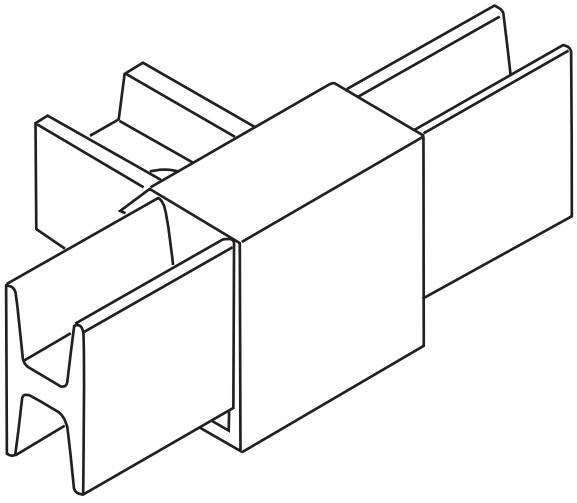

NUDO CENTRAL

AIC

MARC

CARACTERISTICAS TÉCNICAS

Mesas

Estructuras

Largueros de acero en diferentes medidas para conseguir distintas composiciones de mesas realizado con tubular de 40x20 soportado por pies individuales, terminales o centrales de tubular 100x20. Todo ello pintado en epoxi color blanco Ral 9003 o negro RAL 9005 micro-texturizado.

Tapas

Melamina: Tablero aglomerado de 25 mm bilaminado, acabado según colores de la serie. Canto en PVC de 2 mm con terminación de radio 2mm

Compacto: tablero de 13mm

Perfect Sense: Tablero MDF de 19 mm acabado lacado PerfectSense Premium Matt

Madera: Tablero aglomerado de 20 mm chapado dos caras, en acabado según muestra, con canteado de la misma chapa

Tapas en cristal, consultar

Cajoneras

Color blanco Ral 9003 y negro Ral 9005. Gris RAL 9006 a consultar

Otros acabados estructuras, incremento a consultar

Los acabados distintos a la melamina blanca llevan un incremento del 5%



DESPIECE MESA

Elementos

A Tapa mesa
B Larguero
C Marco
D Reguladores

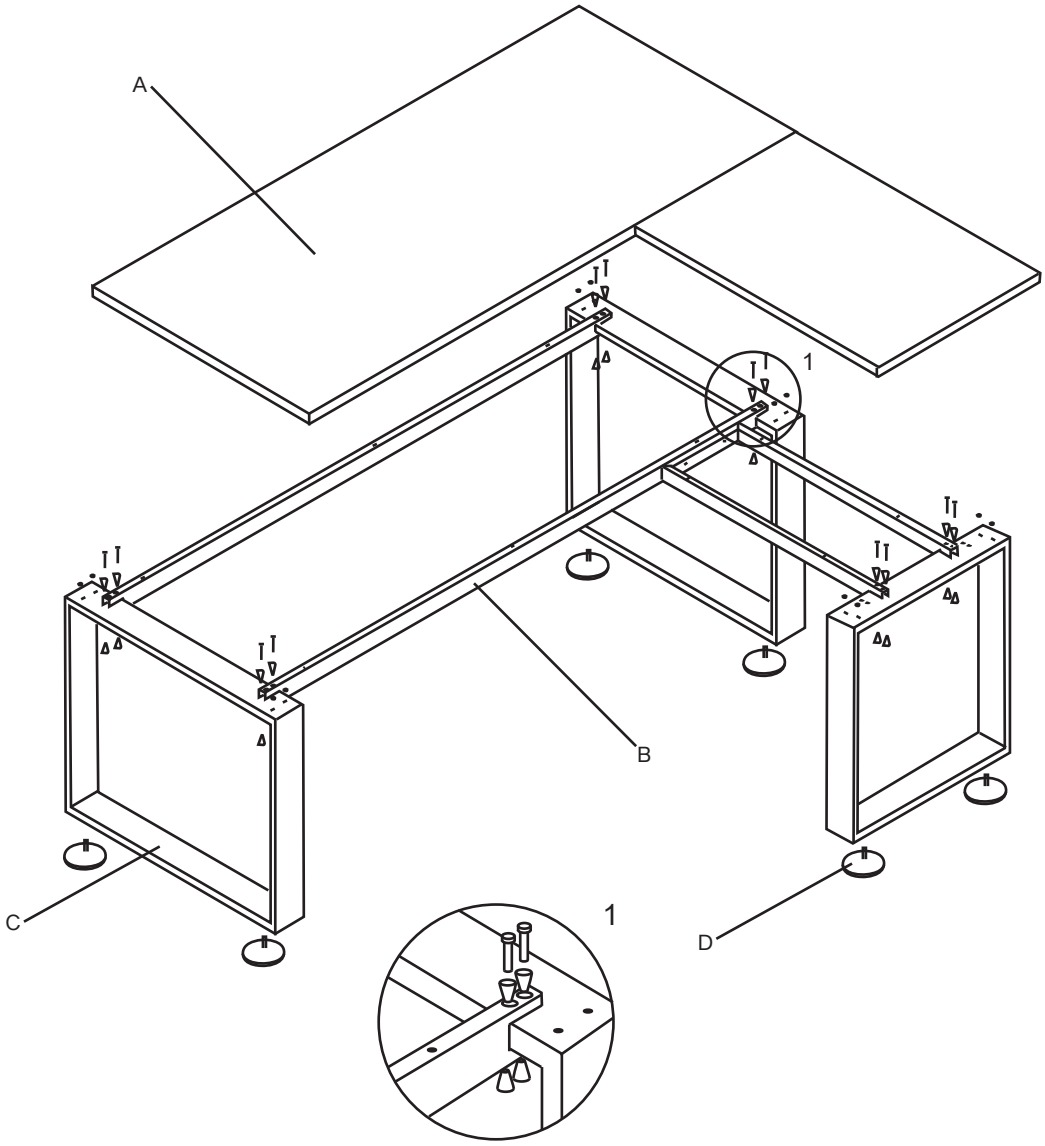

ACABADOS ESTRUCTURAS

Negro Ral 9005 | Blanco Ral 9003 | Gris Ral 9006 | Gris Arcilla | Verde Arcilla | Terracota

AIC

MARC

MESA DE TRABAJO

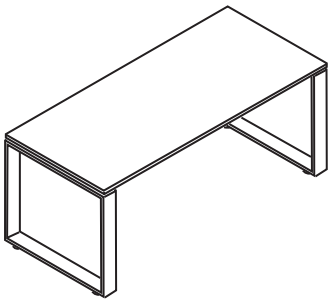

Referencia	Medidas L/P/H	Melamina	Compacto	P. Sense	Madera
REF.MARC 09	120 x 60 x 75	472 €	538 €	561 €	742 €
REF.MARC 10	140 x 60 x 75	490 €	563 €	591 €	801 €
REF.MARC 11	160 x 60 x 75	505 €	589 €	620 €	859 €
REF.MARC 12	180 x 60 x 75	521 €	616 €	651 €	919 €
REF.MARC 13	200 x 60 x 75	539 €	643 €	681 €	979 €
REF.MARC 01	140 x 80 x 75	521 €	626 €	659 €	936 €
REF.MARC 02	160 x 80 x 75	538 €	656 €	692 €	1.009 €
REF.MARC 03	180 x 80 x 75	556 €	684 €	725 €	1.082 €
REF.MARC 04	200 x 80 x 75	574 €	718 €	763 €	1.158 €
REF.MARC 14	220 x 80 x 75	590 €	748 €	797 €	1.231 €

MESA CON MUEBLE PEDESTAL

		Incremento a la mesa
REF.MARC 21	mesa con REF.CAJ.PORT.MESA pág. 137	454 €
REF.MARC 22	mesa con mueble pedestal diáfano REF. JON34 pág. 154	141 €
REF.MARC 23	mesa con mueble pedestal con dos puertas REF. JON 35 pág. 154	330 €
REF.MARC 24	mesa con mueble pedestal con dos archivadores REF. JON36 pág. 154	668 €

ALA MESA

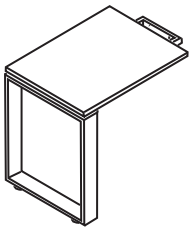

Referencia	Medidas L/P/H	Melamina	Compacto	P. Sense	Madera
REF.MARC 05	80 x 60 x 75	336 €	377 €	397 €	518 €
REF.MARC 06	100 x 60 x 75	349 €	396 €	420 €	570 €

CAJONERA PORTANTE

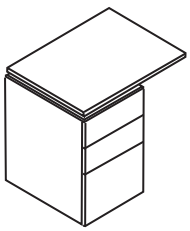

Referencia	Medidas L/P/H	Melamina	Compacto	P. Sense	Madera
REF.MARC 07	80 x 60 x 75	593 €	640 €	655 €	778 €
REF.MARC 08	100 x 60 x 75	617 €	669 €	688 €	842 €

Estructura	Melamina	Compacto	Perfect Sense	Madera
Metálico pintado epoxi Ral 9003 blanco o Ral 9005 negro Otros acabados estructuras, incremento a consultar Cajonera portante metálica color blanco RAL 9003 y negro RAL 9005. Color gris RAL 9006 a consultar	MB: Blanco MR: Roble MN: Nogal AC: Acacia MH: Haya GF: Grafito GR: Gris GA: Gris Arcilla VA:Verde Arcilla MT:Terracota NE: Negro (en 19 mm)	CB: Blanco CN: Negro CGR: Gris CGF: Grafito	PN: Negro PGC: Gris Cachemira PBA: Blanco Alpino PGG: Gris Grafito	RN: Roble Natural NG:Nogal Precompuesto Servicio Express en una semana color blanco

Nota: Añadir a las referencias el código correspondiente al acabado

REUNIONES

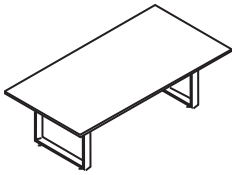

Referencia	Medidas L/P/H	Melamina	Compacto	P. Sense	Madera
REF.MARC 15	200 x 120 x 75	625 €	831 €	885 €	1.479 €
REF.MARC 16	220 x 120 x 75	647 €	872 €	931 €	1.584 €
REF.MARC 17	240 x 120 x 75	670 €	915 €	977 €	1.690 €

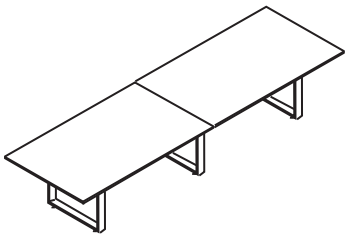

Referencia	Medidas L/P/H	Melamina	Compacto	P. Sense	Madera
REF.MARC 18	320 x 120 x 75	1.046 €	1.380 €	1.467 €	2.438 €
REF.MARC 19	360 x 120 x 75	1.091 €	1.476 €	1.572 €	2.663 €
REF.MARC 20	400 x 120 x 75	1.135 €	1.561 €	1.666 €	2.878 €

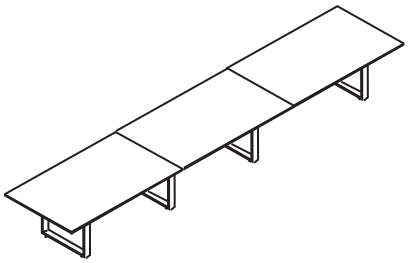

Referencia	Medidas L/P/H	Melamina	Compacto	P. Sense	Madera
REF.MARC 21	480 x 120 x 75	1.500 €	1.994 €	2.133 €	3.589 €
REF.MARC 22	540 x 120 x 75	1.568 €	2.137 €	2.288 €	3.926 €
REF.MARC 23	600 x 120 x 75	1.636 €	2.265 €	2.431 €	4.249 €

Estructura	Melamina	Compacto	Perfect Sense	Madera
Metálico pintado epoxi Ral 9003 blanco o Ral 9005 negro Otros acabados estructuras, incremento a consultar	MB: Blanco MR: Roble MN: Nogal AC: Acacia MH: Haya GF: Grafito GR: Gris GA: Gris Arcilla VA:Verde Arcilla MT:Terracota NE: Negro (en 19 mm)	CB: Blanco CN: Negro CGR: Gris CGF: Grafito	PN: Negro PGC: Gris Cachemira PBA: Blanco Alpino PGG: Gris Grafito	RN: Roble Natural NG:Nogal Precompuesto

Nota: Añadir a las referencias el código correspondiente al acabado

MARC_Open

CARACTERISTICAS TÉCNICAS

Mesas

Estructuras

Largueros de acero en diferentes medidas para conseguir distintas composiciones de mesas realizado con tubular de 40x20 soportado por pies individuales, terminales o centrales de tubular 100x20. Todo ello pintado en epoxi color blanco Ral 9003 o negro RAL 9005 micro-texturizado.

Tapas

Melamina: Tablero aglomerado de 25 mm bilaminado, acabado según colores de la serie. Canto en PVC de 2 mm con terminación de radio 2mm

Compacto: tablero de 13mm

Perfect Sense: Tablero MDF de 19 mm acabado lacado PerfectSense Premium Matt

Madera: Tablero aglomerado de 20 mm chapado dos caras, en acabado según muestra, con canteado de la misma chapa

Tapas en cristal, consultar

Cajoneras

Color blanco Ral 9003 y negro Ral 9005. Gris RAL 9006 a consultar

Otros acabados estructuras, incremento a consultar

Los acabados distintos a la melamina blanca llevan un incremento del 5%



DESPIECE MESA

Elementos

A Tapa mesa
B Largueros
C Marco
D Conteras

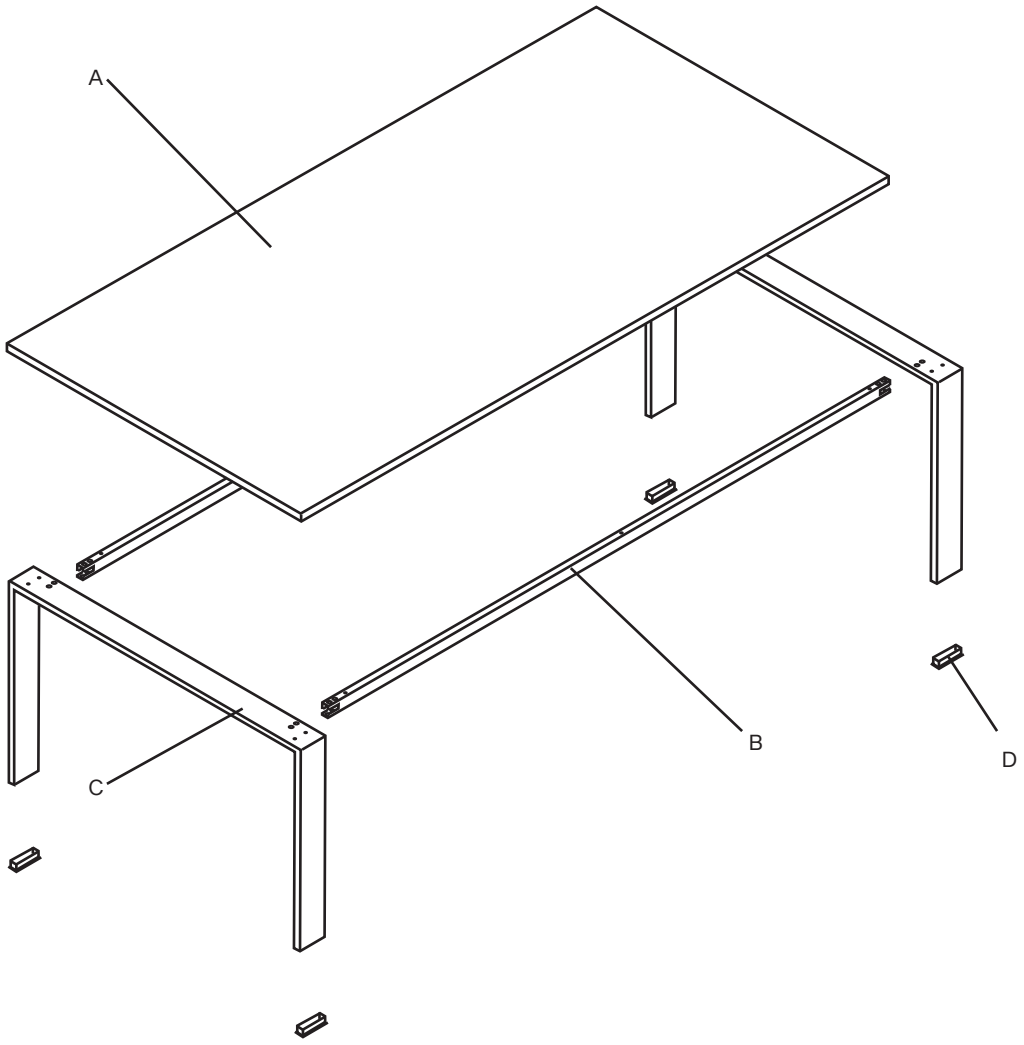

ACABADOS ESTRUCTURAS



Negro Ral 9005 | Blanco Ral 9003 | Gris Ral 9006 | Gris Arcilla | Verde Arcilla | Terracota

MARC_Open

MESA DE TRABAJO

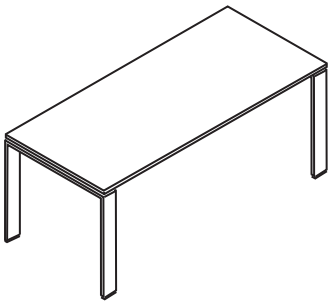

Referencia	Medidas L/P/H	Melamina	Compacto	P. Sense	Madera
REF.MARC_0 09	120 x 60 x 75	419 €	483 €	508 €	689 €
REF.MARC_0 10	140 x 60 x 75	436 €	510 €	538 €	747 €
REF.MARC_0 11	160 x 60 x 75	451 €	536 €	567 €	806 €
REF.MARC_0 12	180 x 60 x 75	467 €	562 €	597 €	864 €
REF.MARC_0 13	200 x 60 x 75	485 €	589 €	628 €	924 €
REF.MARC_0 01	140 x 80 x 75	465 €	569 €	602 €	881 €
REF.MARC_0 02	160 x 80 x 75	482 €	599 €	635 €	953 €
REF.MARC_0 03	180 x 80 x 75	499 €	628 €	668 €	1.025 €
REF.MARC_0 04	200 x 80 x 75	518 €	661 €	706 €	1.101 €
REF.MARC_0 14	220 x 80 x 75	533 €	692 €	740 €	1.175 €

MESA CON MUEBLE PEDESTAL

		Incremento a la mesa
REF.MARC_0 21	mesa con REF.CAJ.PORT.MESA pág. 137	483 €
REF.MARC_0 22	mesa con mueble pedestal diáfano REF. JON34 pág. 154	170 €
REF.MARC_0 23	mesa con mueble pedestal con dos puertas REF. JON 35 pág. 154	358 €
REF.MARC_0 24	mesa con mueble pedestal con dos archivadores REF. JON36 pág. 154	697 €

ALA MESA

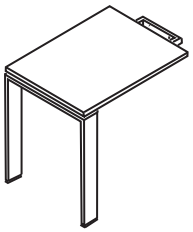

Referencia	Medidas L/P/H	Melamina	Compacto	P. Sense	Madera
REF.MARC_0 05	80 x 60 x 75	309 €	350 €	371 €	492 €
REF.MARC_0 06	100 x 60 x 75	320 €	368 €	393 €	543 €

CAJONERA PORTANTE

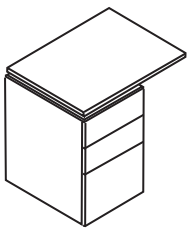

Referencia	Medidas L/P/H	Melamina	Compacto	P. Sense	Madera
REF.MARC 07	80 x 60 x 75	593 €	640 €	655 €	778 €
REF.MARC 08	100 x 60 x 75	617 €	669 €	688 €	842 €

Estructura	Melamina	Compacto	Perfect Sense	Madera
Metálico pintado epoxi Ral 9003 blanco o Ral 9005 negro Otros acabados estructuras, incremento a consultar Cajonera portante metálica color blanco RAL 9003 y negro RAL 9005. Color gris RAL 9006 a consultar	MB: Blanco MR: Roble MN: Nogal AC: Acacia MH: Haya GF: Grafito GR: Gris GA: Gris Arcilla VA:Verde Arcilla MT:Terracota NE: Negro (en 19 mm)	CB: Blanco CN: Negro CGR: Gris CGF: Grafito	PN: Negro PGC: Gris Cachemira PBA: Blanco Alpino PGG: Gris Grafito	RN: Roble Natural NG:Nogal Precompuesto Servicio Express en una semana color blanco

Nota: Añadir a las referencias el código correspondiente al acabado

REUNIONES

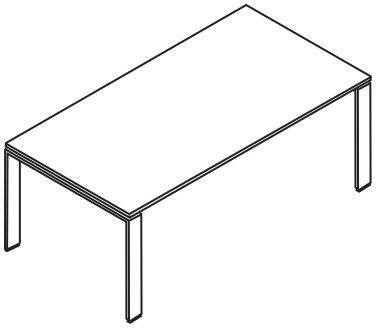

Referencia	Medidas L/P/H	Melamina	Compacto	P. Sense	Madera
REF.MARC_0 15	200 x 120 x 75	627 €	832 €	887 €	1.481 €
REF.MARC_0 16	220 x 120 x 75	650 €	875 €	933 €	1.588 €
REF.MARC_0 17	240 x 120 x 75	673 €	918 €	980 €	1.694 €

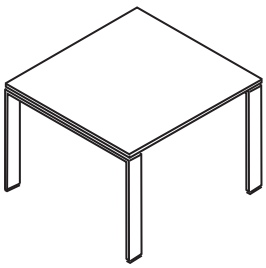

Referencia	Medidas L/P/H	Melamina	Compacto	P. Sense	Madera
REF.MARC_0 18	120 x 120 x 75	536 €	658 €	695 €	1.052 €

Estructura	Melamina	Compacto	Perfect Sense	Madera
Metálico pintado epoxi Ral 9003 blanco o Ral 9005 negro Otros acabados estructuras, incremento a consultar	MB: Blanco MR: Roble MN: Nogal AC: Acacia MH: Haya GF: Grafito GR: Gris GA: Gris Arcilla VA:Verde Arcilla MT:Terracota NE: Negro (en 19 mm)	CB: Blanco CN: Negro CGR: Gris CGF: Grafito	PN: Negro PGC: Gris Cachemira PBA: Blanco Alpino PGG: Gris Grafito	RN: Roble Natural NG:Nogal Precompuesto

Nota: Añadir a las referencias el código correspondiente al acabado

AIC

NEW

CARACTERISTICAS TÉCNICAS

Mesas

Estructuras

Marco de aluminio en diferentes medidas para conseguir distintas composiciones de mesas realizado con tubular de 40x20 mm soportado por pies individuales, terminales o centrales en varillas de diferente grosor soldadas que aloja el pie regulador. Todo ello pintado en epoxi blanco RAL 9003 o negro RAL 9005 microtexturizado.

Tapas

Melamina: Tablero aglomerado de 25 mm bilaminado, acabado según colores de la serie. Canto en PVC de 2 mm con terminación de radio 2mm

Compacto: tablero de 13mm

Perfect Sense: Tablero MDF de 19 mm acabado lacado PerfectSense Premium Matt

Tapas en madera o cristal, consultar

Cajoneras

Color blanco Ral 9003 y negro Ral 9005. Gris RAL 9006 a consultar

Posibilidad de hacer medidas y colores especiales

Otros acabados estructuras, incremento a consultar

Los acabados distintos a la melamina blanca llevan un incremento del 5%



NEW

DESPIECE MESA

Elementos

A Tapa mesa
B Marco
C Estructura pies
D Reguladores

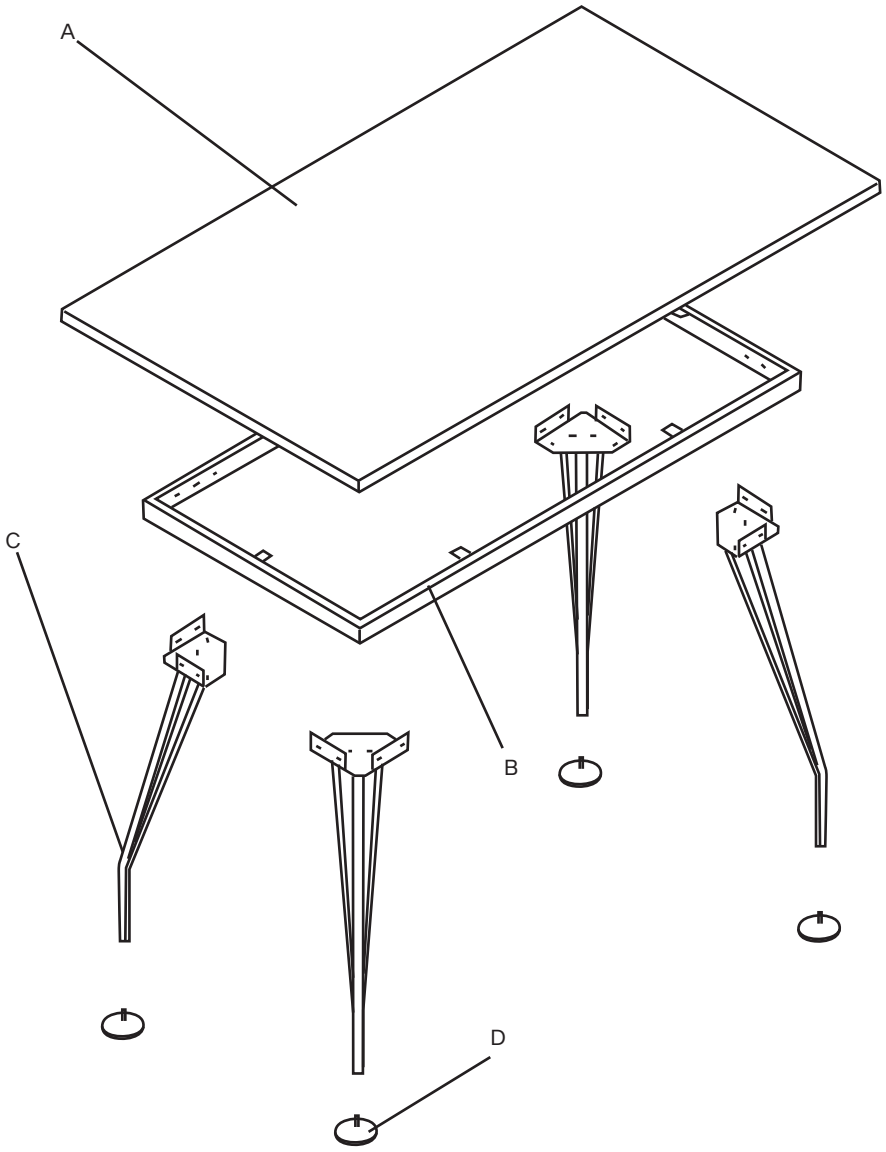

ACABADOS ESTRUCTURAS



Negro Ral 9005 | Blanco Ral 9003 | Gris Ral 9006 | Gris Arcilla | Verde Arcilla | Terracota

AIC

NEW

MESA DE TRABAJO

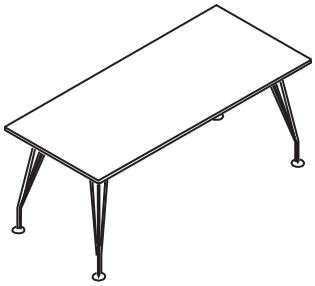

Referencia	Medidas L/P/H	Melamina	Compacto	P. Sense
REF.NEW 01	140 x 80 x 75	665 €	768 €	803 €
REF.NEW 02	160 x 80 x 75	683 €	799 €	838 €
REF.NEW 03	180 x 80 x 75	703 €	829 €	873 €
REF.NEW 04	200 x 80 x 75	722 €	864 €	911 €

MESA CON MUEBLE PEDESTAL

		Incremento a la mesa
REF.NEW 29	mesa con REF.CAJ.PORT.MESA pág. 137	338 €
REF.NEW 30	mesa con mueble pedestal diáfano REF. JON34 pág. 154	25 €
REF.NEW 31	mesa con mueble pedestal con dos puertas REF. JON 35 pág. 154	214 €
REF.NEW 32	mesa con mueble pedestal con dos archivadores REF. JON36 pág. 154	552 €

ALA MESA

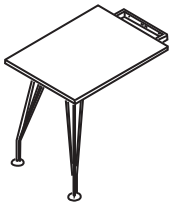

Referencia	Medidas L/P/H	Melamina	Compacto	P. Sense
REF.NEW 05	80 x 60 x 75	374 €	413 €	435 €
REF.NEW 06	100 x 60 x 75	393 €	439 €	463 €

CAJONERA PORTANTE

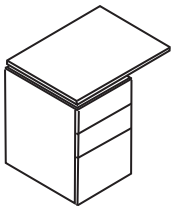

Referencia	Medidas L/P/H	Melamina	Compacto	P. Sense
REF.NEW 07	80 x 60 x 75	580 €	619 €	641 €
REF.NEW 08	100 x 60 x 75	598 €	643 €	669 €

Posibilidad de hacer medidas especiales

Estructura	Melamina	Compacto	P. Sense
Metálico pintado epoxi Ral 9003 blanco o Ral 9005 negro Otros acabados estructuras, incremento a consultar Cajonera portante metálica color blanco RAL 9003 y negro RAL 9005. Color gris RAL 9006 a consultar	MB: Blanco MR: Roble MN: Nogal AC: Acacia MH: Haya GF: Grafito GR: Gris GA: Gris Arcilla VA:Verde Arcilla MT:Terracota NE: Negro (en 19 mm)	CB: Blanco CN: Negro CGR: Gris CGF: Grafito	PN: Negro PGC: Gris Cachemira PBA: Blanco Alpino PGG: Gris Grafito Servicio Express en una semana color blanco

Nota: Añadir a las referencias el código correspondiente al acabado

NEW

REUNIONES

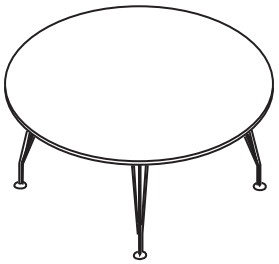

Referencia	Medidas L/P/H	Melamina	Compacto	P. Sense
REF.NEW 09	diam 120 x 75	709 €	836 €	905 €
REF.NEW 10	diam 130 x 75	726 €	874 €	947 €
REF.NEW 11	diam 140 x 75	751 €	923 €	1.002 €
REF.NEW 34	diam 150 x 75	784 €	968 €	1.050 €
REF.NEW 35	diam 160 x 75	825 €	1.022 €	1.109 €
REF.NEW 36	diam 180 x 75	875 €	1.126 €	1.222 €

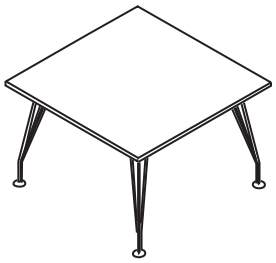

Referencia	Medidas L/P/H	Melamina	Compacto	P. Sense
REF.NEW 12	120 x 120 x 75	707 €	827 €	867 €
REF.NEW 33	130 x 130 x 75	720 €	872 €	917 €
REF.NEW 13	140 x 140 x 75	739 €	917 €	966 €

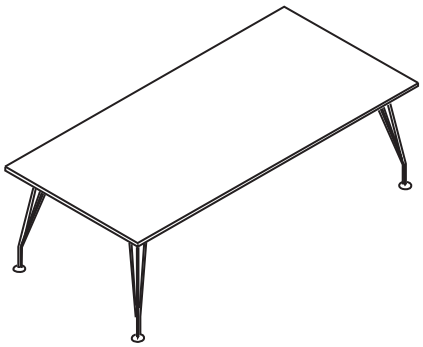

Referencia	Medidas L/P/H	Melamina	Compacto	P. Sense
REF.NEW 14	200 x 120 x 75	801 €	1.007 €	1.062 €
REF.NEW 15	220 x 120 x 75	862 €	1.105 €	1.164 €
REF.NEW 16	240 x 120 x 75	909 €	1.154 €	1.217 €

Posibilidad de hacer medidas especiales

Estructura	Melamina	Compacto	P. Sense
Metálico pintado epoxi Ral 9003 blanco o Ral 9005 negro Otros acabados estructuras, incremento a consultar	MB: Blanco MR: Roble MN: Nogal AC: Acacia MH: Haya GF: Grafito GR: Gris GA: Gris Arcilla VA:Verde Arcilla MT:Terracota NE: Negro (en 19 mm)	CB: Blanco CN: Negro CGR: Gris CGF: Grafito	PN: Negro PGC: Gris Cachemira PBA: Blanco Alpino PGG: Gris Grafito

Nota: Añadir a las referencias el código correspondiente al acabado

AIC

NEW

REUNIONES

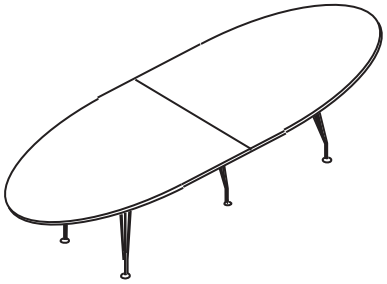

Referencia	Medidas L/P/H	Melamina	Compacto	P. Sense
REF.NEW 37	320 x 120 x 75	1.381 €	1.761 €	1.926 €
REF.NEW 38	360 x 120 x 75	1.426 €	1.852 €	2.026 €

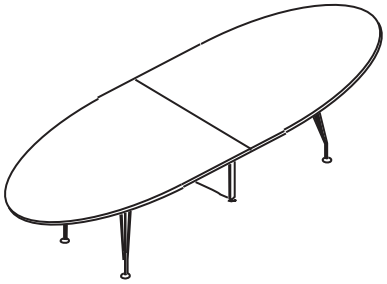

Referencia	Medidas L/P/H	Melamina	Compacto	P. Sense
REF.NEW 37T	320 x 120 x 75	1.344 €	1.724 €	1.890 €
REF.NEW 38T	360 x 120 x 75	1.388 €	1.813 €	1.988 €

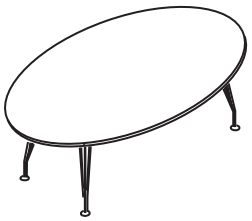

Referencia	Medidas L/P/H	Melamina	Compacto	P. Sense
REF.NEW 39	200 x 120 x 75	839 €	1.064 €	1.159 €
REF.NEW 40	240 x 120 x 75	883 €	1.150 €	1.254 €

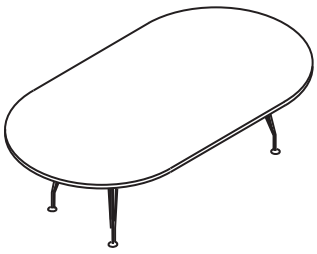

Referencia	Medidas L/P/H	Melamina	Compacto	P. Sense
REF.NEW 43	200 x 120 x 75	839 €	1.064 €	1.159 €
REF.NEW 44	240 x 120 x 75	883 €	1.150 €	1.254 €

Posibilidad de hacer medidas especiales

Estructura	Melamina	Compacto	P. Sense
Metálico pintado epoxi Ral 9003 blanco o Ral 9005 negro Otros acabados estructuras, incremento a consultar	MB: Blanco MR: Roble MN: Nogal AC: Acacia MH: Haya GF: Grafito GR: Gris GA: Gris Arcilla VA:Verde Arcilla MT:Terracota NE: Negro (en 19 mm)	CB: Blanco CN: Negro CGR: Gris CGF: Grafito	PN: Negro PGC: Gris Cachemira PBA: Blanco Alpino PGG: Gris Grafito

Nota: Añadir a las referencias el código correspondiente al acabado

NEW

MULTIPUESTOS

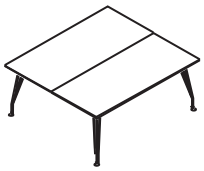

Referencia	Medidas L/P/H	Melamina	Compacto	P. Sense
REF.NEW 17	140 x 160 x 75	824 €	1.137 €	1.105 €
REF.NEW 18	160 x 160 x 75	856 €	1.202 €	1.170 €
REF.NEW 19	180 x 160 x 75	937 €	1.266 €	1.283 €
REF.NEW 20	200 x 160 x 75	974 €	1.339 €	1.357 €

Pie central

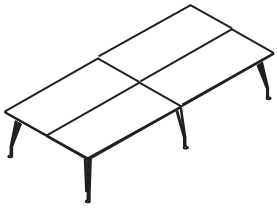

Referencia	Medidas L/P/H	Melamina	Compacto	P. Sense
REF. NEW 21	280 x 160 x 75	1.417 €	2.022 €	1.977 €
REF.NEW 22	320 x 160 x 75	1.473 €	2.151 €	2.101 €
REF.NEW 23	360 x 160 x 75	1.646 €	2.281 €	2.339 €
REF.NEW 24	400 x 160 x 75	1.722 €	2.422 €	2.488 €

Totem

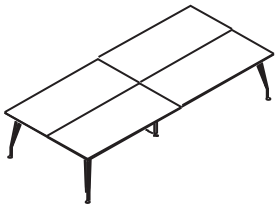

Referencia	Medidas L/P/H	Melamina	Compacto	P. Sense
REF. NEW 21T	280 x 160 x 75	1.332 €	1.948 €	1.892 €
REF.NEW 22T	320 x 160 x 75	1.395 €	2.077 €	2.024 €
REF.NEW 23T	360 x 160 x 75	1.573 €	2.207 €	2.265 €
REF.NEW 24T	400 x 160 x 75	1.874 €	2.610 €	2.640 €

Pie central

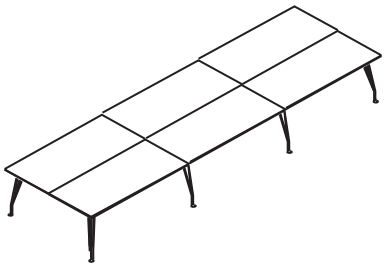

Referencia	Medidas L/P/H	Melamina	Compacto	P. Sense
REF.NEW 25	420 x 160 x 75	1.994 €	2.914 €	2.833 €
REF.NEW 26	480 x 160 x 75	2.089 €	3.108 €	3.031 €
REF.NEW 27	540 x 160 x 75	2.348 €	3.303 €	3.388 €
REF.NEW 28	600 x 160 x 75	2.462 €	3.513 €	3.612 €

Totem

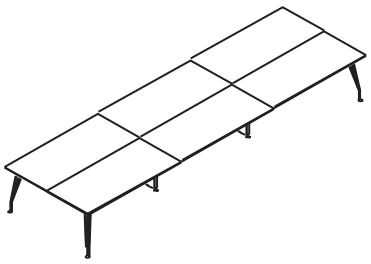

Referencia	Medidas L/P/H	Melamina	Compacto	P. Sense
REF.NEW 25T	420 x 160 x 75	1.831 €	2.758 €	2.671 €
REF.NEW 26T	480 x 160 x 75	1.925 €	2.950 €	2.867 €
REF.NEW 27T	540 x 160 x 75	2.228 €	3.180 €	3.268 €
REF.NEW 28T	600 x 160 x 75	2.590 €	3.699 €	3.739 €

Posibilidad de hacer medidas especiales

Estructura

Metálico pintado epoxi Ral 9003 blanco o Ral 9005 negro

Otros acabados estructuras, incremento a consultar

Melamina

MB: Blanco
MR: Roble
MN: Nogal
AC: Acacia
MH: Haya
GF: Grafito
GR: Gris
GA: Gris Arcilla
VA:Verde Arcilla
MT:Terracota
NE: Negro (en 19 mm)

Compacto

CB: Blanco
CN: Negro
CGR: Gris
CGF: Grafito

P. Sense

PN: Negro
PGC: Gris Cachemira
PBA: Blanco Alpino
PGG: Gris Grafito

Servicio Express en una semana color blanco

Nota: Añadir a las referencias el código correspondiente al acabado

NEW CROMADA

CARACTERISTICAS TÉCNICAS

Mesas

Estructuras

Marco cromado en diferentes medidas para conseguir distintas composiciones de mesas realizado con tubular de 40x20 mm soportado por pies individuales, terminales o centrales realizados en varillas de acero cromado de diferente grosor soldadas que aloja al pie regulador.

Tapas

Melamina: Tablero aglomerado de 25 mm bilaminado, acabado según colores de la serie. Canto en PVC de 2 mm con terminación de radio 2mm

Compacto: tablero de 13mm

Perfect Sense: Tablero MDF de 19 mm acabado lacado PerfectSense Premium Matt

Madera: Tablero aglomerado de 19mm chapado dos caras, en acabado según muestra, con canteado de la misma chapa

Tapas en cristal, consultar

Posibilidad de hacer medidas especiales

Los acabados distintos a la melamina blanca llevan un incremento del 5%



DESPIECE MESA

Elementos

A Tapa mesa
B Marco
C Estructura pies
D Reguladores

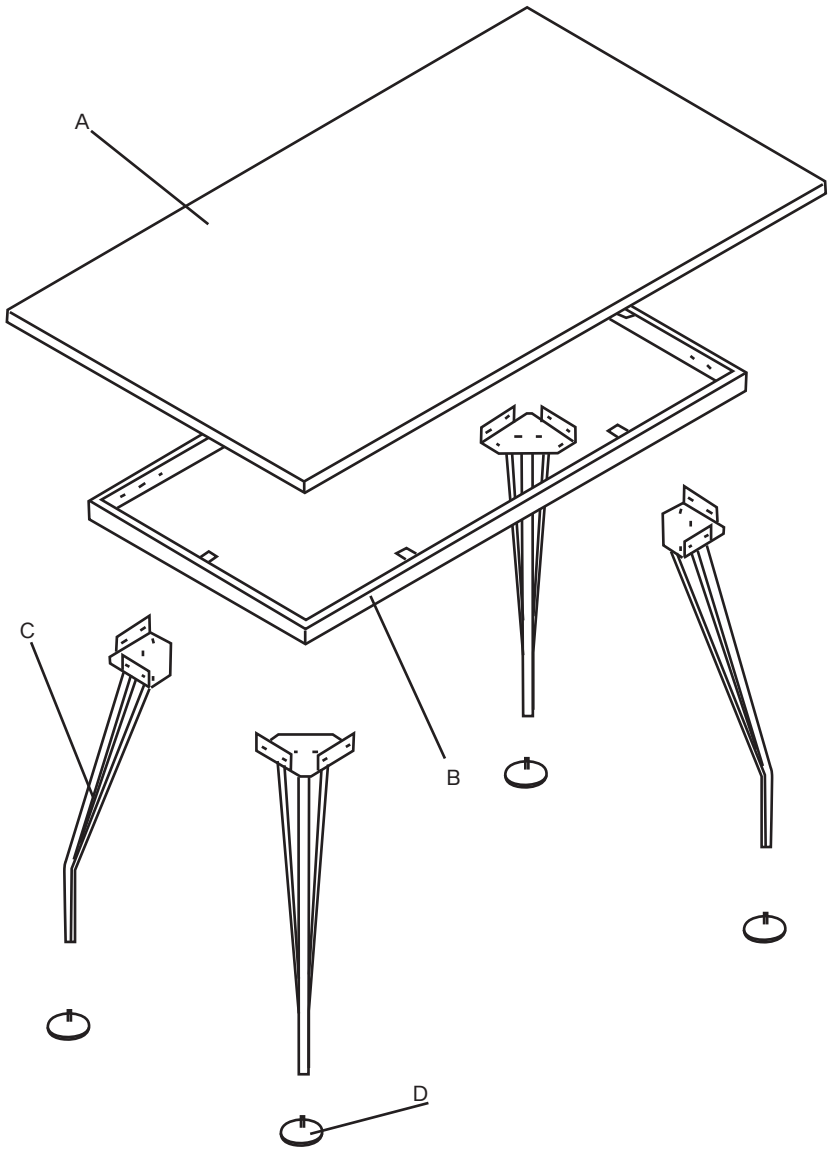

AIC

NEW CROMADA

MESA DE TRABAJO

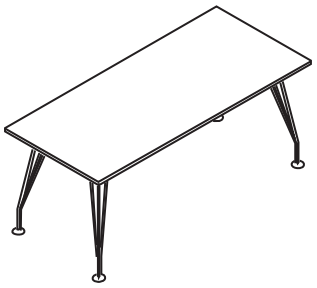

Referencia	Medidas L/P/H	Melamina	Compacto	P. Sense	Madera
REF.NEWC 01	140 x 80 x 75	808 €	909 €	945 €	1.223 €
REF.NEWC 02	160 x 80 x 75	837 €	951 €	990 €	1.308 €
REF.NEWC 03	180 x 80 x 75	866 €	992 €	1.035 €	1.391 €
REF.NEWC 04	200 x 80 x 75	897 €	1.038 €	1.084 €	1.480 €
REF.NEWC 29	140 x 90 x 75	829 €	941 €	977 €	1.291 €
REF.NEWC 30	160 x 90 x 75	857 €	984 €	1.025 €	1.383 €
REF.NEWC 31	180 x 90 x 75	885 €	1.028 €	1.073 €	1.475 €
REF.NEWC 37	200 x 90 x 75	916 €	1.078 €	1.125 €	1.571 €

MESA CON MUEBLE PEDESTAL

		Incremento a la mesa
REF.NEWC 34	mesa con mueble pedestal diáfano REF. JON34 pág. 150	0 €
REF.NEWC 35	mesa con mueble pedestal con dos puertas REF. JON 35 pág. 150	189 €
REF.NEWC 36	mesa con mueble pedestal con dos archivadores REF. JON36 pág. 150	527 €

ALA MESA

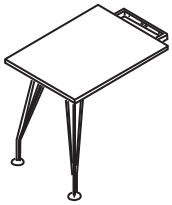

Referencia	Medidas L/P/H	Melamina	Compacto	P. Sense	Madera
REF.NEWC 05	80 x 60 x 75	461 €	500 €	521 €	643 €
REF.NEWC 06	100 x 60 x 75	491 €	537 €	561 €	711 €
REF.NEWC 32	120 x 60 x 75	514 €	576 €	603 €	784 €

REUNIONES



Referencia	Medidas L/P/H	Melamina	Compacto	P. Sense	Madera
REF.NEWC 09	diam 120 x 75	815 €	943 €	1.011 €	1.381 €
REF.NEWC 10	diam 130 x 75	832 €	980 €	1.054 €	1.486 €
REF.NEWC 11	diam 140 x 75	867 €	1.039 €	1.116 €	1.615 €
REF.NEWC 44	diam 150 x 75	900 €	1.083 €	1.165 €	1.736 €
REF.NEWC 45	diam 160 x 75	951 €	1.148 €	1.236 €	1.884 €
REF.NEWC 46	diam 180 x 75	1.002 €	1.252 €	1.350 €	2.167 €

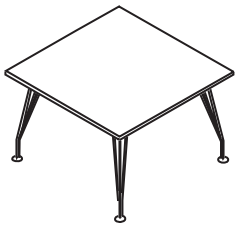

Referencia	Medidas L/P/H	Melamina	Compacto	P. Sense	Madera
REF.NEWC 12	120 x 120 x 75	857 €	977 €	1.018 €	1.374 €
REF.NEWC 33	130 x 130 x 75	879 €	1.033 €	1.078 €	1.495 €
REF.NEWC 13	140 x 140 x 75	915 €	1.093 €	1.142 €	1.627 €

Posibilidad de hacer medidas especiales

Estructura	Melamina	Compacto	Perfect Sense	Madera	Cristal
Cromada	MB: Blanco MR: Roble MN: Nogal AC: Acacia MH: Haya GF: Grafito GR: Gris GA: Gris Arcilla VA:Verde Arcilla MT:Terracota NE: Negro (en 19 mm)	CB: Blanco CN: Negro CGR: Gris CGF: Grafito	PN: Negro PGC: Gris Cachemira PBA: Blanco Alpino PGG: Gris Grafito	RN: Roble Natural NG:Nogal Precompuesto	Consultar

Nota: Añadir a las referencias el código correspondiente al acabado

REUNIONES

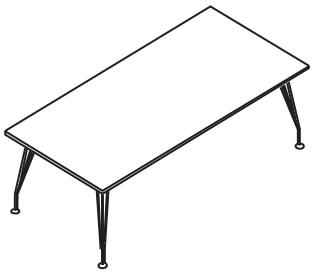

Referencia	Medidas L/P/H	Melamina	Compacto	P. Sense	Madera
REF.NEWC 14	200 x 120 x 75	999 €	1.204 €	1.260 €	1.854 €
REF.NEWC 15	220 x 120 x 75	1.052 €	1.295 €	1.354 €	2.007 €
REF.NEWC 16	240 x 120 x 75	1.108 €	1.352 €	1.415 €	2.128 €

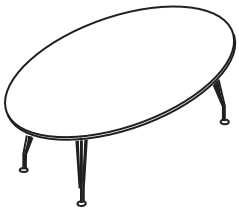

Referencia	Medidas L/P/H	Melamina	Compacto	P. Sense	Madera
REF.NEWC 40	200 x 120 x 75	992 €	1.182 €	1.275 €	1.619 €
REF.NEWC 41	240 x 120 x 75	1.057 €	1.291 €	1.382 €	1.809 €

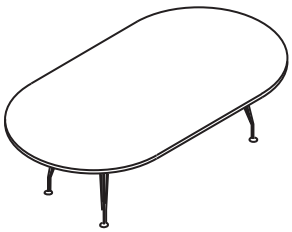

Referencia	Medidas L/P/H	Melamina	Compacto	P. Sense	Madera
REF.NEWC 44	200 x 120 x 75	992 €	1.216 €	1.311 €	1.901 €
REF.NEWC 45	240 x 120 x 75	1.057 €	1.325 €	1.429 €	2.137 €

Posibilidad de hacer medidas especiales

Estructura	Melamina	Compacto	Perfect Sense	Madera	Cristal
Cromada	MB: Blanco MR: Roble MN: Nogal AC: Acacia MH: Haya GF: Grafito GR: Gris GA: Gris Arcilla VA:Verde Arcilla MT:Terracota NE: Negro (en 19 mm)	CB: Blanco CN: Negro CGR: Gris CGF: Grafito	PN: Negro PGC: Gris Cachemira PBA: Blanco Alpino PGG: Gris Grafito	RN: Roble Natural NG:Nogal Precompuesto	Consultar

Nota: Añadir a las referencias el código correspondiente al acabado

AIC

LOOP

CARACTERISTICAS TÉCNICAS

Mesas

Estructuras

Pies en aluminio con reguladores en su parte inferior, unidos por largueros y travesaños de aluminio en diferentes medidas para conseguir distintas composiciones de mesas, realizado con tubular de 40x20 mm. Todo ello pintado en epoxi color negro o blanco liso.

Tapas

Melamina: Tablero aglomerado de 25 mm bilaminado, acabado según colores de la serie. Canto en PVC de 2 mm con terminación de radio 2mm

Compacto: tablero de 13mm

Perfect Sense: Tablero MDF de 19 mm acabado lacado PerfectSense Premium Matt

Madera: Tablero aglomerado de 19mm chapado dos caras, en acabado según muestra, con canteado de la misma chapa

Tapas en cristal, consultar

Cajoneras

Color blanco Ral 9003 y negro Ral 9005. Gris RAL 9006 a consultar

Posibilidad de hacer medidas y colores especiales

Otros acabados estructuras, incremento a consultar

Los acabados distintos a la melamina blanca llevan un incremento del 5%



DESPIECE MESA

Elementos

A Tapa mesa
B Marco
C Estructura pies
D Reguladores

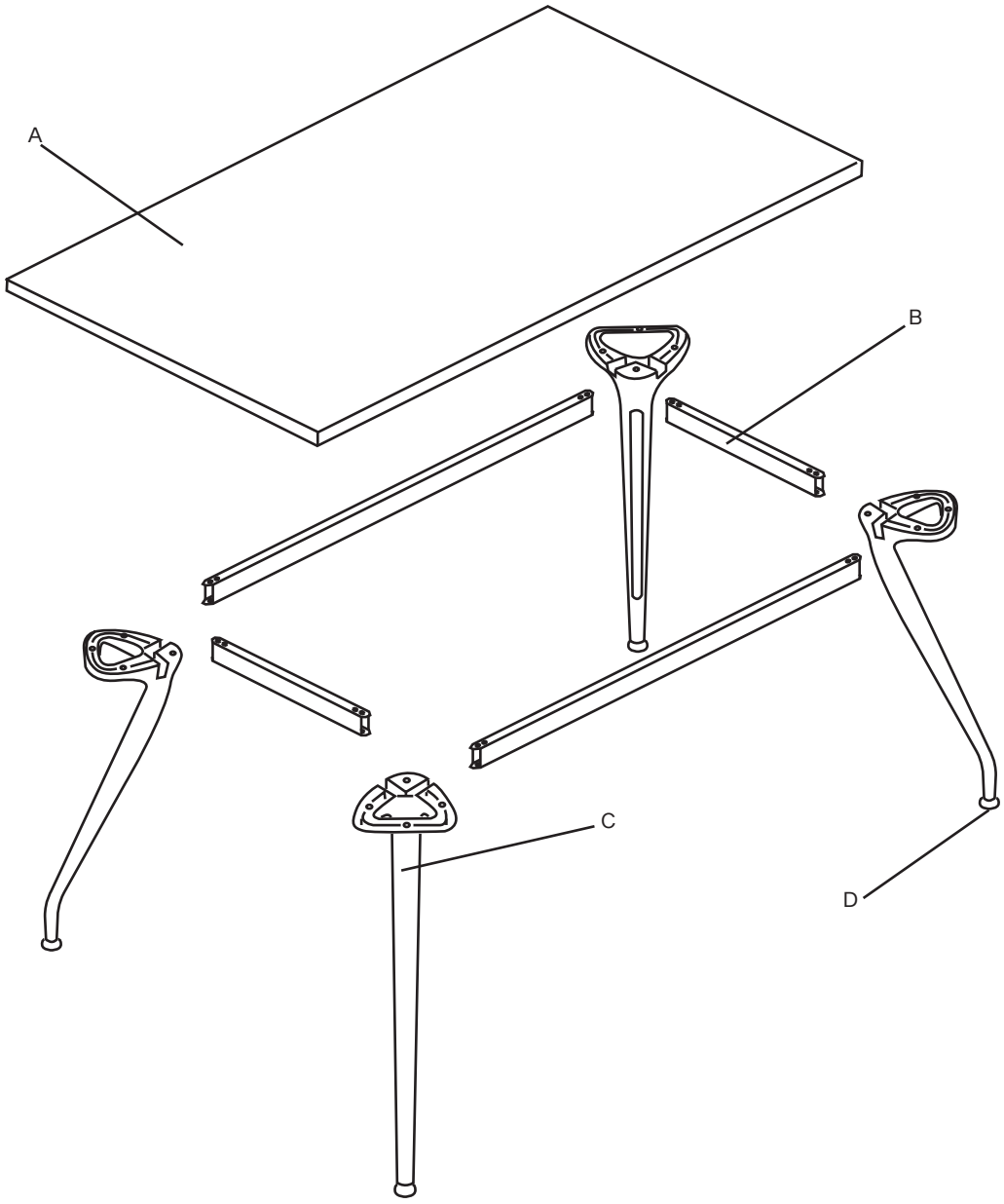

ACABADOS ESTRUCTURAS

Negro Ral 9005 | Blanco Ral 9003 | Gris Ral 9006 | Gris Arcilla | Verde Arcilla | Terracota

AIC

LOOP

MESA DE TRABAJO

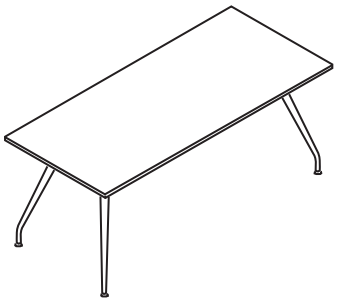

Referencia	Medidas L/P/H	Melamina	Compacto	P. Sense	Madera
REF.LOOP 01	160 x 80 x 75	558 €	671 €	712 €	1.029 €
REF.LOOP 02	180 x 80 x 75	577 €	702 €	748 €	1.103 €
REF.LOOP 03	200 x 80 x 75	599 €	738 €	787 €	1.183 €
REF.LOOP 04	220 x 80 x 75	615 €	769 €	822 €	1.257 €
REF.LOOP 05	160 x 90 x 75	573 €	698 €	741 €	1.099 €
REF.LOOP 06	180 x 90 x 75	591 €	733 €	779 €	1.182 €
REF.LOOP 07	200 x 90 x 75	613 €	771 €	822 €	1.268 €
REF.LOOP 08	220 x 90 x 75	630 €	806 €	861 €	1.351 €

MESA CON MUEBLE PEDESTAL

		Incremento a la mesa
REF.LOOP 09	mesa con REF.CAJ.PORT.MESA pág. 137	401 €
REF.LOOP 10	mesa con mueble pedestal diáfano REF. JON34 pág. 154	88 €
REF.LOOP 11	mesa con mueble pedestal con dos puertas REF. JON 35 pág. 154	276 €
REF.LOOP 12	mesa con mueble pedestal con dos archivadores REF. JON36 pág. 154	615 €

ALA MESA

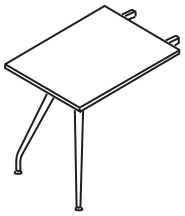

Referencia	Medidas L/P/H	Melamina	Compacto	P. Sense	Madera
REF.LOOP 13	80 x 60 x 75	303 €	342 €	364 €	485 €
REF.LOOP 14	100 x 60 x 75	322 €	366 €	392 €	543 €
REF.LOOP 15	120 x 60 x 75	334 €	394 €	423 €	604 €

CAJONERA PORTANTE

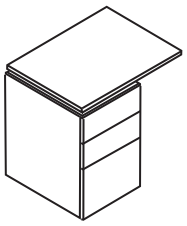

Referencia	Medidas L/P/H	Melamina	Compacto	P. Sense	Madera
REF.LOOP 16	80 x 60 x 75	571 €	610 €	633 €	757 €
REF.LOOP 17	100 x 60 x 75	590 €	634 €	661 €	814 €

Posibilidad de hacer medidas especiales

Estructura	Melamina	Compacto	Perfect Sense	Madera	Cristal
Color negro o blanco Otros acabados estructuras, incremento a consultar Cajonera portante metálica color blanco RAL 9003 y negro RAL 9005. Color gris RAL 9006 a consultar	MB: Blanco MR: Roble MN: Nogal AC: Acacia MH: Haya GF: Grafito GR: Gris GA: Gris Arcilla VA:Verde Arcilla MT:Terracota NE: Negro (en 19 mm)	CB: Blanco CN: Negro CGR: Gris CGF: Grafito	PN: Negro PGC: Gris Cachemira PBA: Blanco Alpino PGG: Gris Grafito	RN: Roble Natural NG:Nogal Precompuesto	Consultar

Nota: Añadir a las referencias el código correspondiente al acabado

REUNIONES



Referencia	Medidas L/P/H	Melamina	Compacto	P. Sense	Madera
3 Pies					
REF.LOOP 18	diam 120 x 75	437 €	561 €	633 €	1.003 €
REF.LOOP 19	diam 130 x 75	454 €	600 €	676 €	1.108 €
REF.LOOP 20	diam 140 x 75	471 €	641 €	722 €	1.220 €

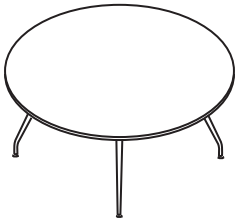

4 Pies					
REF.LOOP 21	diam 150 x 75	664 €	844 €	930 €	1.501 €
REF.LOOP 22	diam 160 x 75	704 €	899 €	989 €	1.637 €
REF.LOOP 48	diam 180 x 75	768 €	1.015 €	1.115 €	1.932 €

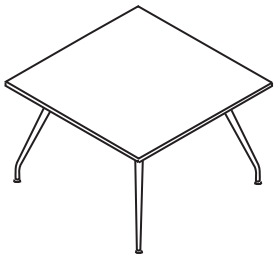

Referencia	Medidas L/P/H	Melamina	Compacto	P. Sense	Madera
REF.LOOP 23	120 x 120 x 75	577 €	695 €	738 €	1.095 €
REF.LOOP 24	130 x 130 x 75	589 €	739 €	787 €	1.205 €
REF.LOOP 25	140 x 140 x 75	612 €	787 €	839 €	1.324 €
REF.LOOP 26	160 x 160 x 75	663 €	896 €	959 €	1.591 €

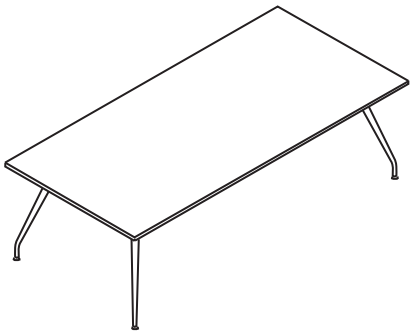

Referencia	Medidas L/P/H	Melamina	Compacto	P. Sense	Madera
REF.LOOP 27	200 x 120 x 75	674 €	875 €	934 €	1.529 €
REF.LOOP 28	220 x 120 x 75	679 €	918 €	981 €	1.635 €
REF.LOOP 29	240 x 120 x 75	762 €	1.002 €	1.069 €	1.782 €

Posibilidad de hacer medidas especiales

Estructura	Melamina	Compacto	Perfect Sense	Madera	Cristal
Color negro o blanco Otros acabados estructuras, incremento a consultar	MB: Blanco MR: Roble MN: Nogal AC: Acacia MH: Haya GF: Grafito GR: Gris GA: Gris Arcilla VA:Verde Arcilla MT:Terracota NE: Negro (en 19 mm)	CB: Blanco CN: Negro CGR: Gris CGF: Grafito	PN: Negro PGC: Gris Cachemira PBA: Blanco Alpino PGG: Gris Grafito	RN: Roble Natural NG:Nogal Precompuesto	Consultar

Nota: Añadir a las referencias el código correspondiente al acabado

AIC

LOOP

REUNIONES	Referencia	Medidas L/P/H	Melamina	Compacto	P. Sense	Madera
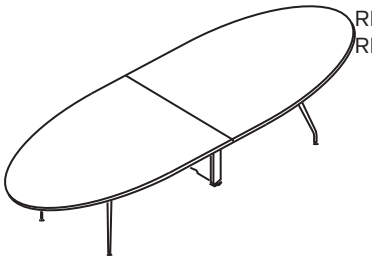	REF.LOOP 42	320 x 120 x 75	1.229 €	1.545 €	1.774 €	2.739 €
	REF.LOOP 43	360 x 120 x 75	1.271 €	1.632 €	1.871 €	2.957 €
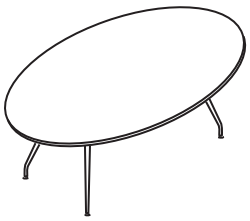	REF.LOOP 44	200 x 120 x 75	713 €	936 €	1.034 €	1.624 €
	REF.LOOP 45	240 x 120 x 75	759 €	1.025 €	1.131 €	1.839 €

	Referencia	Medidas L/P/H	Melamina	Compacto	P. Sense	Madera
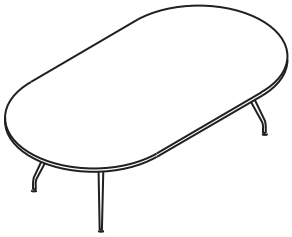	REF.LOOP 48	200 x 120 x 75	713 €	936 €	1.034 €	1.624 €
	REF.LOOP 49	240 x 120 x 75	759 €	1.025 €	1.131 €	1.839 €

Posibilidad de hacer medidas especiales

Estructura	Melamina	Compacto	Perfect Sense	Madera	Cristal
Color negro o blanco Otros acabados estructuras, incremento a consultar	MB: Blanco MR: Roble MN: Nogal AC: Acacia MH: Haya GF: Grafito GR: Gris GA: Gris Arcilla VA:Verde Arcilla MT:Terracota NE: Negro (en 19 mm)	CB: Blanco CN: Negro CGR: Gris CGF: Grafito	PN: Negro PGC: Gris Cachemira PBA: Blanco Alpino PGG: Gris Grafito	RN: Roble Natural NG:Nogal Precompuesto	Consultar

Nota: Añadir a las referencias el código correspondiente al acabado

MULTIPUESTOS

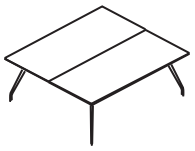

Referencia	Medidas L/P/H	Melamina	Compacto	P. Sense	Madera
REF.LOOP 30	140 x 160 x 75	697 €	1.036 €	977 €	1.544 €
REF.LOOP 31	160 x 160 x 75	727 €	1.109 €	1.042 €	1.688 €
REF.LOOP 32	180 x 160 x 75	811 €	1.181 €	1.158 €	1.884 €
REF.LOOP 33	200 x 160 x 75	851 €	1.261 €	1.234 €	2.039 €

Totem

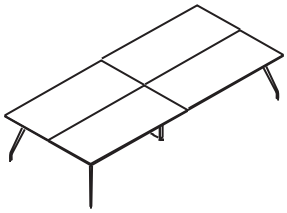

Referencia	Medidas L/P/H	Melamina	Compacto	P. Sense	Madera
REF.LOOP 34	280 x 160 x 75	1.209 €	2.032 €	1.769 €	2.903 €
REF.LOOP 35	320 x 160 x 75	1.270 €	2.197 €	1.899 €	3.191 €
REF.LOOP 36	360 x 160 x 75	1.446 €	2.360 €	2.138 €	3.591 €
REF.LOOP 37	400 x 160 x 75	1.522 €	2.544 €	2.288 €	3.901 €

Totem

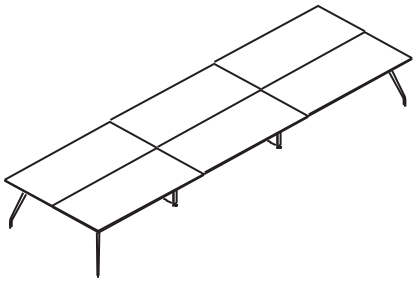

Referencia	Medidas L/P/H	Melamina	Compacto	P. Sense	Madera
REF.LOOP 38	420 x 160 x 75	1.722 €	2.952 €	2.561 €	4.262 €
REF.LOOP 39	480 x 160 x 75	1.812 €	3.199 €	2.755 €	4.696 €
REF.LOOP 40	540 x 160 x 75	2.110 €	3.469 €	3.149 €	5.329 €
REF.LOOP 41	600 x 160 x 75	2.229 €	3.747 €	3.379 €	5.797 €

Posibilidad de hacer medidas especiales

Estructura	Melamina	Compacto	Perfect Sense	Madera	Cristal
Color negro o blanco Otros acabados estructuras, incremento a consultar	MB: Blanco MR: Roble MN: Nogal AC: Acacia MH: Haya GF: Grafito GR: Gris GA: Gris Arcilla VA:Verde Arcilla MT:Terracota NE: Negro (en 19 mm)	CB: Blanco CN: Negro CGR: Gris CGF: Grafito	PN: Negro PGC: Gris Cachemira PBA: Blanco Alpino PGG: Gris Grafito	RN: Roble Natural NG:Nogal Precompuesto	Consultar

Nota: Añadir a las referencias el código correspondiente al acabado

LOOP CROMADA

CARACTERISTICAS TÉCNICAS

Mesas

Estructuras

Pies en aluminio con reguladores en su parte inferior, unidos por largueros y travesaños de aluminio en diferentes medidas para conseguir distintas composiciones de mesas, realizado con tubular de 40x20 mm cromado

Tapas

Melamina: Tablero aglomerado de 25 mm bilaminado, acabado según colores de la serie. Canto en PVC de 2 mm con terminación de radio 2mm

Compacto: tablero de 13mm

Perfect Sense: Tablero MDF de 19 mm acabado lacado PerfectSense Premium Matt

Madera: Tablero aglomerado de 19mm chapado dos caras, en acabado según muestra, con canteado de la misma chapa

Tapas en cristal, consultar

Posibilidad de hacer medidas especiales

Los acabados distintos a la melamina blanca llevan un incremento del 5%



DESPIECE MESA

Elementos

A Tapa mesa
B Marco
C Estructura pies
D Reguladores

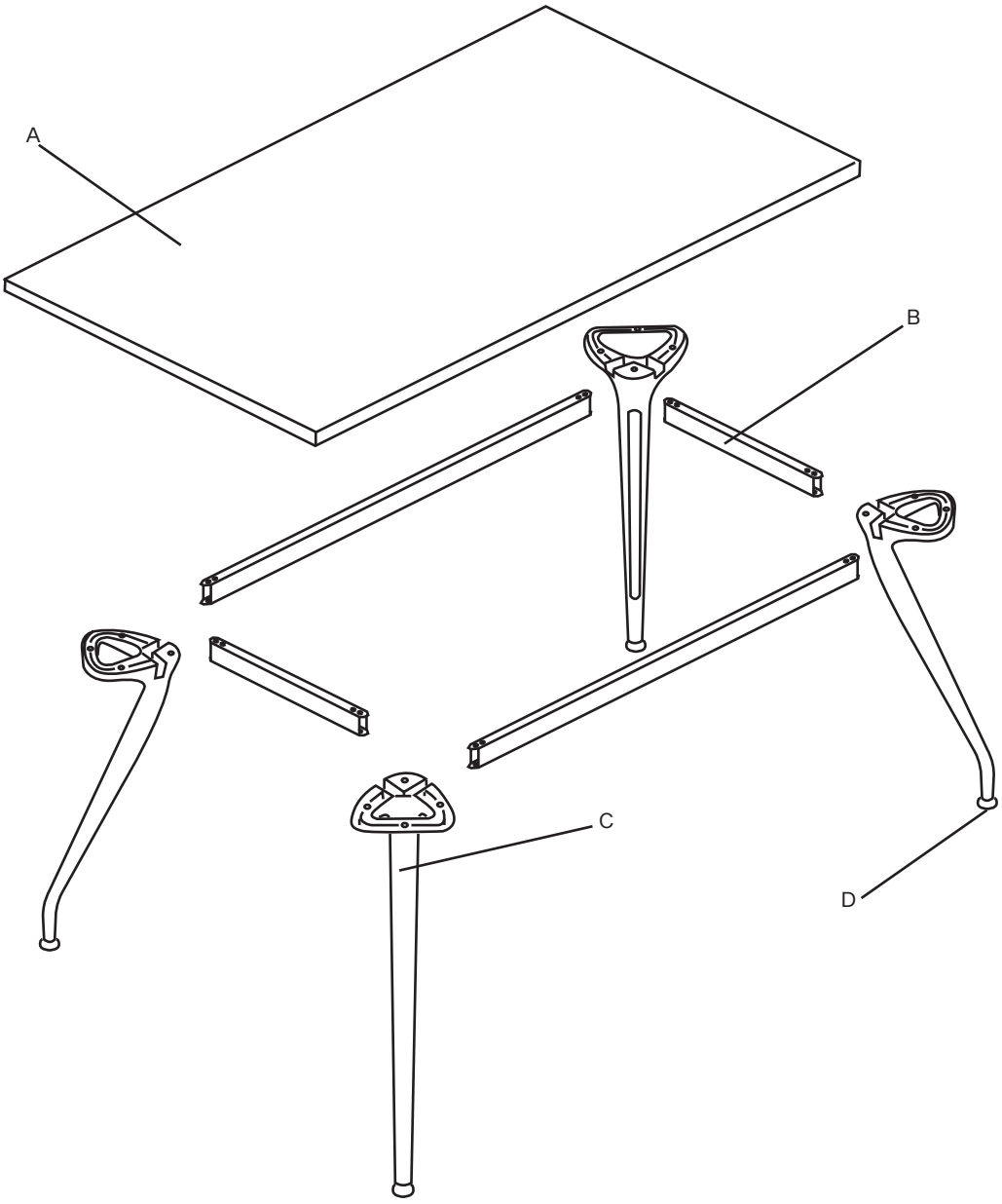

AIC

LOOP CROMADA

MESA DE TRABAJO

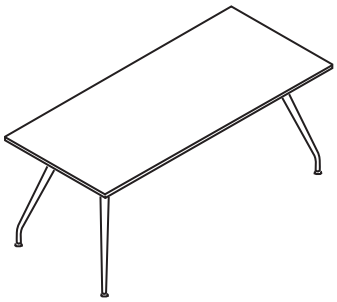

Referencia	Medidas L/P/H	Melamina	Compacto	P. Sense	Madera
REF.LOOPC 01	160 x 80 x 75	684 €	797 €	839 €	1.156 €
REF.LOOPC 02	180 x 80 x 75	714 €	839 €	884 €	1.240 €
REF.LOOPC 03	200 x 80 x 75	746 €	885 €	934 €	1.329 €
REF.LOOPC 04	220 x 80 x 75	772 €	926 €	979 €	1.414 €
REF.LOOPC 05	160 x 90 x 75	705 €	830 €	873 €	1.231 €
REF.LOOPC 06	180 x 90 x 75	733 €	874 €	921 €	1.323 €
REF.LOOPC 07	200 x 90 x 75	765 €	923 €	974 €	1.420 €
REF.LOOPC 08	220 x 90 x 75	793 €	967 €	1.024 €	1.513 €

MESA CON MUEBLE PEDESTAL

		Incremento a la mesa
REF.LOOPC 10	mesa con mueble pedestal diáfano REF. JON34 pág. 150	66 €
REF.LOOPC 11	mesa con mueble pedestal con dos puertas REF. JON 35 pág. 150	254 €
REF.LOOPC 12	mesa con mueble pedestal con dos archivadores REF. JON36 pág. 150	593 €

ALA MESA

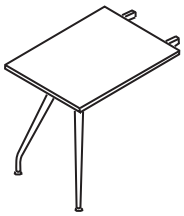

Referencia	Medidas L/P/H	Melamina	Compacto	P. Sense	Madera
REF.LOOPC 13	80 x 60 x 75	367 €	406 €	428 €	550 €
REF.LOOPC 14	100 x 60 x 75	396 €	440 €	466 €	617 €
REF.LOOPC 15	120 x 60 x 75	420 €	480 €	510 €	690 €

REUNIONES



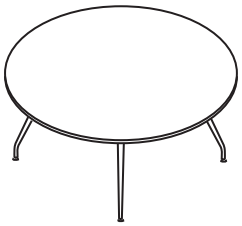

Referencia	Medidas L/P/H	Melamina	Compacto	P. Sense	Madera
3 Pies					
REF.LOOPC 18	diam 120 x 75	471 €	596 €	667 €	1.037 €
REF.LOOPC 19	diam 130 x 75	488 €	634 €	710 €	1.142 €
REF.LOOPC 20	diam 140 x 75	506 €	675 €	755 €	1.254 €
4 Pies					
REF.LOOPC 21	diam 150 x 75	755 €	935 €	1.021 €	1.592 €
REF.LOOPC 22	diam 160 x 75	806 €	999 €	1.089 €	1.737 €
REF.LOOPC 48	diam 180 x 75	889 €	1.137 €	1.237 €	2.055 €

Posibilidad de hacer medidas especiales

Estructura	Melamina	Compacto	Perfect Sense	Madera	Cristal
Cromada	MB: Blanco MR: Roble MN: Nogal AC: Acacia MH: Haya GF: Grafito GR: Gris GA: Gris Arcilla VA:Verde Arcilla MT:Terracota NE: Negro (en 19 mm)	CB: Blanco CN: Negro CGR: Gris CGF: Grafito	PN: Negro PGC: Gris Cachemira PBA: Blanco Alpino PGG: Gris Grafito	RN: Roble Natural NG:Nogal Precompuesto	Consultar

Nota: Añadir a las referencias el código correspondiente al acabado

REUNIONES

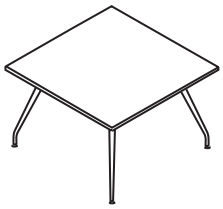

Referencia	Medidas L/P/H	Melamina	Compacto	P. Sense	Madera
REF.LOOPC 23	120 x 120 x 75	704 €	822 €	864 €	1.221 €
REF.LOOPC 24	130 x 130 x 75	726 €	876 €	923 €	1.341 €
REF.LOOPC 25	140 x 140 x 75	758 €	934 €	986 €	1.471 €
REF.LOOPC 26	160 x 160 x 75	830 €	1.063 €	1.126 €	1.758 €

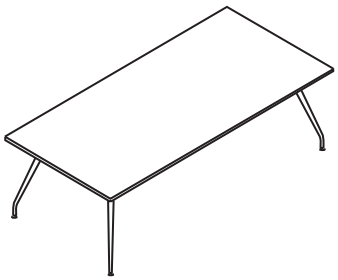

Referencia	Medidas L/P/H	Melamina	Compacto	P. Sense	Madera
REF.LOOPC 27	200 x 120 x 75	841 €	1.042 €	1.101 €	1.696 €
REF.LOOPC 28	220 x 120 x 75	873 €	1.096 €	1.158 €	1.812 €
REF.LOOPC 29	240 x 120 x 75	934 €	1.175 €	1.243 €	1.955 €

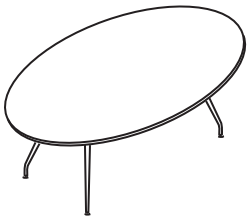

Referencia	Medidas L/P/H	Melamina	Compacto	P. Sense	Madera
REF.LOOPC 44	200 x 120 x 75	840 €	1.063 €	1.160 €	1.750 €
REF.LOOPC 45	240 x 120 x 75	906 €	1.172 €	1.278 €	1.986 €

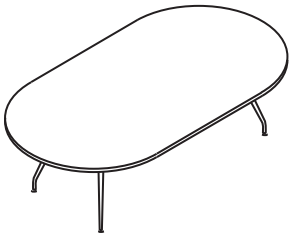

Referencia	Medidas L/P/H	Melamina	Compacto	P. Sense	Madera
REF.LOOPC 48	200 x 120 x 75	840 €	1.063 €	1.160 €	1.750 €
REF.LOOPC 49	240 x 120 x 75	906 €	1.172 €	1.278 €	1.986 €

Posibilidad de hacer medidas especiales

Estructura	Melamina	Compacto	Perfect Sense	Madera	Cristal
Cromada	MB: Blanco MR: Roble MN: Nogal AC: Acacia MH: Haya GF: Grafito GR: Gris GA: Gris Arcilla VA:Verde Arcilla MT:Terracota NE: Negro (en 19 mm)	CB: Blanco CN: Negro CGR: Gris CGF: Grafito	PN: Negro PGC: Gris Cachemira PBA: Blanco Alpino PGG: Gris Grafito	RN: Roble Natural NG:Nogal Precompuesto	Consultar

Nota: Añadir a las referencias el código correspondiente al acabado

ADRO

CARACTERISTICAS TÉCNICAS

Mesas

Pie perfil cuadrado de 70x70 en madera de haya

Estructuras

Marco de aluminio en diferentes medidas para conseguir distintas composiciones de mesas realizado con tubular de 40x20 mm soportado por pies individuales, terminales o centrales realizados en madera de haya pulimentada. Marco en epoxi color blanco Ral 9003 o negro 9005 microtexturizado.

Tapas

Melamina: Tablero aglomerado de 25 mm bilaminado, acabado según colores de la serie. Canto en PVC de 2 mm con terminación de radio 2mm

Compacto: tablero de 13mm.

Perfect Sense: Tablero MDF de 19 mm acabado lacado PerfectSense Premium Matt

Tapas en cristal, consultar

Cajoneras:

Color blanco Ral 9003 y negro Ral 9005. Gris RAL 9006 a consultar

Posibilidad de hacer medidas y colores especiales

Otros acabados estructuras, incremento a consultar

Los acabados distintos a la melamina blanca llevan un incremento del 5%

DESPIECE MESA

Elementos

A Tapa mesa
B Marco
C Pies madera de haya

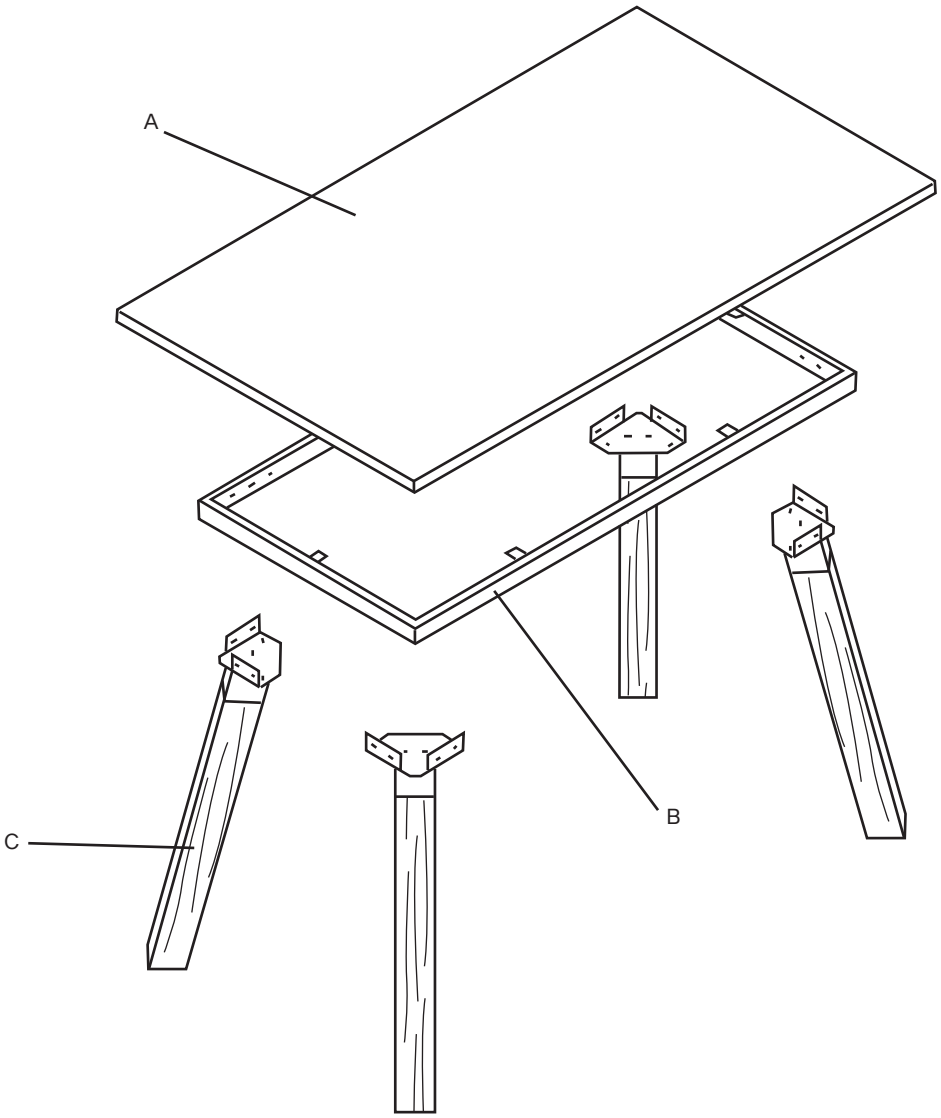

ACABADOS ESTRUCTURAS

Negro Ral 9005 | Blanco Ral 9003 | Gris Ral 9006 | Gris Arcilla | Verde Arcilla | Terracota

AIC

ADRO

MESA DE TRABAJO

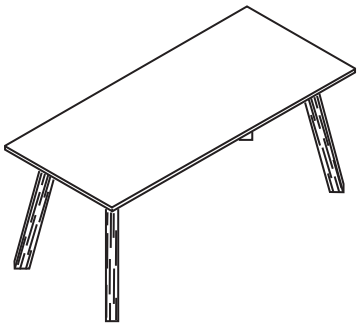

Referencia	Medidas L/P/H	Melamina	Compacto	P. Sense
REF.ADRO 01	140 x 80 x 75	661 €	763 €	798 €
REF.ADRO 02	160 x 80 x 75	678 €	794 €	832 €
REF.ADRO 03	180 x 80 x 75	697 €	825 €	868 €
REF.ADRO 04	200 x 80 x 75	718 €	859 €	905 €
REF.ADRO 05	140 x 90 x 75	676 €	787 €	825 €
REF.ADRO 06	160 x 90 x 75	694 €	822 €	862 €
REF.ADRO 07	180 x 90 x 75	712 €	856 €	900 €
REF.ADRO 08	200 x 90 x 75	732 €	893 €	941 €

MESA CON MUEBLE PEDESTAL

		Incremento a la mesa
REF.ADRO 43	mesa con REF.CAJ.PORT.MESA pág. 137	341 €
REF.ADRO 13	mesa con mueble pedestal diáfano REF. JON34 pág. 154	28 €
REF.ADRO 14	mesa con mueble pedestal con dos puertas REF. JON 35 pág. 154	216 €
REF.ADRO 15	mesa con mueble pedestal con dos archivadores REF. JON36 pág. 154	555 €

ALA MESA

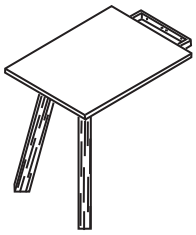

Referencia	Medidas L/P/H	Melamina	Compacto	P. Sense
REF.ADRO 09	80 x 60 x 75	372 €	410 €	432 €
REF.ADRO 10	100 x 60 x 75	390 €	436 €	461 €
REF.ADRO 47	120 x 60 x 75	404 €	466 €	493 €

CAJONERA PORTANTE

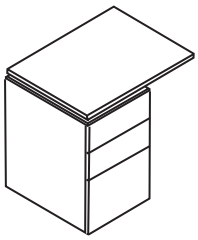

Referencia	Medidas L/P/H	Melamina	Compacto	P. Sense
REF.ADRO 11	80 x 60 x 75	580 €	619 €	641 €
REF.ADRO 12	100 x 60 x 75	598 €	643 €	669 €

Posibilidad de hacer medidas especiales

Estructura	Melamina	Compacto	Perfect Sense	Cristal
Metálico pintado epoxi Ral 9003 blanco o Ral 9005 negro Otros acabados, consultar- Pies madera de haya Cajonera portante metálica color blanco RAL 9003 y negro RAL 9005. Color gris RAL 9006 a consultar	MB: Blanco MR: Roble MN: Nogal AC: Acacia MH: Haya GF: Grafito GR: Gris GA: Gris Arcilla VA:Verde Arcilla MT:Terracota NE: Negro (en 19 mm)	CB: Blanco CN: Negro CGR: Gris CGF: Grafito	PN: Negro PGC: Gris Cachemira PBA: Blanco Alpino PGG: Gris Grafito	Consultar

Nota: Añadir a las referencias el código correspondiente al acabado

REUNIONES

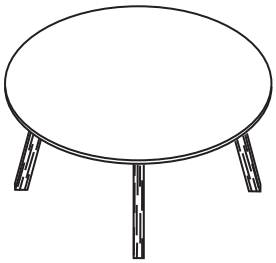

Referencia	Medidas L/P/H	Melamina	Compacto	P. Sense
REF.ADRO 16	diam 120 x 75	704 €	830 €	900 €
REF.ADRO 17	diam 130 x 75	721 €	869 €	943 €
REF.ADRO 18	diam 140 x 75	746 €	918 €	996 €
REF.ADRO 44	diam 150 x 75	780 €	963 €	1.045 €
REF.ADRO 45	diam 160 x 75	819 €	1.017 €	1.103 €
REF.ADRO 46	diam 180 x 75	870 €	1.120 €	1.218 €

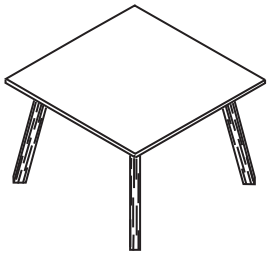

Referencia	Medidas L/P/H	Melamina	Compacto	P. Sense
REF.ADRO 19	120 x 120 x 75	702 €	822 €	861 €
REF.ADRO 20	130 x 130 x 75	714 €	867 €	912 €
REF.ADRO 21	140 x 140 x 75	734 €	912 €	962 €
REF.ADRO 48	160 x 160 x 75	793 €	1.027 €	1.087 €

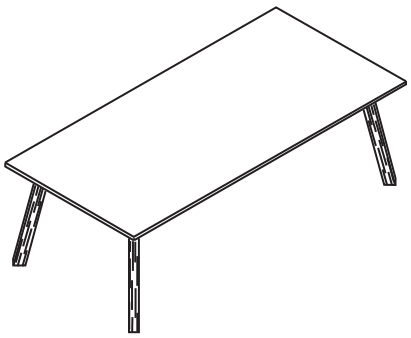

Referencia	Medidas L/P/H	Melamina	Compacto	P. Sense
REF.ADRO 22	200 x 120 x 75	797 €	1.002 €	1.057 €
REF.ADRO 23	220 x 120 x 75	857 €	1.100 €	1.160 €
REF.ADRO 24	240 x 120 x 75	904 €	1.148 €	1.212 €

Posibilidad de hacer medidas especiales

Estructura	Melamina	Compacto	Perfect Sense	Cristal
Metálico pintado epoxi Ral 9003 blanco o Ral 9005 negro Otros acabados, consultar- Pies madera de haya	MB: Blanco MR: Roble MN: Nogal AC: Acacia MH: Haya GF: Grafito GR: Gris GA: Gris Arcilla VA:Verde Arcilla MT:Terracota NE: Negro (en 19 mm)	CB: Blanco CN: Negro CGR: Gris CGF: Grafito	PN: Negro PGC: Gris Cachemira PBA: Blanco Alpino PGG: Gris Grafito	Consultar

Nota: Añadir a las referencias el código correspondiente al acabado

AIC

ADRO

REUNIONES

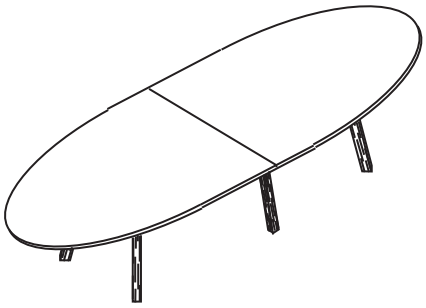

Referencia	Medidas L/P/H	Melamina	Compacto	P. Sense
REF.ADRO 37	320 x 120 x 75	1.401 €	1.781 €	1.947 €
REF.ADRO 38	360 x 120 x 75	1.447 €	1.872 €	2.047 €

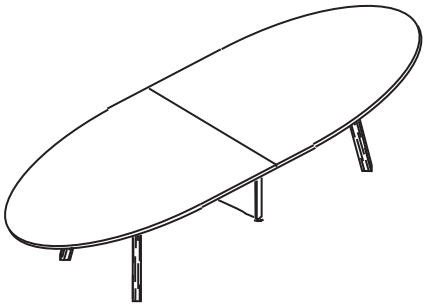

Referencia	Medidas L/P/H	Melamina	Compacto	P. Sense
REF.ADRO 37T	320 x 120 x 75	1.339 €	1.720 €	1.884 €
REF.ADRO 38T	360 x 120 x 75	1.382 €	1.808 €	1.983 €

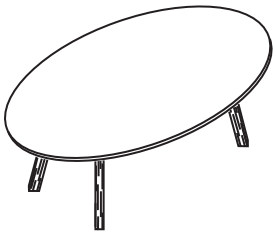

Referencia	Medidas L/P/H	Melamina	Compacto	P. Sense
REF.ADRO 39	200 x 120 x 75	834 €	1.058 €	1.154 €
REF.ADRO 40	240 x 120 x 75	877 €	1.146 €	1.249 €

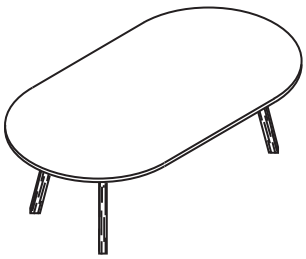

Referencia	Medidas L/P/H	Melamina	Compacto	P. Sense
REF.ADRO 43	200 x 120/100 x 75	834 €	1.058 €	1.154 €
REF.ADRO 44	240 x 120/100 x 75	877 €	1.146 €	1.249 €

Posibilidad de hacer medidas especiales

Estructura	Melamina	Compacto	Perfect Sense	Cristal
Metálico pintado epoxi Ral 9003 blanco o Ral 9005 negro Otros acabados, consultar- Pies madera de haya	MB: Blanco MR: Roble MN: Nogal AC: Acacia MH: Haya GF: Grafito GR: Gris GA: Gris Arcilla VA:Verde Arcilla MT:Terracota NE: Negro (en 19 mm)	CB: Blanco CN: Negro CGR: Gris CGF: Grafito	PN: Negro PGC: Gris Cachemira PBA: Blanco Alpino PGG: Gris Grafito	Consultar

Nota: Añadir a las referencias el código correspondiente al acabado

MULTIPUESTOS



Referencia	Medidas L/P/H	Melamina	Compacto	P. Sense
REF.ADRO 25	140 x 160 x 75	819 €	1.132 €	1.099 €
REF.ADRO 26	160 x 160 x 75	852 €	1.197 €	1.165 €
REF.ADRO 27	180 x 160 x 75	931 €	1.261 €	1.277 €
REF.ADRO 28	200 x 160 x 75	970 €	1.333 €	1.353 €

Pie central

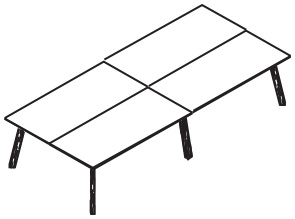

Referencia	Medidas L/P/H	Melamina	Compacto	P. Sense
REF.ADRO 29	280 x 160 x 75	1.430 €	2.042 €	1.990 €
REF.ADRO 30	320 x 160 x 75	1.492 €	2.172 €	2.121 €
REF.ADRO 31	360 x 160 x 75	1.666 €	2.300 €	2.358 €
REF.ADRO 32	400 x 160 x 75	1.741 €	2.441 €	2.508 €

Totem

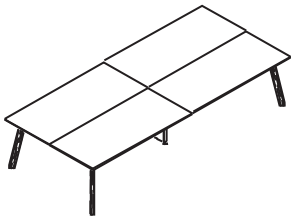

Referencia	Medidas L/P/H	Melamina	Compacto	P. Sense
REF.ADRO 29T	280 x 160 x 75	1.327 €	1.942 €	1.887 €
REF.ADRO 30T	320 x 160 x 75	1.391 €	2.071 €	2.019 €
REF.ADRO 31T	360 x 160 x 75	1.568 €	2.201 €	2.260 €
REF.ADRO 32T	400 x 160 x 75	1.868 €	2.605 €	2.635 €

Pie central

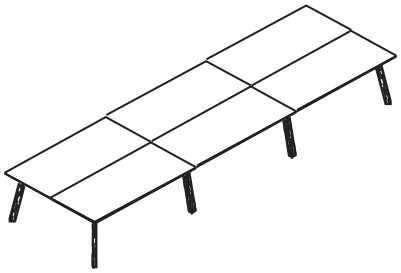

Referencia	Medidas L/P/H	Melamina	Compacto	P. Sense
REF.ADRO 33	420 x 160 x 75	2.038 €	2.960 €	2.879 €
REF.ADRO 34	480 x 160 x 75	2.134 €	3.154 €	3.077 €
REF.ADRO 35	540 x 160 x 75	2.394 €	3.347 €	3.433 €
REF.ADRO 36	600 x 160 x 75	2.508 €	3.559 €	3.658 €

Totem

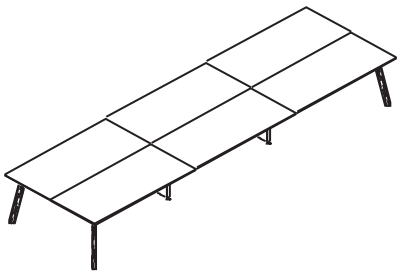

Referencia	Medidas L/P/H	Melamina	Compacto	P. Sense
REF.ADRO 33T	420 x 160 x 75	1.825 €	2.752 €	2.665 €
REF.ADRO 34T	480 x 160 x 75	1.919 €	2.945 €	2.862 €
REF.ADRO 35T	540 x 160 x 75	2.223 €	3.175 €	3.262 €
REF.ADRO 36T	600 x 160 x 75	2.584 €	3.694 €	3.734 €

Posibilidad de hacer medidas especiales

Estructura	Melamina	Compacto	Perfect Sense	Cristal
Metálico pintado epoxi Ral 9003 blanco o Ral 9005 negro Otros acabados, consultar- Pies madera de haya	MB: Blanco MR: Roble MN: Nogal AC: Acacia MH: Haya GF: Grafito GR: Gris GA: Gris Arcilla VA:Verde Arcilla MT:Terracota NE: Negro (en 19 mm)	CB: Blanco CN: Negro CGR: Gris CGF: Grafito	PN: Negro PGC: Gris Cachemira PBA: Blanco Alpino PGG: Gris Grafito	Consultar

Nota: Añadir a las referencias el código correspondiente al acabado

RONDO

CARACTERISTICAS TÉCNICAS

Mesas

Pie redondo diámetro 70 mm en madera de haya

Estructuras

Marco de aluminio en diferentes medidas para conseguir distintas composiciones de mesas realizado con tubular de 40x20 mm soportado por pies individuales, terminales o centrales realizados en madera de haya pulimentada. Marco en epoxi color blanco Ral 9003 o negro 9005 microtexturizado.

Tapas

Melamina: Tablero aglomerado de 25 mm bilaminado, acabado según colores de la serie. Canto en PVC de 2 mm con terminación de radio 2mm

Compacto: tablero de 13mm

Perfect Sense: Tablero MDF de 19 mm acabado lacado PerfectSense Premium Matt

Tapas en cristal, consultar

Cajoneras

Color blanco Ral 9003 y negro Ral 9005. Gris RAL 9006 a consultar

Posibilidad de hacer medidas y colores especiales

Otros acabados estructuras, incremento a consultar

Los acabados distintos a la melamina blanca llevan un incremento del 5%

DESPIECE MESA

Elementos

A Tapa mesa
B Marco
C Pies madera haya

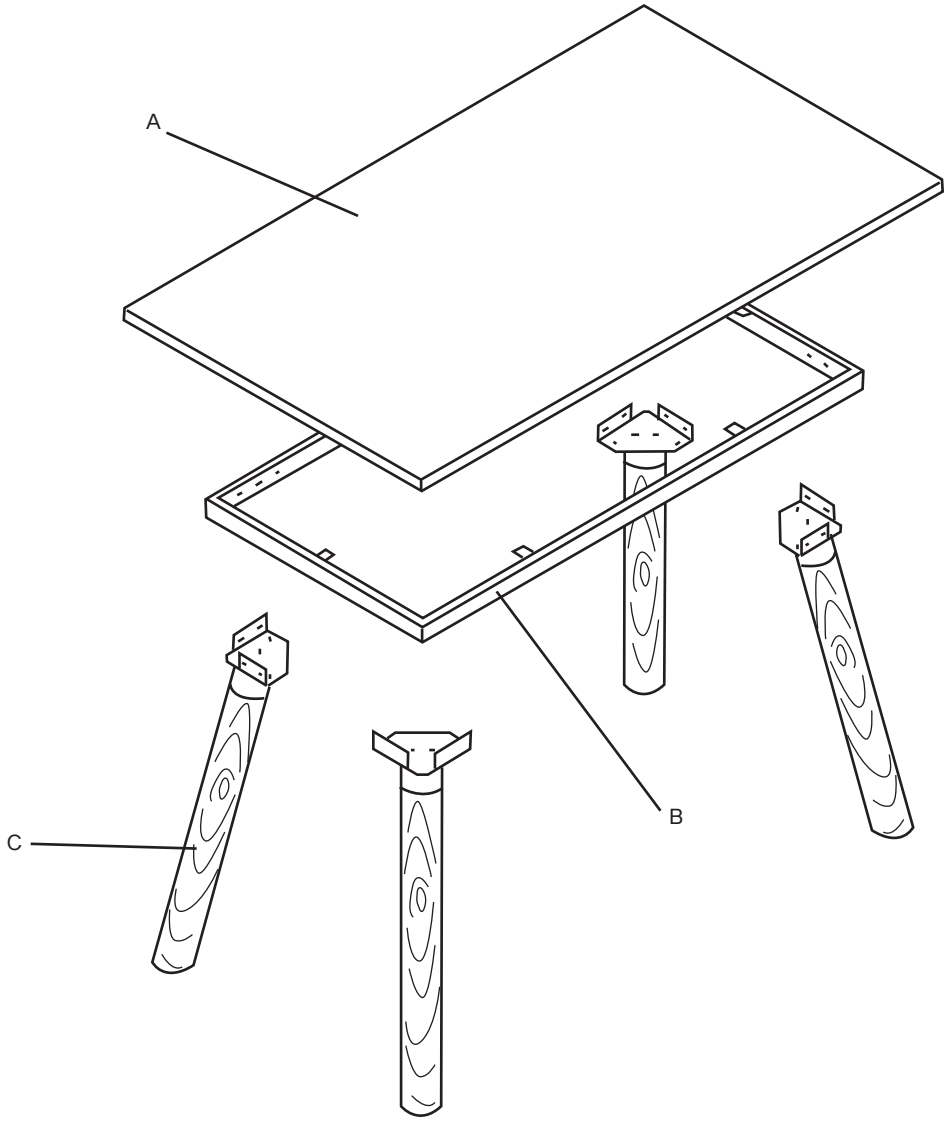

ACABADOS ESTRUCTURAS



Negro Ral 9005 | Blanco Ral 9003 | Gris Ral 9006 | Gris Arcilla | Verde Arcilla | Terracota

AIC

RONDO

MESA DE TRABAJO

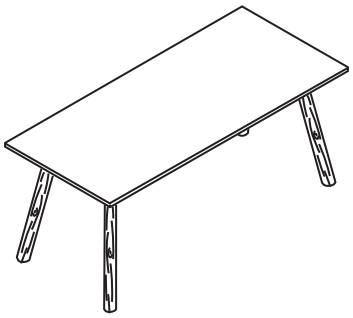

Referencia	Medidas L/P/H	Melamina	Compacto	P. Sense
REF.RONDO 01	140 x 80 x 75	661 €	763 €	798 €
REF.RONDO 02	160 x 80 x 75	678 €	794 €	832 €
REF.RONDO 03	180 x 80 x 75	697 €	825 €	868 €
REF.RONDO 04	200 x 80 x 75	718 €	859 €	905 €
REF.RONDO 05	140 x 90 x 75	676 €	787 €	825 €
REF.RONDO 06	160 x 90 x 75	694 €	822 €	862 €
REF.RONDO 07	180 x 90 x 75	712 €	856 €	900 €
REF.RONDO 08	200 x 90 x 75	732 €	893 €	941 €

MESA CON MUEBLE PEDESTAL

		Incremento a la mesa
REF.RONDO 37	mesa con REF.CAJ.PORT.MESA pág. 137	341 €
REF.RONDO 13	mesa con mueble pedestal diáfano REF. JON34 pág. 154	28 €
REF.RONDO 14	mesa con mueble pedestal con dos puertas REF. JON 35 pág. 154	216 €
REF.RONDO 15	mesa con mueble pedestal con dos archivadores REF. JON36 pág. 154	555 €

ALA MESA

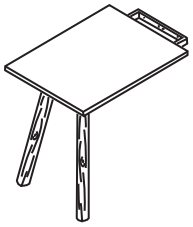

Referencia	Medidas L/P/H	Melamina	Compacto	P. Sense
REF.RONDO 09	80 x 60 x 75	372 €	410 €	432 €
REF.RONDO 10	100 x 60 x 75	390 €	436 €	461 €
REF.RONDO 47	120 x 60 x 75	404 €	466 €	493 €

CAJONERA PORTANTE

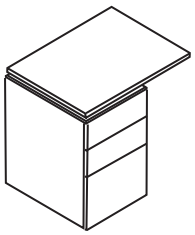

Referencia	Medidas L/P/H	Melamina	Compacto	P. Sense
REF.RONDO 11	80 x 60 x 75	580 €	619 €	641 €
REF.RONDO 12	100 x 60 x 75	598 €	643 €	669 €

Posibilidad de hacer medidas especiales

Estructura	Melamina	Compacto	Perfect Sense	Cristal
Metálico pintado epoxi Ral 9003 blanco o Ral 9005 negro Otros acabados, consultar- Pies madera de haya Cajonera portante metálica color blanco RAL 9003 y negro RAL 9005. Color gris RAL 9006 a consultar	MB: Blanco MR: Roble MN: Nogal AC: Acacia MH: Haya GF: Grafito GR: Gris GA: Gris Arcilla VA:Verde Arcilla MT:Terracota NE: Negro (en 19 mm)	CB: Blanco CN: Negro CGR: Gris CGF: Grafito	PN: Negro PGC: Gris Cachemira PBA: Blanco Alpino PGG: Gris Grafito	Consultar

Nota: Añadir a las referencias el código correspondiente al acabado

MESA REDONDA

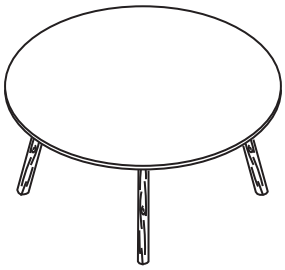

Referencia	Medidas L/P/H	Melamina	Compacto	P. Sense
REF.RONDO 16	diam 120 x 75	704 €	830 €	900 €
REF.RONDO 17	diam 130 x 75	721 €	869 €	943 €
REF.RONDO 18	diam 140 x 75	746 €	918 €	996 €
REF.RONDO 44	diam 150 x 75	780 €	963 €	1.045 €
REF.RONDO 45	diam 160 x 75	819 €	1.017 €	1.103 €
REF.RONDO 46	diam 180 x 75	870 €	1.120 €	1.218 €

MESA DE REUNIONES

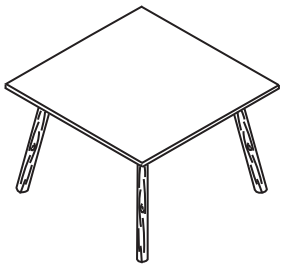

Referencia	Medidas L/P/H	Melamina	Compacto	P. Sense
REF.RONDO 19	120 x 120 x 75	702 €	822 €	861 €
REF.RONDO 20	130 x 130 x 75	714 €	867 €	912 €
REF.RONDO 21	140 x 140 x 75	734 €	912 €	962 €
REF.RONDO 48	160 x 160x 75	793 €	1.027 €	1.087 €

MESA DE REUNIONES

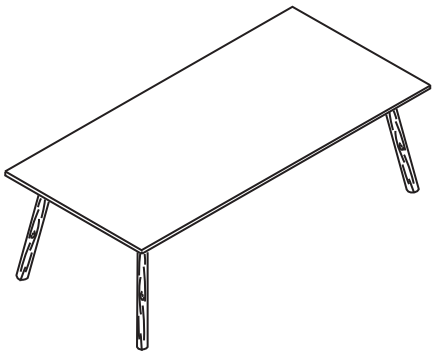

Referencia	Medidas L/P/H	Melamina	Compacto	P. Sense
REF.RONDO 22	200 x 120 x 75	797 €	1.002 €	1.057 €
REF.RONDO 23	220 x 120 x 75	857 €	1.100 €	1.160 €
REF.RONDO 24	240 x 120 x 75	904 €	1.148 €	1.212 €

Posibilidad de hacer medidas especiales

Estructura	Melamina	Compacto	Perfect Sense	Cristal
Metálico pintado epoxi Ral 9003 blanco o Ral 9005 negro Otros acabados, consultar- Pies madera de haya	MB: Blanco MR: Roble MN: Nogal AC: Acacia MH: Haya GF: Grafito GR: Gris GA: Gris Arcilla VA:Verde Arcilla MT:Terracota NE: Negro (en 19 mm)	CB: Blanco CN: Negro CGR: Gris CGF: Grafito	PN: Negro PGC: Gris Cachemira PBA: Blanco Alpino PGG: Gris Grafito	Consultar

Nota: Añadir a las referencias el código correspondiente al acabado

AIC

RONDO

REUNIONES

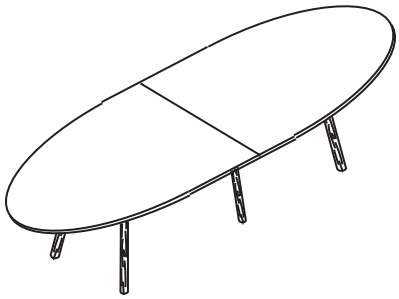

Referencia	Medidas L/P/H	Melamina	Compacto	P. Sense
REF.RONDO 38	320 x 120 x 75	1.401 €	1.781 €	1.947 €
REF.RONDO 39	360 x 120 x 75	1.447 €	1.872 €	2.047 €

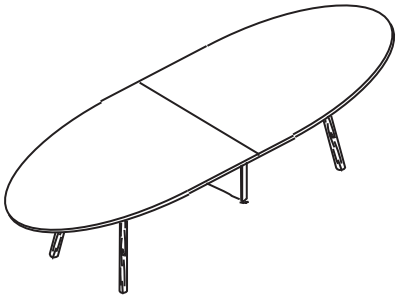

	Medidas L/P/H	Melamina	Compacto	P. Sense
REF.RONDO 38T	320 x 120 x 75	1.339 €	1.720 €	1.884 €
REF.RONDO 39T	360 x 120 x 75	1.382 €	1.808 €	1.983 €

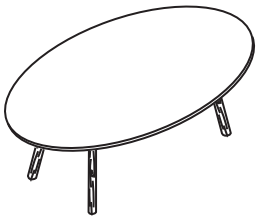

Referencia	Medidas L/P/H	Melamina	Compacto	P. Sense
REF.RONDO 40	200 x 120 x 75	834 €	1.058 €	1.154 €
REF.RONDO 41	240 x 120 x 75	877 €	1.146 €	1.249 €

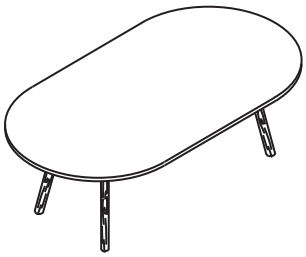

Referencia	Medidas L/P/H	Melamina	Compacto	P. Sense
REF.RONDO 45	200 x 120 x 75	834 €	1.058 €	1.154 €
REF.RONDO 46	240 x 120 x 75	877 €	1.146 €	1.249 €

Posibilidad de hacer medidas especiales

Estructura	Melamina	Compacto	Perfect Sense	Cristal
Metálico pintado epoxi Ral 9003 blanco o Ral 9005 negro Otros acabados, consultar- Pies madera de haya	MB: Blanco MR: Roble MN: Nogal AC: Acacia MH: Haya GF: Grafito GR: Gris GA: Gris Arcilla VA:Verde Arcilla MT:Terracota NE: Negro (en 19 mm)	CB: Blanco CN: Negro CGR: Gris CGF: Grafito	PN: Negro PGC: Gris Cachemira PBA: Blanco Alpino PGG: Gris Grafito	Consultar

Nota: Añadir a las referencias el código correspondiente al acabado

MULTIPUESTOS

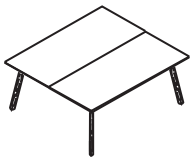

Referencia	Medidas L/P/H	Melamina	Compacto	P. Sense
REF.RONDO 25	140 x 160 x 75	819 €	1.132 €	1.099 €
REF.RONDO 26	160 x 160 x 75	852 €	1.197 €	1.165 €
REF.RONDO 27	180 x 160 x 75	931 €	1.261 €	1.277 €
REF.RONDO 28	200 x 160 x 75	970 €	1.333 €	1.353 €

Pie central

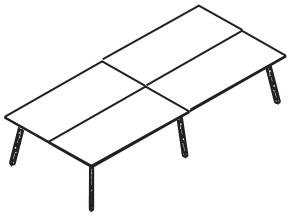

Referencia	Medidas L/P/H	Melamina	Compacto	P. Sense
REF.RONDO 29	280 x 160 x 75	1.430 €	2.042 €	1.990 €
REF.RONDO 30	320 x 160 x 75	1.492 €	2.172 €	2.121 €
REF.RONDO 31	360 x 160 x 75	1.666 €	2.300 €	2.358 €
REF.RONDO 32	400 x 160 x 75	1.741 €	2.441 €	2.508 €

Totem

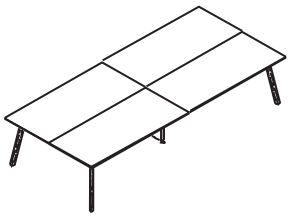

Referencia	Medidas L/P/H	Melamina	Compacto	P. Sense
REF.RONDO 29T	280 x 160 x 75	1.327 €	1.942 €	1.887 €
REF.RONDO 30T	320 x 160 x 75	1.391 €	2.071 €	2.019 €
REF.RONDO 31T	360 x 160 x 75	1.568 €	2.201 €	2.260 €
REF.RONDO 32T	400 x 160 x 75	1.868 €	2.605 €	2.635 €

Pie central

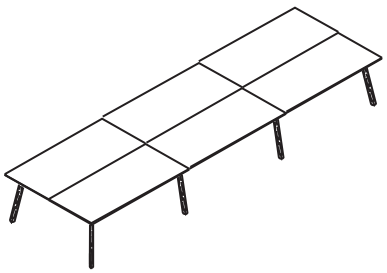

Referencia	Medidas L/P/H	Melamina	Compacto	P. Sense
REF.RONDO 33	420 x 160 x 75	2.038 €	2.960 €	2.879 €
REF.RONDO 34	480 x 160 x 75	2.134 €	3.154 €	3.077 €
REF.RONDO 35	540 x 160 x 75	2.394 €	3.347 €	3.433 €
REF.RONDO 36	600 x 160 x 75	2.508 €	3.559 €	3.658 €

Totem

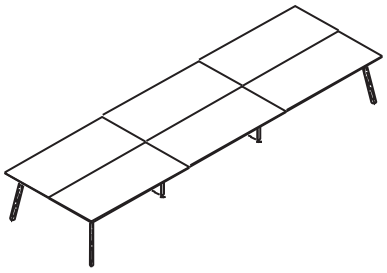

Referencia	Medidas L/P/H	Melamina	Compacto	P. Sense
REF.RONDO 33T	420 x 160 x 75	1.825 €	2.752 €	2.665 €
REF.RONDO 34T	480 x 160 x 75	1.919 €	2.945 €	2.862 €
REF.RONDO 35T	540 x 160 x 75	2.223 €	3.175 €	3.262 €
REF.RONDO 36T	600 x 160 x 75	2.584 €	3.694 €	3.734 €

Posibilidad de hacer medidas especiales

Estructura	Melamina	Compacto	Perfect Sense	Cristal
Metálico pintado epoxi Ral 9003 blanco o Ral 9005 negro Otros acabados, consultar- Pies madera de haya	MB: Blanco MR: Roble MN: Nogal AC: Acacia MH: Haya GF: Grafito GR: Gris GA: Gris Arcilla VA:Verde Arcilla MT:Terracota NE: Negro (en 19 mm)	CB: Blanco CN: Negro CGR: Gris CGF: Grafito	PN: Negro PGC: Gris Cachemira PBA: Blanco Alpino PGG: Gris Grafito	Consultar

Nota: Añadir a las referencias el código correspondiente al acabado

BENI

CARACTERISTICAS TÉCNICAS

Mesas

Pie perfil triangular en madera de haya

Estructuras

Marco de aluminio en diferentes medidas para conseguir distintas composiciones de mesas realizado con tubular de 40x20 mm soportado por pies individuales, terminales o centrales realizados en madera de haya pulimentada. Marco en epoxi color blanco Ral 9003 o negro 9005 microtexturizado.

Tapas

Melamina: Tablero aglomerado de 25 mm bilaminado, acabado según colores de la serie. Canto en PVC de 2 mm con terminación de radio 2mm

Compacto: tablero de 13mm

Perfect Sense: Tablero MDF de 19 mm acabado lacado PerfectSense Premium Matt

Tapas en cristal, consultar

Cajoneras

Color blanco Ral 9003 y negro Ral 9005. Gris RAL 9006 a consultar

Posibilidad de hacer medidas y colores especiales

Otros acabados estructuras, incremento a consultar

Los acabados distintos a la melamina blanca llevan un incremento del 5%

DESPIECE MESA

Elementos

A Tapa mesa
B Marco
C Pies madera haya

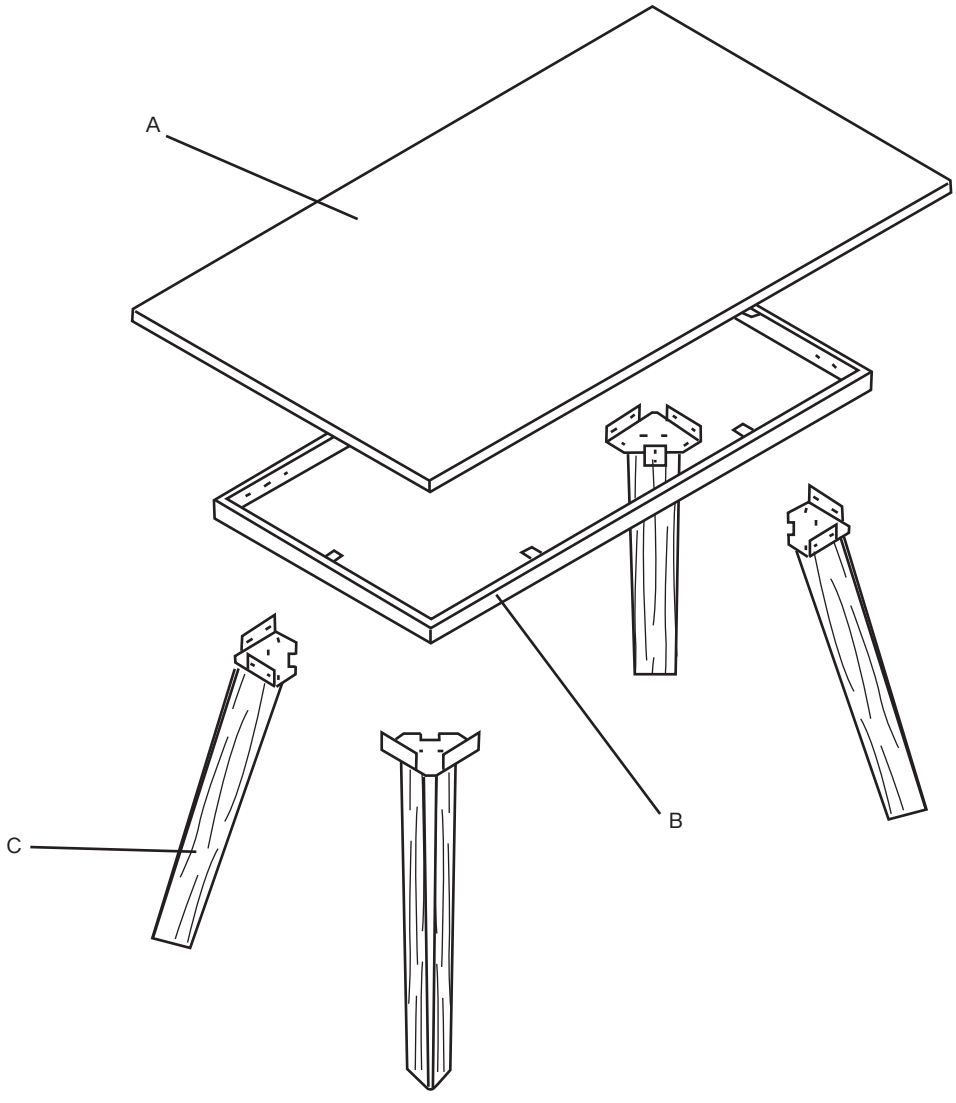

ACABADOS ESTRUCTURAS



Negro Ral 9005 | Blanco Ral 9003 | Gris Ral 9006 | Gris Arcilla | Verde Arcilla | Terracota

AIC

BENI

MESA DE TRABAJO

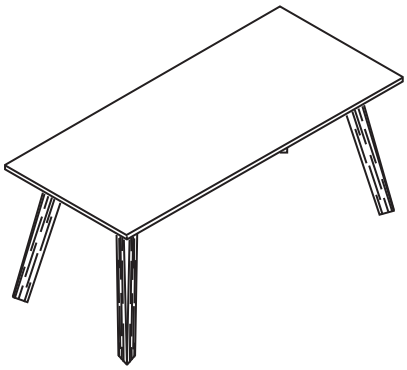

Referencia	Medidas L/P/H	Melamina	Compacto	P. Sense
REF.BENI 01	140 x 80 x 75	887 €	990 €	1.024 €
REF.BENI 02	160 x 80 x 75	905 €	1.020 €	1.059 €
REF.BENI 03	180 x 80 x 75	924 €	1.051 €	1.095 €
REF.BENI 04	200 x 80 x 75	944 €	1.086 €	1.132 €
REF.BENI 05	140 x 90 x 75	903 €	1.014 €	1.052 €
REF.BENI 06	160 x 90 x 75	921 €	1.049 €	1.089 €
REF.BENI 07	180 x 90 x 75	938 €	1.083 €	1.127 €
REF.BENI 08	200 x 90 x 75	959 €	1.120 €	1.168 €

MESA CON MUEBLE PEDESTAL

		Incremento a la mesa
REF.BENI 09	mesa con REF.CAJ.PORT.MESA pág. 137	225 €
REF.BENI 10	mesa con mueble pedestal diáfano REF. JON34 pág. 154	0 €
REF.BENI 11	mesa con mueble pedestal con dos puertas REF. JON 35 pág. 154	100 €
REF.BENI 12	mesa con mueble pedestal con dos archivadores REF. JON36 pág. 154	439 €

ALA MESA

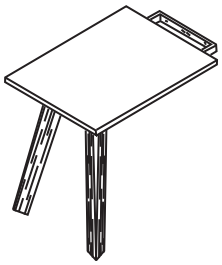

Referencia	Medidas L/P/H	Melamina	Compacto	P. Sense
REF.BENI 13	80 x 60 x 75	485 €	524 €	545 €
REF.BENI 14	100 x 60 x 75	503 €	550 €	574 €
REF.BENI 47	120 x 60 x 75	517 €	578 €	606 €

CAJONERA PORTANTE

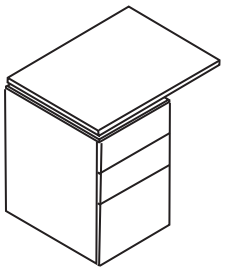

Referencia	Medidas L/P/H	Melamina	Compacto	P. Sense
REF.BENI 15	80 x 60 x 75	580 €	619 €	641 €
REF.BENI 16	100 x 60 x 75	598 €	643 €	669 €

Posibilidad de hacer medidas especiales

Estructura	Melamina	Compacto	Perfect Sense	Cristal
Metálico pintado epoxi Ral 9003 blanco o Ral 9005 negro Otros acabados, consultar- Pies madera de haya Cajonera portante metálica color blanco RAL 9003 y negro RAL 9005. Color gris RAL 9006 a consultar	MB: Blanco MR: Roble MN: Nogal AC: Acacia MH: Haya GF: Grafito GR: Gris GA: Gris Arcilla VA:Verde Arcilla MT:Terracota NE: Negro (en 19 mm)	CB: Blanco CN: Negro CGR: Gris CGF: Grafito	PN: Negro PGC: Gris Cachemira PBA: Blanco Alpino PGG: Gris Grafito	Consultar

Nota: Añadir a las referencias el código correspondiente al acabado

MESA REDONDA

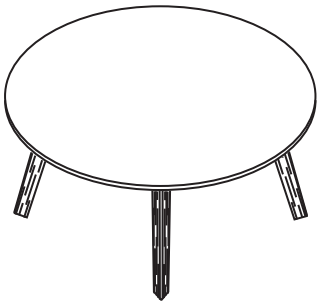

Referencia	Medidas L/P/H	Melamina	Compacto	P. Sense
REF.BENI 17	diam 120 x 75	930 €	1.057 €	1.126 €
REF.BENI 18	diam 130 x 75	948 €	1.096 €	1.169 €
REF.BENI 19	diam 140 x 75	973 €	1.145 €	1.223 €
REF.BENI 44	diam 150 x 75	1.006 €	1.190 €	1.272 €
REF.BENI 45	diam 160 x 75	1.047 €	1.244 €	1.330 €
REF.BENI 46	diam 180 x 75	1.097 €	1.348 €	1.444 €

MESA DE REUNIONES

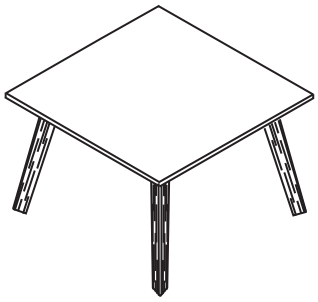

Referencia	Medidas L/P/H	Melamina	Compacto	P. Sense
REF.BENI 20	120 x 120 x 75	929 €	1.049 €	1.088 €
REF.BENI 21	130 x 130 x 75	941 €	1.094 €	1.139 €
REF.BENI 22	140 x 140 x 75	961 €	1.139 €	1.188 €
REF.BENI 48	160 x 160 x 75	1.019 €	1.254 €	1.314 €

MESA DE REUNIONES

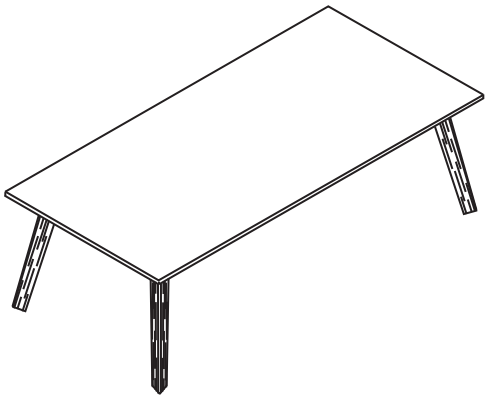

Referencia	Medidas L/P/H	Melamina	Compacto	P. Sense
REF.BENI 23	200 x 120 x 75	1.023 €	1.229 €	1.283 €
REF.BENI 24	220 x 120 x 75	1.084 €	1.327 €	1.386 €
REF.BENI 25	240 x 120 x 75	1.130 €	1.375 €	1.439 €

Posibilidad de hacer medidas especiales

Estructura	Melamina	Compacto	Perfect Sense	Cristal
Metálico pintado epoxi Ral 9003 blanco o Ral 9005 negro Otros acabados, consultar- Pies madera de haya	MB: Blanco MR: Roble MN: Nogal AC: Acacia MH: Haya GF: Grafito GR: Gris GA: Gris Arcilla VA:Verde Arcilla MT:Terracota NE: Negro (en 19 mm)	CB: Blanco CN: Negro CGR: Gris CGF: Grafito	PN: Negro PGC: Gris Cachemira PBA: Blanco Alpino PGG: Gris Grafito	Consultar

Nota: Añadir a las referencias el código correspondiente al acabado

AIC

BENI

REUNIONES

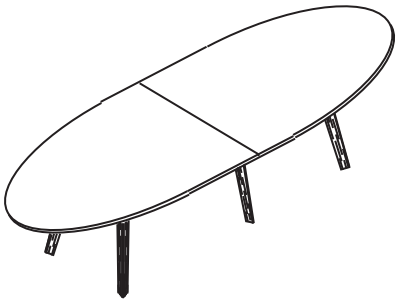

Referencia	Medidas L/P/H	Melamina	Compacto	P. Sense
REF.BENI 38	320 x 120 x 75	1.747 €	2.128 €	2.293 €
REF.BENI 39	360 x 120 x 75	1.793 €	2.219 €	2.393 €

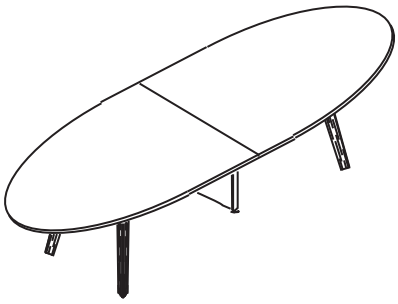

Referencia	Medidas L/P/H	Melamina	Compacto	P. Sense
REF.BENI 38T	320 x 120 x 75	1.570 €	1.950 €	2.115 €
REF.BENI 39T	360 x 120 x 75	1.614 €	2.039 €	2.214 €

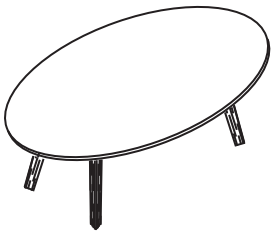

Referencia	Medidas L/P/H	Melamina	Compacto	P. Sense
REF.BENI 40	200 x 120 x 75	1.060 €	1.285 €	1.381 €
REF.BENI 41	240 x 120 x 75	1.104 €	1.372 €	1.476 €

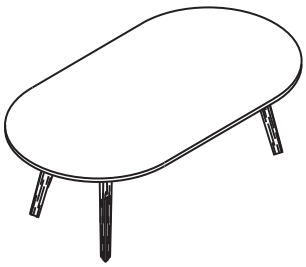

Referencia	Medidas L/P/H	Melamina	Compacto	P. Sense
REF.BENI 44	200 x 120 x 75	1.060 €	1.285 €	1.381 €
REF.BENI 45	240 x 120 x 75	1.104 €	1.372 €	1.476 €

Posibilidad de hacer medidas especiales

Estructura	Melamina	Compacto	Perfect Sense	Cristal
Metálico pintado epoxi Ral 9003 blanco o Ral 9005 negro Otros acabados, consultar- Pies madera de haya	MB: Blanco MR: Roble MN: Nogal AC: Acacia MH: Haya GF: Grafito GR: Gris GA: Gris Arcilla VA:Verde Arcilla MT:Terracota NE: Negro (en 19 mm)	CB: Blanco CN: Negro CGR: Gris CGF: Grafito	PN: Negro PGC: Gris Cachemira PBA: Blanco Alpino PGG: Gris Grafito	Consultar

Nota: Añadir a las referencias el código correspondiente al acabado

MULTIPUESTOS

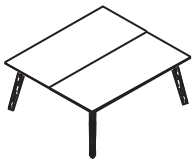

Referencia	Medidas L/P/H	Melamina	Compacto	P. Sense
REF.BENI 26	140 x 160 x 75	1.050 €	1.363 €	1.330 €
REF.BENI 27	160 x 160 x 75	1.082 €	1.428 €	1.396 €
REF.BENI 28	180 x 160 x 75	1.163 €	1.492 €	1.509 €
REF.BENI 29	200 x 160 x 75	1.200 €	1.565 €	1.583 €

Pie central

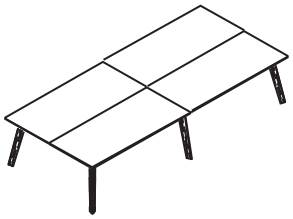

Referencia	Medidas L/P/H	Melamina	Compacto	P. Sense
REF.BENI 30	280 x 160 x 75	1.777 €	2.389 €	2.336 €
REF.BENI 31	320 x 160 x 75	1.839 €	2.518 €	2.467 €
REF.BENI 32	360 x 160 x 75	2.012 €	2.647 €	2.705 €
REF.BENI 33	400 x 160 x 75	2.089 €	2.788 €	2.855 €

Totem

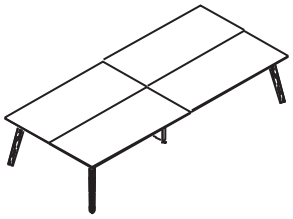

Referencia	Medidas L/P/H	Melamina	Compacto	P. Sense
REF.BENI 30T	280 x 160 x 75	1.558 €	2.174 €	2.118 €
REF.BENI 31T	320 x 160 x 75	1.621 €	2.303 €	2.250 €
REF.BENI 32T	360 x 160 x 75	1.799 €	2.431 €	2.491 €
REF.BENI 33T	400 x 160 x 75	2.098 €	2.835 €	2.865 €

Pie central

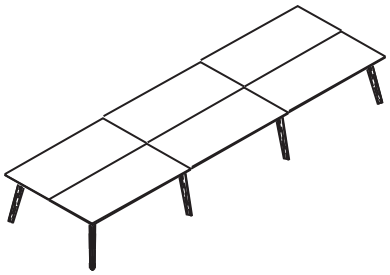

Referencia	Medidas L/P/H	Melamina	Compacto	P. Sense
REF.BENI 34	420 x 160 x 75	2.500 €	3.422 €	3.341 €
REF.BENI 35	480 x 160 x 75	2.596 €	3.616 €	3.539 €
REF.BENI 36	540 x 160 x 75	2.856 €	3.809 €	3.894 €
REF.BENI 37	600 x 160 x 75	2.970 €	4.021 €	4.119 €

Totem

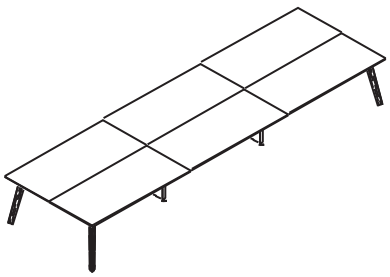

Referencia	Medidas L/P/H	Melamina	Compacto	P. Sense
REF.BENI 34T	420 x 160 x 75	2.057 €	2.984 €	2.897 €
REF.BENI 35T	480 x 160 x 75	2.151 €	3.176 €	3.093 €
REF.BENI 36T	540 x 160 x 75	2.454 €	3.406 €	3.493 €
REF.BENI 37T	600 x 160 x 75	2.816 €	3.924 €	3.965 €

Posibilidad de hacer medidas especiales

Estructura	Melamina	Compacto	Perfect Sense	Cristal
Metálico pintado epoxi Ral 9003 blanco o Ral 9005 negro Otros acabados, consultar- Pies madera de haya	MB: Blanco MR: Roble MN: Nogal AC: Acacia MH: Haya GF: Grafito GR: Gris GA: Gris Arcilla VA:Verde Arcilla MT:Terracota NE: Negro (en 19 mm)	CB: Blanco CN: Negro CGR: Gris CGF: Grafito	PN: Negro PGC: Gris Cachemira PBA: Blanco Alpino PGG: Gris Grafito	Consultar

Nota: Añadir a las referencias el código correspondiente al acabado

AIC

KA

CARACTERISTICAS TÉCNICAS

Mesas

Estructura

Pie individual de acero de 60x60 mm, que traba con un perfil de 30x30 mm atornillado al pie y perpendicular al mismo que se atornillan directamente a la tapa, otorgándole una gran rigidez. Regulador con un rango de 15 mm de altura. Pintado en epoxi color negro 9005 microtexturizado.

Tapas

Melamina: Tablero aglomerado de 25 mm bilaminado, acabado según colores de la serie. Canto en PVC de 2 mm con terminación de radio 2mm

Perfect Sense: Tablero MDF de 19 mm acabado lacado PerfectSense Premium Matt

Madera: Tablero aglomerado chapado dos caras, en acabado según muestra, con canteado de la misma chapa

Tapas en cristal, consultar

Posibilidad de hacer medidas y colores especiales

Otros acabados estructuras, incremento a consultar

Los acabados distintos a la melamina blanca llevan un incremento del 5%



DESPIECE MESA

Elementos

A Tapa mesa
B Estructura pies
C Reguladores

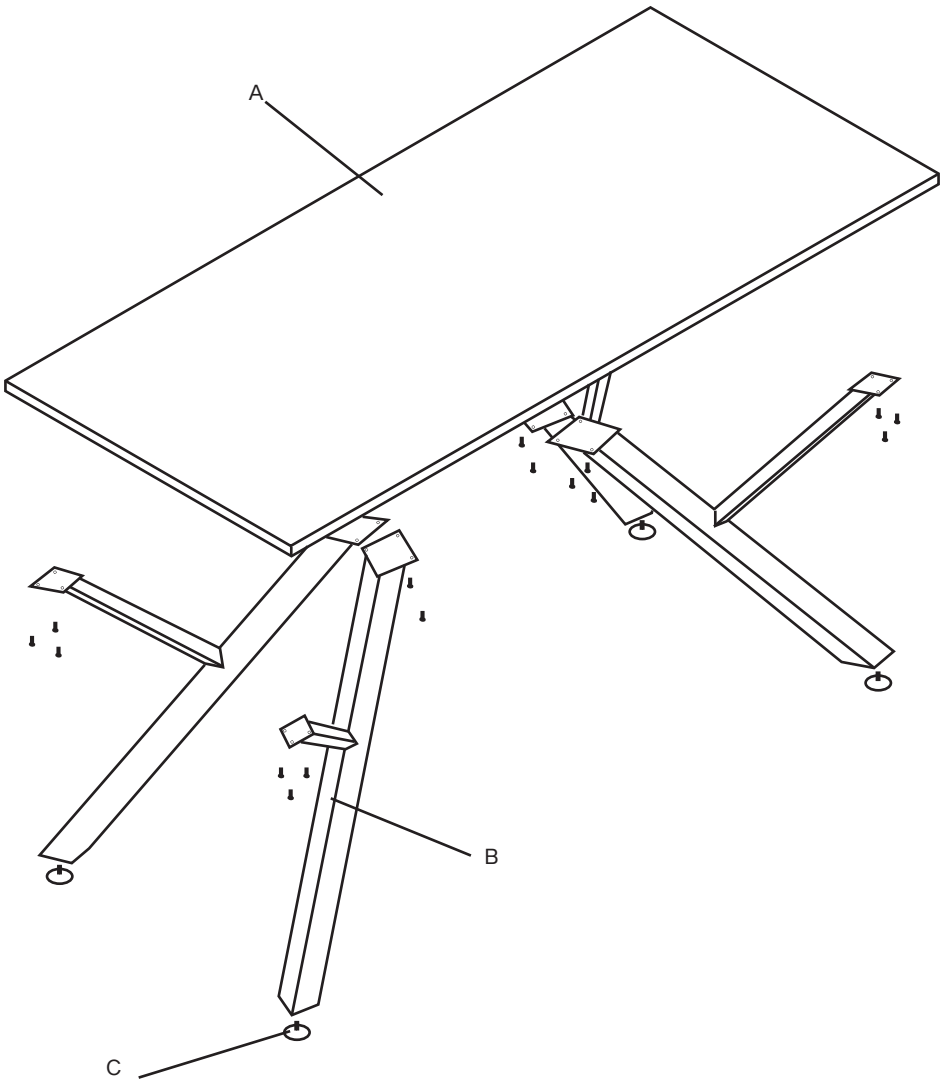

ACABADOS ESTRUCTURAS



Negro Ral 9005 | Blanco Ral 9003 | Gris Ral 9006 | Gris Arcilla | Verde Arcilla | Terracota

AIC

KA

MESA DE TRABAJO	Referencia	Medidas L/P/H	Melamina	P. Sense	Madera
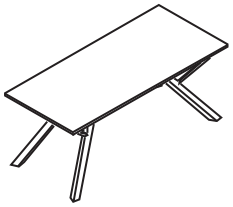	REF.KA 01	140 x 80 x 75	499 €	636 €	914 €
	REF.KA 02	160 x 80 x 75	511 €	665 €	981 €
	REF.KA 03	180 x 80 x 75	524 €	693 €	1.049 €
	REF.KA 04	200 x 80 x 75	537 €	724 €	1.118 €

ALA	Referencia	Medidas L/P/H	Melamina	P. Sense	Madera
	REF.KA 05	100 x 60 x 75	283 €	353 €	502 €
	REF.KA 06	120 x 60 x 75	290 €	379 €	559 €

REUNIONES REDONDA	Referencia	Medidas L/P/H	Melamina	P. Sense	Madera
	3 Pies				
	REF.KA 10	diam 120 x 75	475 €	671 €	1.039 €
	REF.KA 11	diam 130 x 75	492 €	712 €	1.144 €

REUNIONES REDONDA	Referencia	Medidas L/P/H	Melamina	P. Sense	Madera
	4 Pies				
	REF.KA 12	diam 140 x 75	605 €	856 €	1.354 €
	REF.KA 13	diam 150 x 75	640 €	905 €	1.475 €
	REF.KA 14	diam 160 x 75	673 €	957 €	1.605 €

REUNIONES REDONDA	Referencia	Medidas L/P/H	Melamina	P. Sense	Madera
	6 Pies				
	REF.KA 15	diam 170 x 75	869 €	1.206 €	1.936 €
	REF.KA 16	diam 180 x 75	917 €	1.265 €	2.081 €

Posibilidad de hacer medidas especiales

Estructura	Melamina	Perfect Sense	Madera	Cristal
Ral 9005 negro Otros acabados consultar	MB: Blanco MR: Roble MN: Nogal AC: Acacia MH: Haya GF: Grafito GR: Gris GA: Gris Arcilla VA:Verde Arcilla MT:Terracota NE: Negro (en 19 mm)	PN: Negro PGC: Gris Cachemira PBA: Blanco Alpino PGG: Gris Grafito	RN: Roble Natural NG:Nogal Precompuesto	Consultar

Nota: Añadir a las referencias el código correspondiente al acabado

REUNIONES

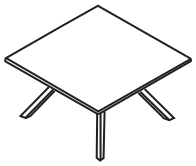

Referencia	Medidas L/P/H	Melamina	P. Sense	Madera
REF.KA 17	120 x 120 x 75	530 €	690 €	1.047 €
REF.KA 18	130 x 130 x 75	536 €	733 €	1.150 €
REF.KA 19	140 x 140 x 75	551 €	779 €	1.262 €
REF.KA 20	150 x 150 x 75	573 €	833 €	1.387 €

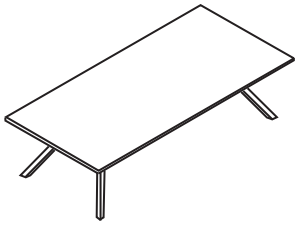

Referencia	Medidas L/P/H	Melamina	P. Sense	Madera
REF.KA 21	200 x 120 x 75	649 €	909 €	1.503 €
REF.KA 22	220 x 120 x 75	665 €	949 €	1.603 €
REF.KA 23	240 x 120 x 75	682 €	990 €	1.702 €
REF.KA 24	200 x 140 x 75	655 €	978 €	1.667 €
REF.KA 25	220 x 140 x 75	671 €	1.025 €	1.784 €
REF.KA 26	240 x 140 x 75	687 €	1.072 €	1.899 €

REUNIONES ELIPTICA

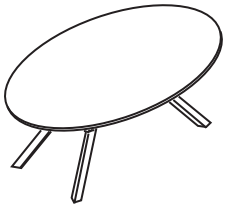

Referencia	Medidas L/P/H	Melamina	P. Sense	Madera
REF.KA 27	200 x 120 x 75	666 €	984 €	1.574 €
REF.KA 28	240 x 120 x 75	696 €	1.066 €	1.774 €

REUNIONES OVALADA

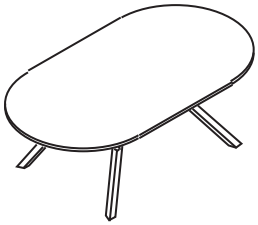

Referencia	Medidas L/P/H	Melamina	P. Sense	Madera
REF.KA 31	200 x 120 x 75	718 €	1.035 €	1.625 €
REF.KA 32	240 x 120 x 75	748 €	1.117 €	1.824 €

Posibilidad de hacer medidas especiales

Estructura	Melamina	Perfect Sense	Madera	Cristal
Ral 9005 negro Otros acabados consultar	MB: Blanco MR: Roble MN: Nogal AC: Acacia MH: Haya GF: Grafito GR: Gris GA: Gris Arcilla VA:Verde Arcilla MT:Terracota NE: Negro (en 19 mm)	PN: Negro PGC: Gris Cachemira PBA: Blanco Alpino PGG: Gris Grafito	RN: Roble Natural NG:Nogal Precompuesto	Consultar

AIC

KA

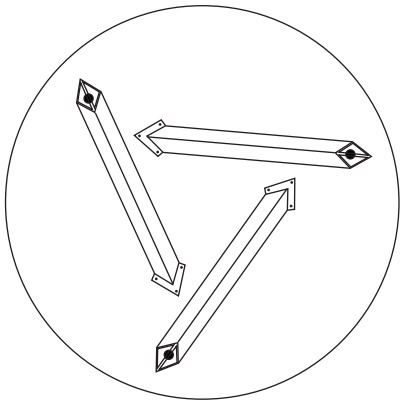

Ø120

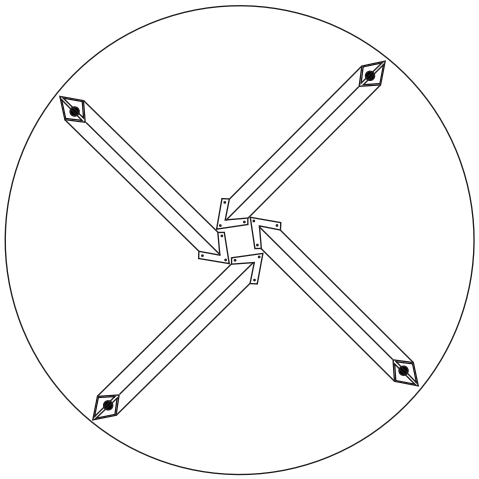

Ø140

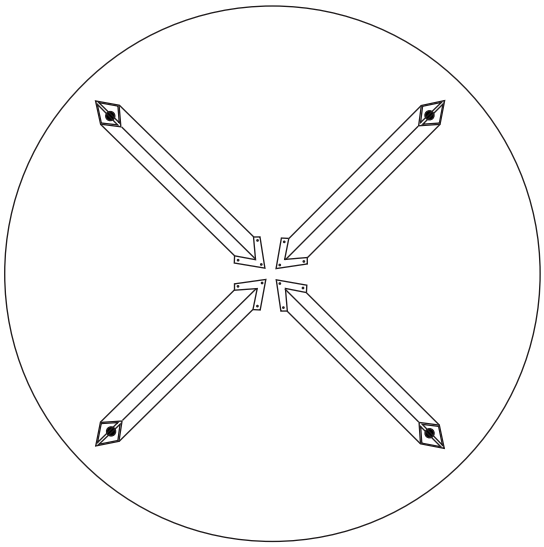

Ø160

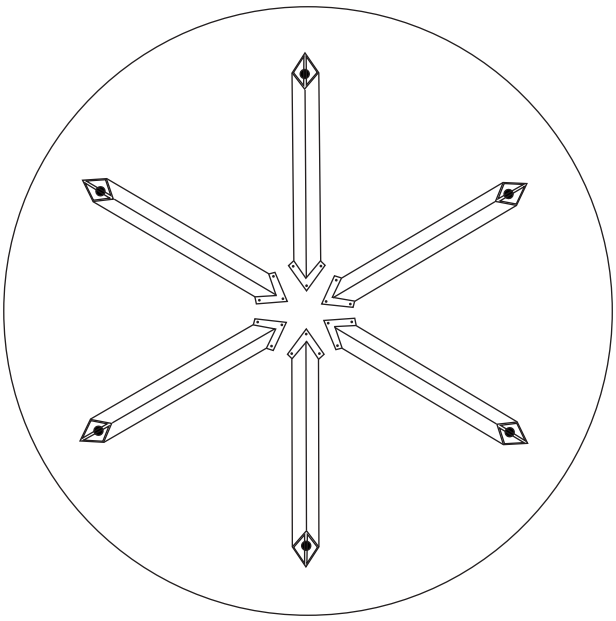

Ø180

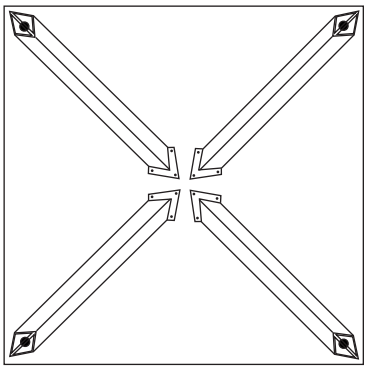

120x120

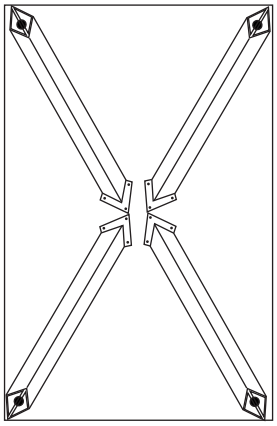

125x80

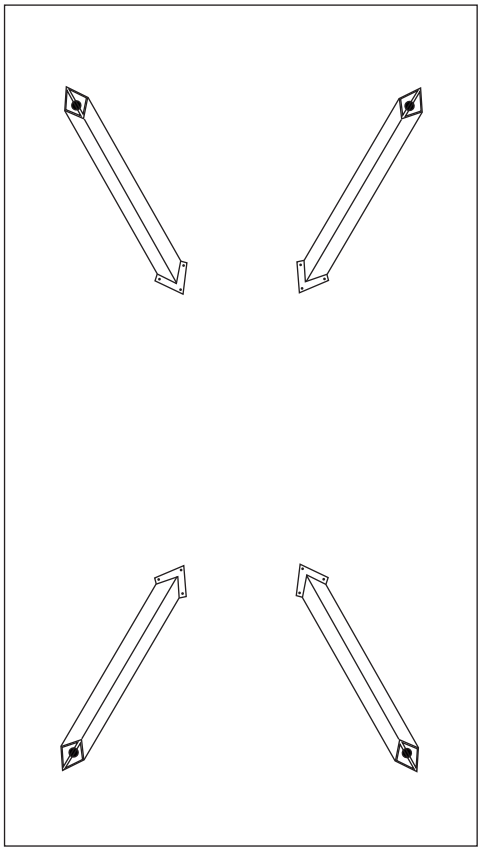

250x140

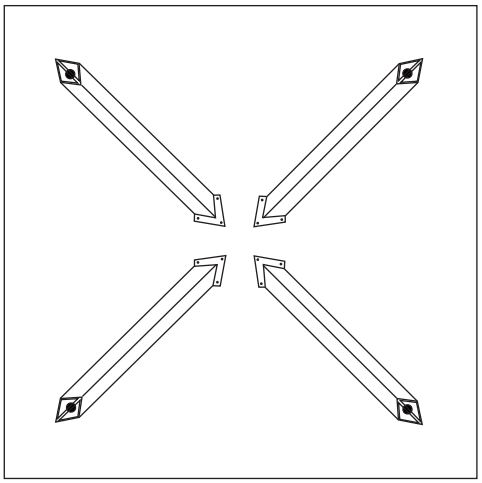

140x140

AIC

EQUIS

CARACTERISTICAS TÉCNICAS

Mesas

Estructura

Base en dos piezas independientes de acero de perfil 60x60 mm con regulador con un rango de 15 mm de altura. Pintado en epoxi color negro 9005 microtexturizado

Tapas

Melamina: Tablero aglomerado de 25 mm bilaminado, acabado según colores de la serie. Canto en PVC de 2 mm con terminación de radio 2mm

Perfect Sense: Tablero MDF de 19 mm acabado lacado PerfectSense Premium Matt

Madera: Tablero aglomerado chapado dos caras, en acabado según muestra, con canteado de la misma chapa

Tapas en cristal, consultar

Otros acabados estructuras, incremento a consultar

Los acabados distintos a la melamina blanca llevan un incremento del 5%



DESPIECE MESA

Elementos

A Tapa mesa
B Estructura pies
C Reguladores

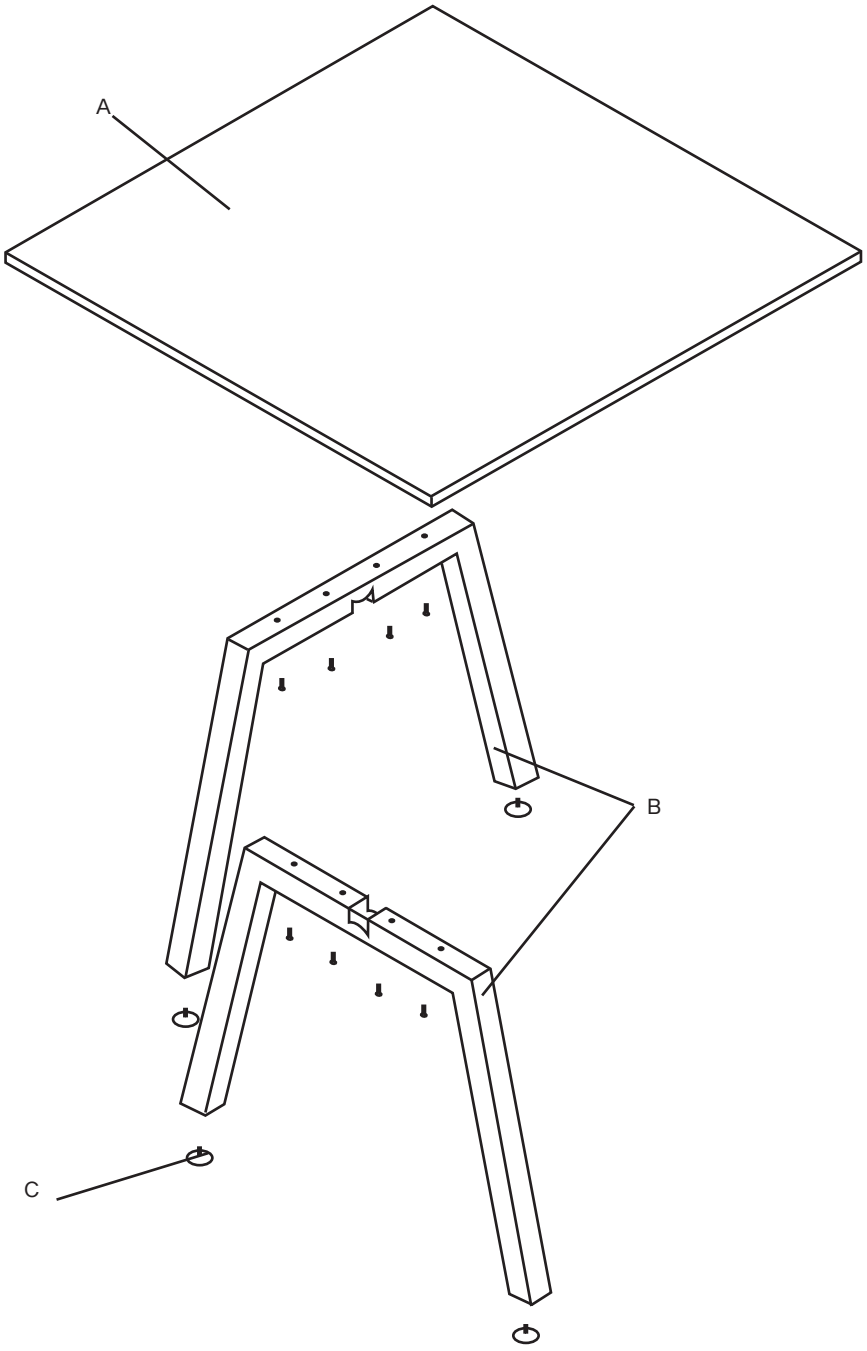

ACABADOS ESTRUCTURAS



Negro Ral 9005 | Blanco Ral 9003 | Gris Ral 9006 | Gris Arcilla | Verde Arcilla | Terracota

AIC

EQUIS

REUNIONES CUADRADA

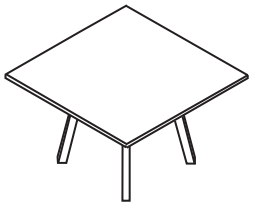

Referencia	Medidas L/P/H	Melamina	P. Sense	Madera
REF. EQUIS 01	100 x 100 x 75	365 €	525 €	882 €
REF. EQUIS 02	120 x 120 x 75	371 €	567 €	986 €
REF. EQUIS 03	140 x 140 x 75	386 €	613 €	1.098 €

REUNIONES REDONDA

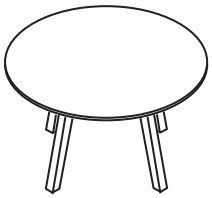

Referencia	Medidas L/P/H	Melamina	P. Sense	Madera
REF. EQUIS 04	Ø100 x 75	389 €	559 €	872 €
REF. EQUIS 05	Ø110 x 75	406 €	601 €	971 €
REF. EQUIS 06	Ø120 x 75	423 €	644 €	1.075 €
REF. EQUIS 07	Ø130 x 75	440 €	690 €	1.189 €
REF. EQUIS 08	Ø140 x 75	473 €	739 €	1.310 €

REUNIONES

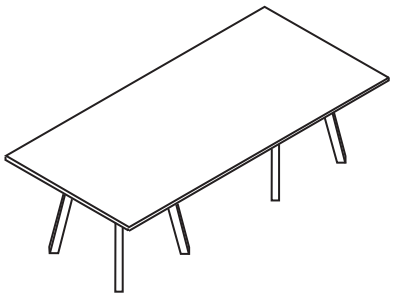

Referencia	Medidas L/P/H	Melamina	P. Sense	Madera
REF. EQUIS 09	200 x 120 x 75	656 €	915 €	1.509 €
REF. EQUIS 10	220 x 120 x 75	655 €	956 €	1.610 €
REF. EQUIS 11	240 x 120 x 75	690 €	996 €	1.710 €

Estructura	Melamina	Perfect Sense	Madera	Cristal
Ral 9005 negro Otros acabados consultar	MB: Blanco MR: Roble MN: Nogal AC: Acacia MH: Haya GF: Grafito GR: Gris GA: Gris Arcilla VA:Verde Arcilla MT:Terracota NE: Negro (en 19 mm)	PN: Negro PGC: Gris Cachemira PBA: Blanco Alpino PGG: Gris Grafito	RN: Roble Natural NG:Nogal Precompuesto	Consultar

Nota: Añadir a las referencias el código correspondiente al acabado

REUNIONES ELIPTICA

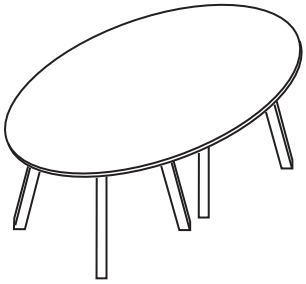

Referencia	Medidas L/P/H	Melamina	P. Sense	Madera
REF. EQUIS 12	200 x 120 x 75	724 €	1.043 €	1.634 €
REF. EQUIS 13	240 x 120 x 75	755 €	1.126 €	1.834 €

REUNIONES OVALADA

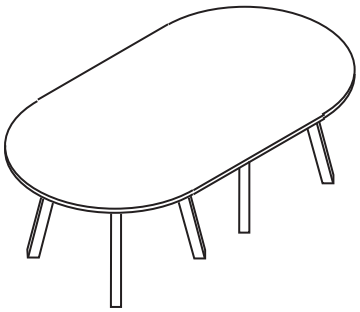

Referencia	Medidas L/P/H	Melamina	P. Sense	Madera
REF. EQUIS 16	200 x 120 x 75	724 €	1.043 €	1.634 €
REF. EQUIS 17	240 x 120 x 75	755 €	1.126 €	1.834 €

Estructura	Melamina	Perfect Sense	Madera	Cristal
Ral 9005 negro Otros acabados consultar	MB: Blanco MR: Roble MN: Nogal AC: Acacia MH: Haya GF: Grafito GR: Gris GA: Gris Arcilla VA:Verde Arcilla MT:Terracota NE: Negro (en 19 mm)	PN: Negro PGC: Gris Cachemira PBA: Blanco Alpino PGG: Gris Grafito	RN: Roble Natural NG:Nogal Precompuesto	Consultar

Nota: Añadir a las referencias el código correspondiente al acabado

AIC

LIFT

CARACTERISTICAS TÉCNICAS

Mesas

Estructura Grande

Con las bases LIFT, la altura de la mesa se puede regular eléctricamente, lo que permite trabajar sentado o de pie (puestos de trabajo de pie o sentado). El mecanismo permite hasta 120 kg de carga y es uno de los más silenciosos del mercado (43 dB). Las patas tienen nivelación (10 mm) y regulación eléctrica de altura (de 640 a 1290 mm) con freno automático de seguridad.

Estructura en epoxi color blanco Ral 9003 o negro 9005 microtexturizado

Largo de mesa de 1200/2200mm

Estructura Pequeña

El mecanismo permite hasta 80 kg de carga y el nivel acústico es de 48 dB. Las patas tienen nivelación (10 mm) y regulación eléctrica de altura (de 675 a 1150 mm)

Estructura en color blanco RAL9003

Largo de mesa desde 1000/1600mm

Tapas

Melamina: Tablero aglomerado de 25 mm bilaminado, acabado según colores de la serie. Canto en PVC de 2 mm con terminación de radio 2mm

Compacto: tablero de 13mm

Perfect Sense: Tablero MDF de 19 mm acabado lacado PerfectSense Premium Matt

Gris RAL 9006, incremento a consultar

Los acabados distintos a la melamina blanca llevan un incremento del 5%



DESPIECE MESA

Elementos

A Tapa mesa
B Largueros
C Estructura pies
D Reguladores

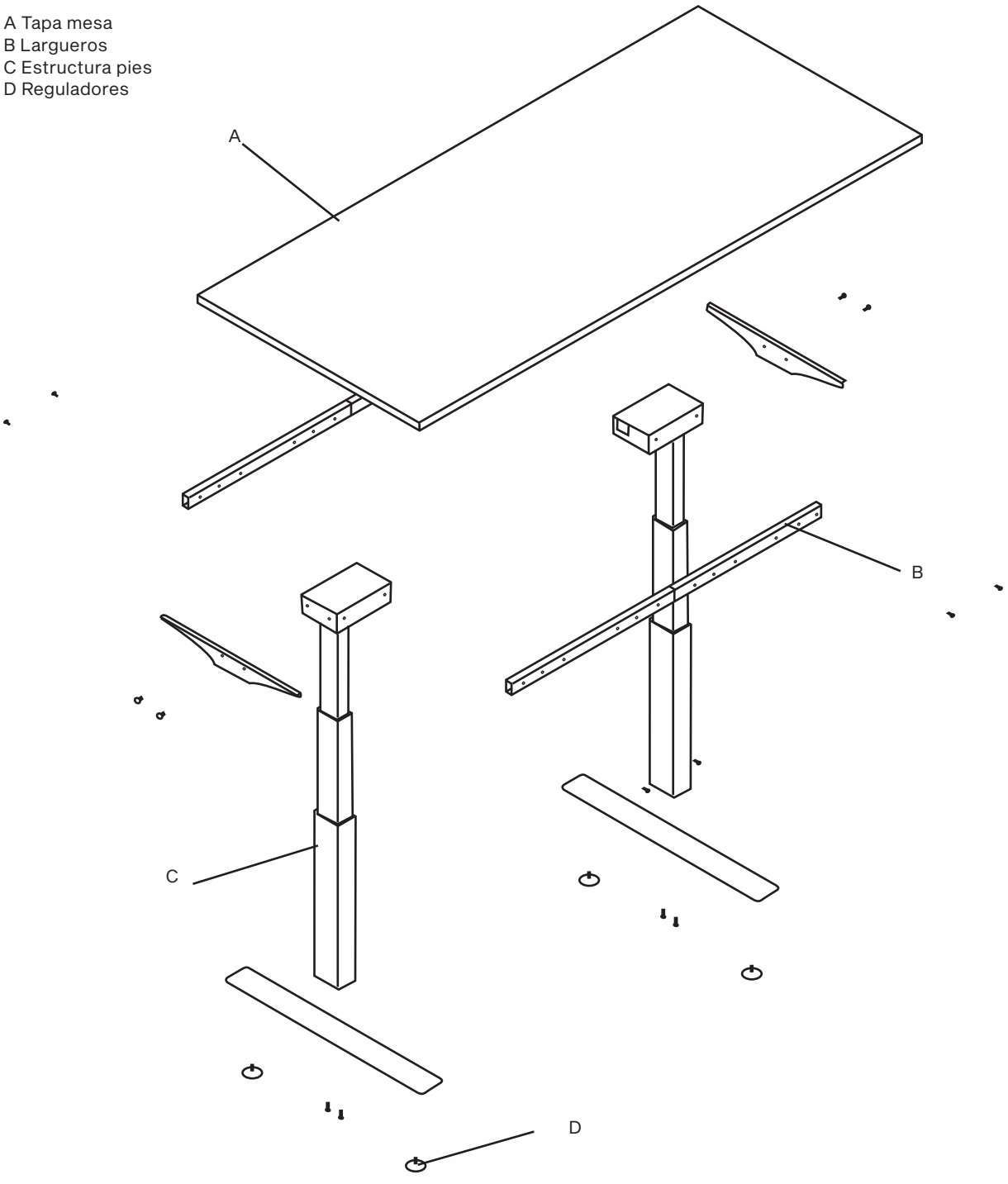

ACABADOS ESTRUCTURAS

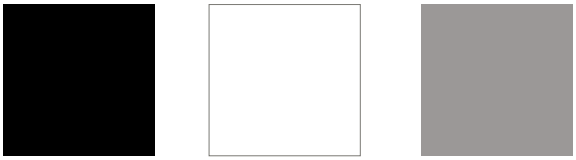

Negro Ral 9005 Blanco Ral 9003 Gris Ral 9006

AIC

LIFT

MESA DE TRABAJO PEQUEÑA

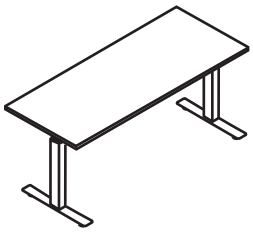

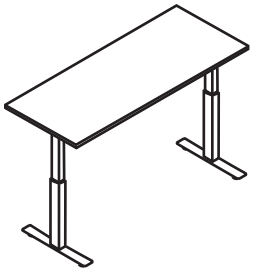

Referencia	Medidas L/P/H	Melamina	Compacto	P. Sense
REF.LIFT 01	100 x 60 x 67.5/115	793 €	837 €	862 €
REF.LIFT 02	120 x 60 x 67.5/115	800 €	860 €	889 €
REF.LIFT 03	140 x 60 x 67.5/115	810 €	878 €	911 €
REF.LIFT 04	160 x 60 x 67.5/115	819 €	899 €	935 €
REF.LIFT 05	100 x 80 x 67.5/115	806 €	872 €	902 €
REF.LIFT 06	120 x 80 x 67.5/115	815 €	897 €	931 €
REF.LIFT 07	140 x 80 x 67.5/115	827 €	927 €	964 €
REF.LIFT 08	160 x 80 x 67.5/115	839 €	951 €	993 €

MESA DE TRABAJO GRANDE

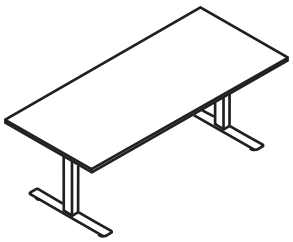

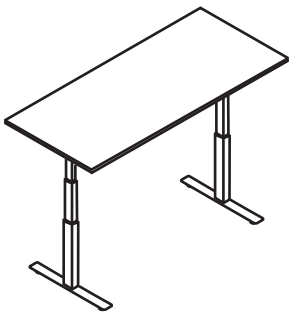

Referencia	Medidas L/P/H	Melamina	Compacto	P. Sense
REF.LIFT 09	180 x 80 x 64/129	1.082 €	1.206 €	1.251 €
REF.LIFT 10	200 x 80 x 64/129	1.094 €	1.233 €	1.282 €
REF.LIFT 11	220 x 80 x 64/129	1.103 €	1.258 €	1.310 €

Estructura	Melamina	Compacto	Perfect Sense
Ral 9003 blanco o Ral 9005 negro Gris RAL 9006, incremento a consultar	MB: Blanco MR: Roble MN: Nogal AC: Acacia MH: Haya GF: Grafito GR: Gris GA: Gris Arcilla VA:Verde Arcilla MT:Terracota NE: Negro (en 19 mm)	CB: Blanco CN: Negro CGR: Gris CGF: Grafito	PN: Negro PGC: Gris Cachemira PBA: Blanco Alpino PGG: Gris Grafito

Nota: Añadir a las referencias el código correspondiente al acabado

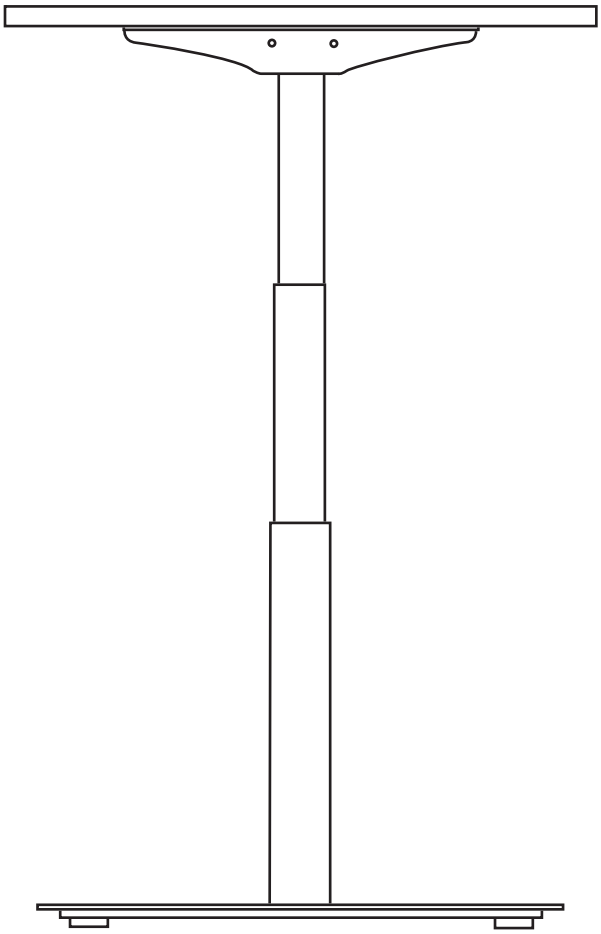

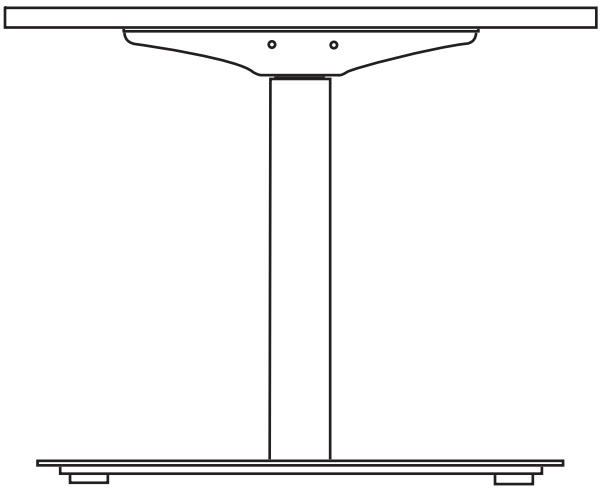

AIC

PLEGABLE

CARACTERISTICAS TÉCNICAS

Mesas Plegable

Estructura

Pies individuales de tubo redondo con un diámetro de 50 mm y un mecanismo de plegado. Los embellecedores de plástico sirven como decoración cuando la mesa está puesta y, cuando están plegadas, evitan que se dañen los tableros de las mesas mientras se apilan unos encima de otros. Pintado en color Ral 9005 negro

Tapas

Melamina: Tablero aglomerado de 25 mm bilaminado, acabado según colores de la serie. Canto en PVC de 2 mm con terminación de radio 2mm

Otros acabados estructuras, incremento a consultar

Los acabados distintos a la melamina blanca llevan un incremento del 5%



DESPIECE MESA

Elementos

A Tapa mesa
B Estructura pies
C Reguladores

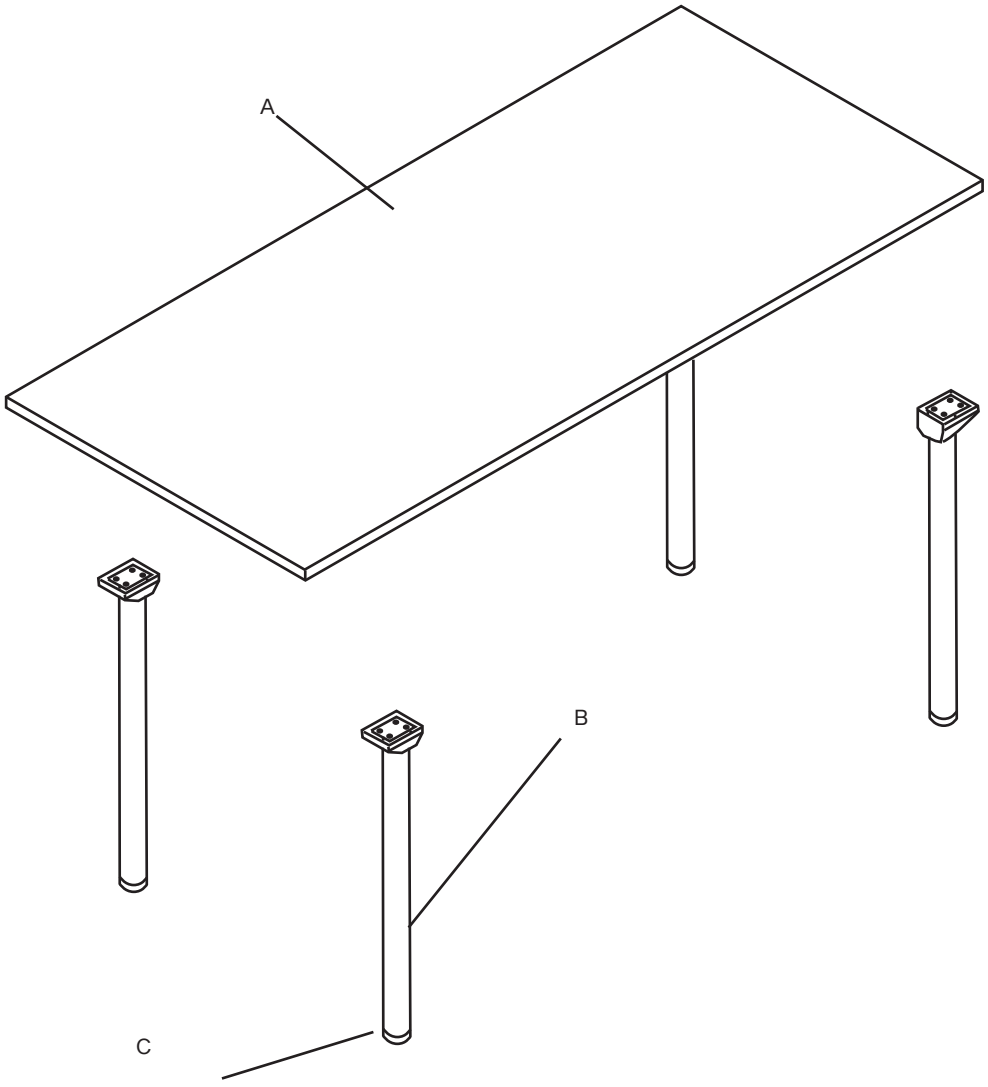

ACABADOS ESTRUCTURAS



Negro Ral 9005 | Blanco Ral 9003 | Gris Ral 9006 | Gris Arcilla | Verde Arcilla | Terracota

AIC

PLEGABLE

MESA DE TRABAJO

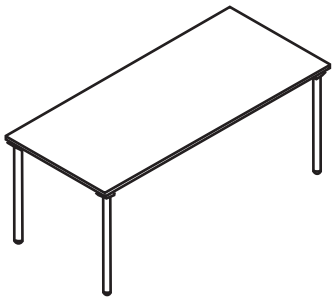

Referencia	Medidas L/P/H	Melamina
REF. PLE 01	160 x 80 x 75	394 €
REF. PLE 02	180 x 80 x 75	407 €
REF. PLE 03	200 x 80 x 75	419 €

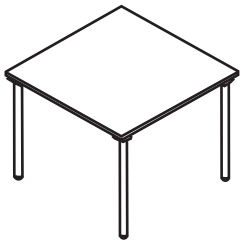

Referencia	Medidas L/P/H	Melamina
REF. PLE 04	100 x 100 x 75	389 €
REF. PLE 05	110 x 110 x 75	403 €
REF. PLE 06	120 x 120 x 75	426 €
REF. PLE 07	130 x 130 x 75	431 €

Estructura

Gris Ral 9006
Otros acabados consultar

Melamina

MB: Blanco
MR: Roble
MN: Nogal
AC: Acacia
MH: Haya
GF: Grafito
GR: Gris
GA: Gris Arcilla
VA:Verde Arcilla
MT:Terracota

Nota: Añadir a las referencias el código correspondiente al acabado

PLEGABLE

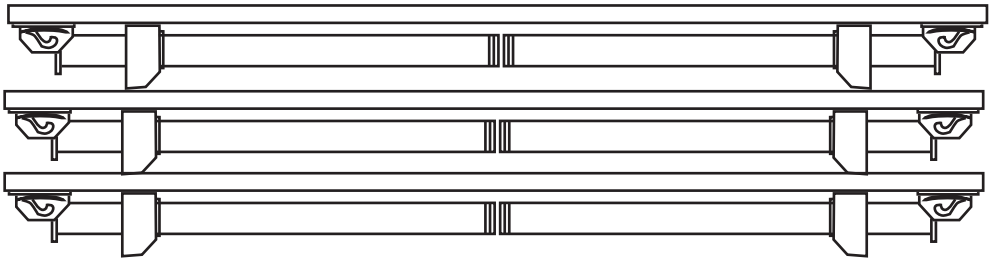



AIC

ZETA

CARACTERISTICAS TÉCNICAS

Mesa abatible

Estructura

El pie está fabricado con perfiles de acero con ruedas y freno. Se utiliza para montar mesas móviles, que se pueden almacenar en un espacio muy pequeño si es necesario. Pintado en color Negro Ral 9005

Tapas

Melamina: Tablero aglomerado de 25 mm bilaminado, acabado según colores de la serie. Canto en PVC de 2 mm con terminación de radio 2mm

Los acabados distintos a la melamina blanca llevan un incremento del 5%

Otros acabados estructuras, incremento a consultar



DESPIECE MESA

Elementos

A Tapa mesa
B Estructura pies
C Ruedas

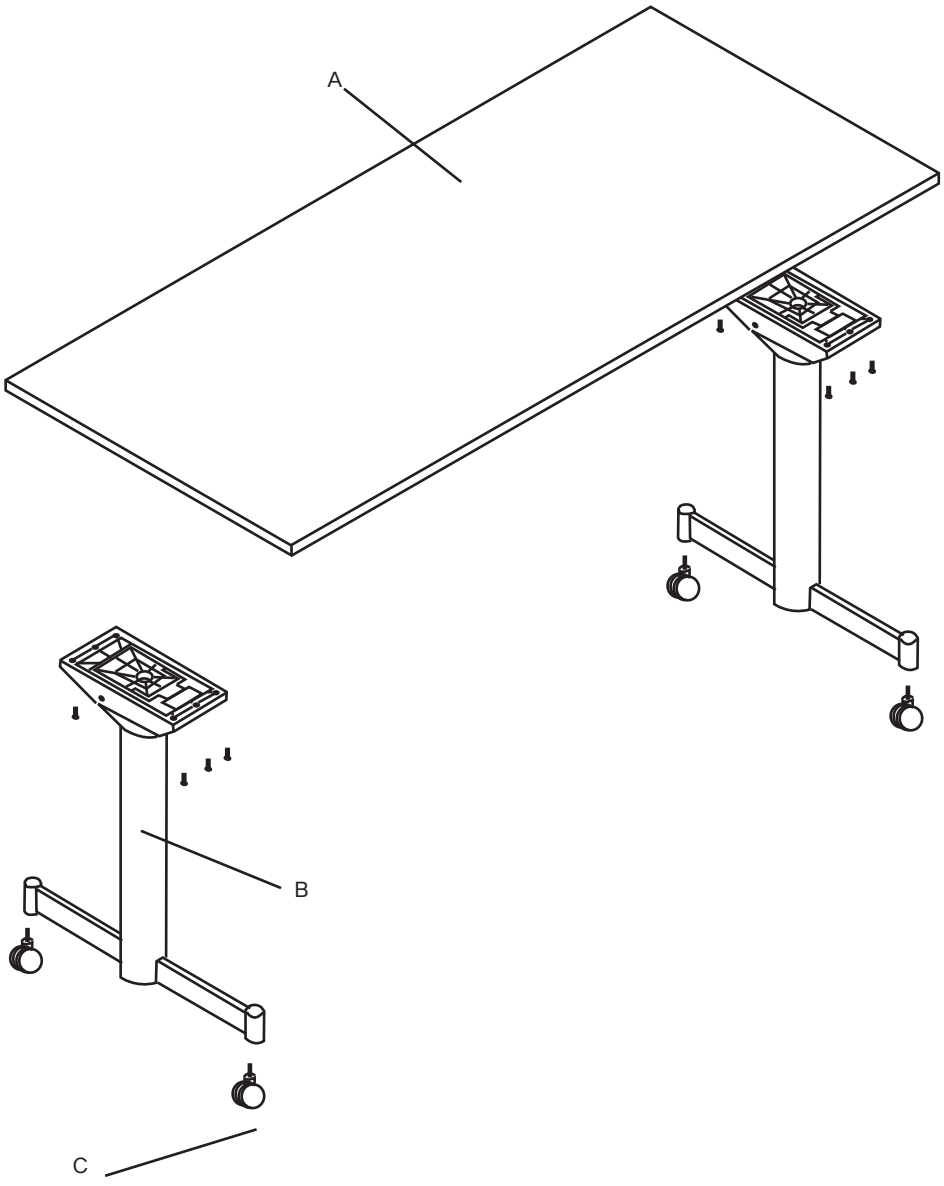

ACABADOS ESTRUCTURAS



Negro Ral 9005 | Blanco Ral 9003 | Gris Ral 9006 | Gris Arcilla | Verde Arcilla | Terracota

AIC

ZETA

MESA DE TRABAJO

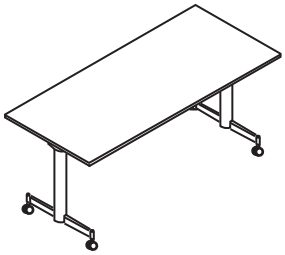

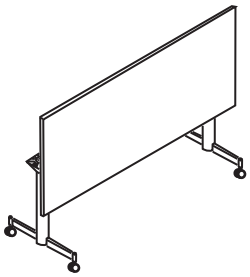

Referencia	Medidas L/P/H	Melamina
REF. ZETA 01	120 x 80 x 75	476 €
REF. ZETA 02	140 x 80 x 75	487 €
REF. ZETA 03	160 x 80 x 75	499 €
REF. ZETA 04	180 x 80 x 75	512 €
REF. ZETA 05	200 x 80 x 75	525 €
REF. ZETA 06	220 x 80 x 75	535 €

Estructura

Ral 9005 negro
Otros acabados consultar

Melamina

MB: Blanco
MR: Roble
MN: Nogal
AC: Acacia
MH: Haya
GF: Grafito
GR: Gris
GA: Gris Arcilla
VA:Verde Arcilla
MT:Terracota

Nota: Añadir a las referencias el código correspondiente al acabado

ZETA

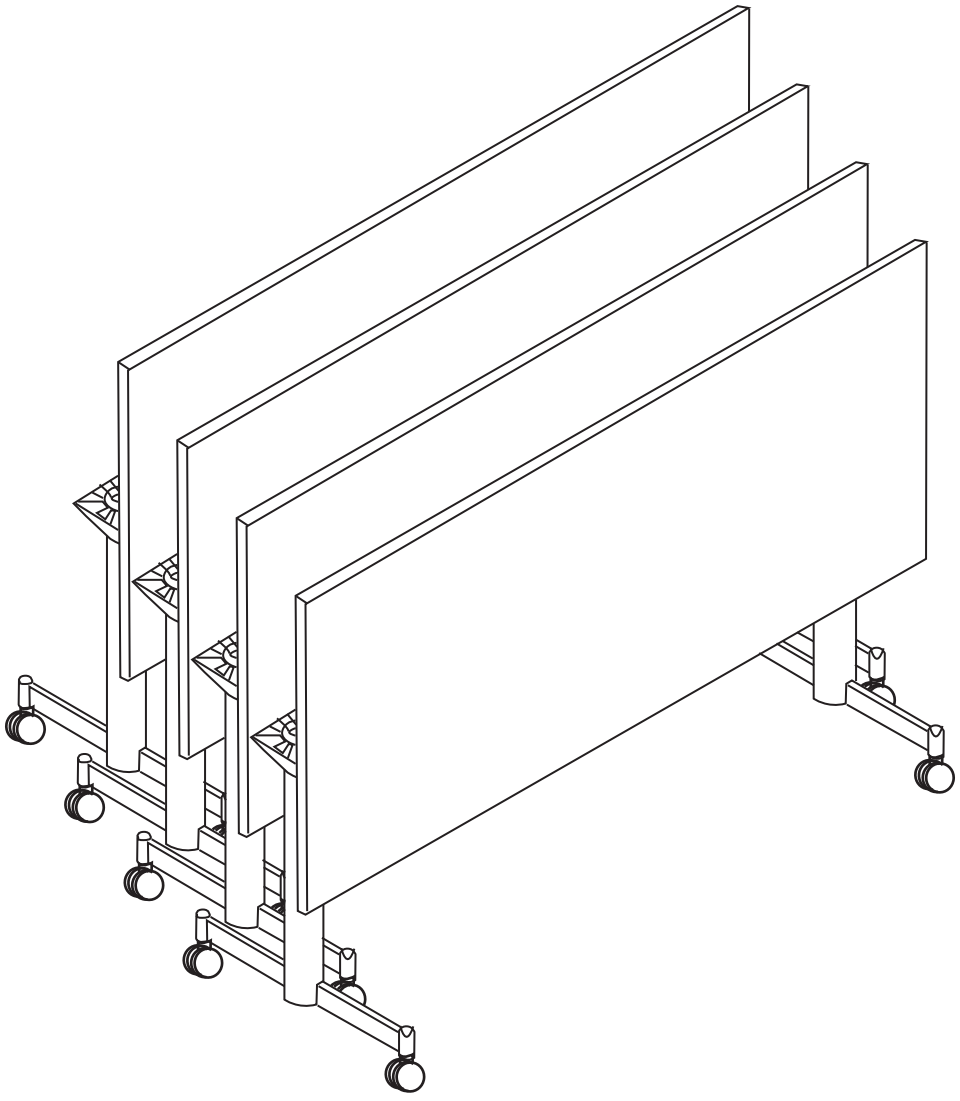

AIC

COMPLEMENTOS MESAS DE REUNIONES

Faldones

Melamina: tablero aglomerado bilaminado, con canto PVC, con acabado según colores de la serie
Compacto: tablero de 13mm 13 mm

Separadores

Melamina
Compacto: tablero de 13mm
Tapizado: Categoría B Malla

Mostradores

Faldón frontal de la misma medida de la mesa, realizado en tablero aglomerado de 25 mm bilaminado. Elemento superior en la forma de ángulo de 80 cm de largo, realizado en compacto según los colores de la serie

Los acabados distintos a la melamina blanca llevan un incremento del 5%

Otras categorías de acabados consultar precios

SEPARADOR MESA INDIVIDUAL

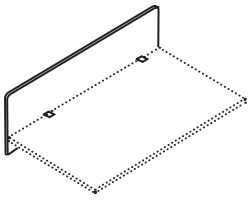

Referencia	Medidas L/P/H	Melamina	P. Sense	Madera	Tapizado
REF.SEP 01	120 x 45 x 1.6	109 €	172 €	296 €	171 €
REF.SEP 02	140 x 45 x 1.6	115 €	188 €	334 €	201 €
REF.SEP 03	160 x 45 x 1.6	124 €	207 €	373 €	213 €
REF.SEP 04	180 x 45 x 1.6	131 €	225 €	410 €	241 €
REF.SEP 05	200 x 45 x 1.6	139 €	243 €	450 €	258 €

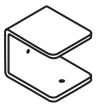

HERRAJE
*No puede ir con el modelo ECO

SEPARADOR LARGO

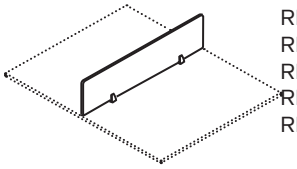

Referencia	Medidas L/P/H	Melamina	Compacto	P.Sense	Madera	Tapizado
REF.SEP 06	120 x 35	75 €	125 €	219 €	193 €	127 €
REF.SEP 07	140 x 35	80 €	138 €	249 €	217 €	165 €
REF.SEP 08	160 x 35	89 €	153 €	281 €	242 €	176 €
REF.SEP 09	180 x 35	94 €	167 €	311 €	268 €	206 €
REF.SEP 10	200 x 35	102 €	183 €	343 €	294 €	221 €



PINZA

SEPARADOR CORTO

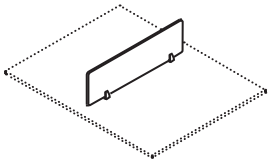

Referencia	Medidas L/P/H	Melamina	Compacto	P.Sense	Madera	Tapizado
REF.SEP 11	mesa 120 (90 cm)	63 €	100 €	171 €	151 €	124 €
REF.SEP 12	mesa 140 (110 cm)	68 €	113 €	201 €	176 €	126 €
REF.SEP 13	mesa 160 (130 cm)	78 €	131 €	235 €	205 €	133 €
REF.SEP 14	mesa 180 (150 cm)	83 €	145 €	265 €	230 €	170 €
REF.SEP 15	mesa 200 (170 cm)	91 €	161 €	296 €	255 €	199 €



PINZA

Estructura	Compacto	Melamina	Tapizado separador	Perfect Sense	Madera

AIC

SEPARADORES

SEPARADOR LATERAL Y FRONTAL

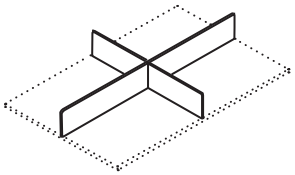



Referencia	Medidas L/P/H	Melamina	Compacto	P. Sense	Madera	Tapizado
Separador lateral						
REF.SEP 16	60 x 35 x 1.9	79 €	104 €	151 €	138 €	144 €
REF.SEP 17	80 x 35 x 1.9	84 €	117 €	181 €	163 €	146 €
Separador frontal						
REF.SEP 18	119 x 35 x 1.9	100 €	148 €	244 €	216 €	151 €
REF.SEP 19	139 x 35 x 1.9	105 €	163 €	274 €	242 €	188 €
REF.SEP 20	159 x 35 x 1.9	112 €	178 €	305 €	267 €	201 €
REF.SEP 21	179 x 35 x 1.9	118 €	192 €	335 €	293 €	231 €
REF.SEP 22	199 x 35 x 1.9	126 €	208 €	368 €	318 €	246 €

FALDÓN

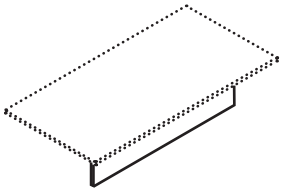

Referencia	Medidas L/P/H	Melamina	Compacto	P. Sense	Madera
REF.COMP 01	mesa 120 cm	80 €	99 €	115 €	188 €
REF.COMP 02	mesa 140 cm	85 €	109 €	129 €	218 €
REF.COMP 03	mesa 160 cm	95 €	124 €	145 €	252 €
REF.COMP 04	mesa 180 cm	101 €	134 €	160 €	282 €
REF.COMP 05	mesa 200 cm	108 €	146 €	174 €	313 €
REF.COMP 06	mesa 220 cm	113 €	157 €	187 €	343 €

35 cm menos del ancho de la mesa, en Loop 42 cm menos

ELEMENTO MOSTRADOR

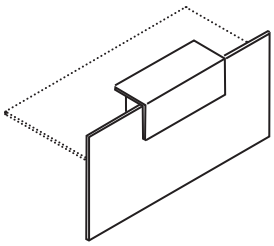

Referencia	Medidas L/P/H	Melamina	P. Sense	Madera
REF.COMP 13	140 x 105	593 €	757 €	1.065 €
REF.COMP 14	160 x 105	608 €	789 €	1.135 €
REF.COMP 15	180 x 105	623 €	821 €	1.207 €
REF.COMP 16	200 x 105	644 €	858 €	1.283 €

Elemento mostrador superior realizado en compacto

ELEMENTO MOSTRADOR TAPA CORRIDA

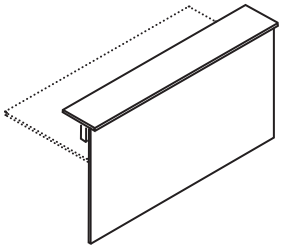

Referencia	Medidas L/P/H	Melamina	P. Sense	Madera
REF.COMP 17	140 x 106	404 €	584 €	964 €
REF.COMP 18	160 x 106	426 €	630 €	1.065 €
REF.COMP 19	180 x 106	447 €	676 €	1.167 €
REF.COMP 20	200 x 106	474 €	727 €	1.274 €

Estructura	Compacto	Melamina	Tapizado separador	Perfect Sense	Madera
Metálico pintado epoxi Ral 9003 blanco o Ral 9005 negro Ral 9006 plata a consultar Color negro a consultar	CB: Blanco CN: Negro CGR: Gris CGF: Grafito	MB: Blanco MR: Roble MN: Nogal AC: Acacia MH: Haya GF: Grafito GR: Gris GA: Gris Arcilla VA:Verde Arcilla MT:Terracota NE: Negro (en 19 mm)	Malla categoría B (otras tapicerias consultar precio)	PN: Negro PGC: Gris Cachemira PBA: Blanco Alpino PGG: Gris Grafito	RN: Roble Natural NG:Nogal Precompuesto

Nota: Añadir a las referencias el código correspondiente al acabado

MESA REDONDA

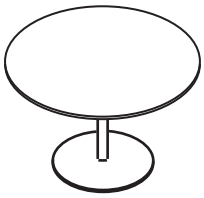

Referencia	Medidas L/P/H	Melamina	Compacto
REF.COMP 34 B.60	diam 100 x 75	420 €	525 €
REF.COMP 35 B.60	diam 110 x 75	440 €	550 €
REF.COMP 21 B.60	diam 120 x 75	450 €	563 €
REF.COMP 22 B.60	diam 130 x 75	465 €	590 €

MESA REUNIONES

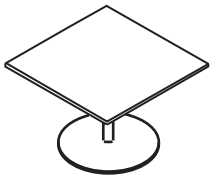

Referencia	Medidas L/P/H	Melamina	Compacto
REF.COMP 45 B.60	100 x 100 x 75	365 €	425 €
REF.COMP 46 B.60	110 x 110 x 75	375 €	438 €
REF.COMP 24 B.60	120 x 120 x 75	390 €	453 €
REF.COMP 37 B.60	130 x 130 x 75	400 €	470 €

MESA REUNIONES

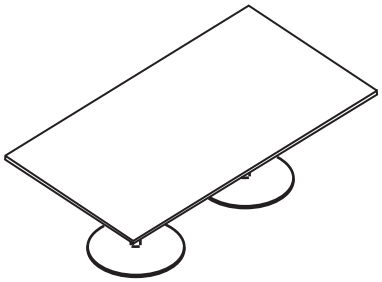

Referencia	Medidas L/P/H	Melamina	Compacto
REF.COMP 26	200 x 120 x 75	715 €	1.157 €
REF.COMP 27	220 x 120 x 75	730 €	1.193 €
REF.COMP 28	240 x 120 x 75	745 €	1.229 €

MESA REUNIONES

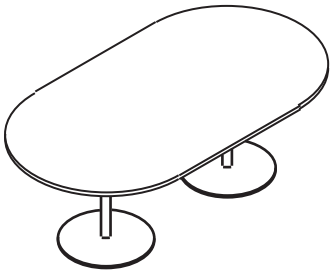

Referencia	Medidas L/P/H	Melamina	Compacto
REF.COMP 29	200 x 120 x 75	780 €	1.291 €
REF.COMP 30	220 x 120 x 75	790 €	1.327 €
REF.COMP 31	240 x 120 x 75	800 €	1.363 €

Estructura	Compacto	Melamina
Metálico pintado epoxi Ral 9003 blanco o Ral 9005 negro Ral 9006 plata a consultar Color negro a consultar	CB: Blanco CN: Negro CGR: Gris CGF: Grafito	MB: Blanco MR: Roble MN: Nogal AC: Acacia MH: Haya GF: Grafito GR: Gris GA: Gris Arcilla VA:Verde Arcilla MT:Terracota NE: Negro (en 19 mm)

Nota: Añadir a las referencias el código correspondiente al acabado

PIES MESA REDONDOS	Referencia	Medidas L/P/H	Metálica
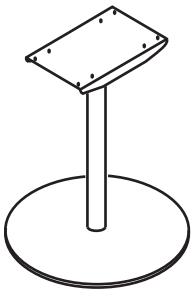	REF.COMP 40	base diam 60 tubo diam 12	290 €

TOTEM MULTIPUESTO 160		Medidas L/P/H	Metálica
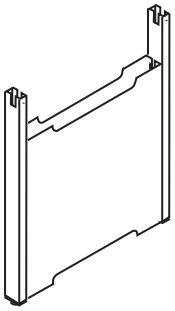	REF.COMP T01	60 x 6 x 72,5	220 €

Estructura

Metálico pintado epoxi
Ral 9003 blanco o Ral
9005 negro

Ral 9006 plata a consultar
Color negro a consultar

MESAS DIRECTIVAS

TONEL

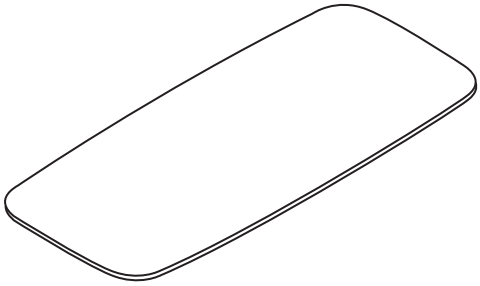

Referencia	Medidas L/P/H	Madera	Compacto
REF.COMP 69	200 x 90	615 €	- €
REF.COMP 70	200 x 100	698 €	- €
REF.COMP 71	200 x 110	749 €	- €
REF.COMP 72	200 x 120	802 €	- €
REF.COMP 73	240 x 110	881 €	- €
REF.COMP 74	240 x 120	936 €	- €
REF.COMP 75	260 x 110	932 €	- €
REF.COMP 76	260 x 120	1.009 €	- €
REF.COMP 77	260 x 130	1.089 €	- €

OVALADA

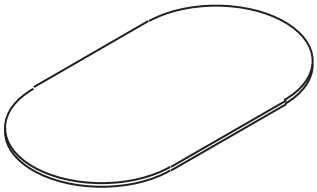

Referencia	Medidas L/P/H	Madera	Compacto
REF.COMP 163	200 x 120	802 €	- €
REF.COMP 164	220 x 120	870 €	- €
REF.COMP 165	240 x 120	936 €	- €

Compacto	Madera
CB: Blanco	RN: Roble Natural
CN: Negro	NG: Nogal
CGR: Gris	
CGF: Grafito	

Nota: Añadir a las referencias el código correspondiente al acabado

AIC

TAPAS

TAPAS

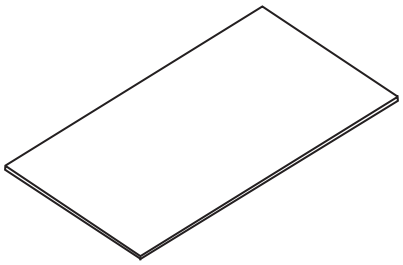

Referencia	Medidas L/P/H	Melamina 25	Melamina 40	Compacto
REF.COMP 45	80 x 60	58 €	- €	100 €
REF.COMP 46	100 x 60	69 €	- €	118 €
REF.COMP 47	120 x 60	75 €	- €	140 €
REF.COMP 48	140 x 60	85 €	- €	159 €
REF.COMP 49	160 x 60	93 €	- €	177 €
REF.COMP 50	180 x 60	102 €	- €	199 €
REF.COMP 78	200 x 60	145 €	- €	219 €
REF.COMP 52	100 x 80	103 €	- €	152 €
REF.COMP 53	120 x 80	110 €	- €	179 €
REF.COMP 54	140 x 80	115 €	- €	205 €
REF.COMP 55	160 x 80	120 €	- €	230 €
REF.COMP 56	180 x 80	126 €	- €	255 €
REF.COMP 79	200 x 80	132 €	- €	281 €
REF.COMP 57	80 x 90	96 €	- €	140 €
REF.COMP 58	100 x 90	112 €	- €	167 €
REF.COMP 59	120 x 90	130 €	- €	200 €
REF.COMP 60	140 x 90	144 €	177 €	227 €
REF.COMP 61	160 x 90	157 €	196 €	254 €
REF.COMP 62	180 x 90	171 €	215 €	282 €
REF.COMP 80	200 x 90	187 €	233 €	311 €
REF.COMP 89	140 x 120	156 €	- €	290 €
REF.COMP 90	160 x 120	167 €	- €	326 €
REF.COMP 91	180 x 120	177 €	- €	365 €
REF.COMP 92	200 x 120	187 €	284 €	404 €
REF.COMP 93	240 x 120	219 €	322 €	476 €
REF.COMP 94	280 x 120	248 €	- €	548 €
REF.COMP 51	80 x 80	91 €	- €	128 €
REF.COMP 160	100 x 100	121 €	- €	185 €
REF.COMP 88	120 x 120	127 €	193 €	254 €
REF.COMP 139	140 x 140	192 €	241 €	332 €
REF.COMP 136	160 x 160	234 €	295 €	425 €

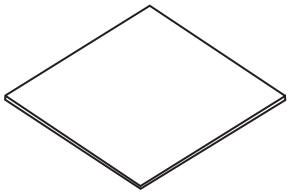

Estructura	Melamina (25mm)	Melamina (40mm)	Compacto
Valido para todas las series	MB: Blanco MR: Roble MN: Nogal AC: Acacia MH: Haya GF: Grafito GR: Gris GA: Gris Arcilla VA:Verde Arcilla MT:Terracota NE: Negro (en 19 mm)	MB: Blanco MC: Cerezo MN: Nogal AC: Acacia	CB: Blanco CN: Negro CGR: Gris CGF: Grafito

Nota: Añadir a las referencias el código correspondiente al acabado

TAPAS RECTANGULAR CANTO REDONDO

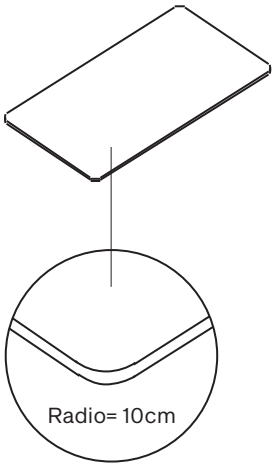

Referencia	Medidas L/P/H	Melamina
REF.COMP 95	80 x 60	83 €
REF.COMP 96	100 x 60	94 €
REF.COMP 97	120 x 60	100 €
REF.COMP 98	140 x 60	118 €
REF.COMP 99	160 x 60	126 €
REF.COMP 100	180 x 60	135 €
REF.COMP 101	80 x 80	103 €
REF.COMP 102	120 x 80	123 €
REF.COMP 103	140 x 80	134 €
REF.COMP 104	160 x 80	143 €
REF.COMP 105	180 x 80	154 €
REF.COMP 106	200 x 80	164 €
REF.COMP 107	120 x 120	158 €
REF.COMP 108	160 x 160	195 €
REF.COMP 109	160 x 120	160 €
REF.COMP 110	180 x 120	173 €
REF.COMP 111	200 x 120	187 €
REF.COMP 112	240 x 120	214 €
REF.COMP 113	280 x 120	243 €

TAPAS TRAPECIO CANTO REDONDO

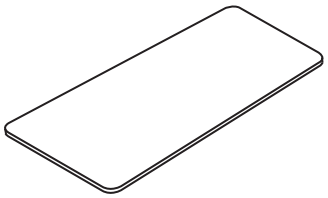

Referencia	Medidas L/P/H	Melamina
REF.COMP 114	140 x 90/80	147 €
REF.COMP 115	160 x 90/80	160 €
REF.COMP 116	180 x 90/80	173 €
REF.COMP 117	200 x 90/80	185 €
REF.COMP 118	200 x 120/100	241 €
REF.COMP 119	240 x 120/100	266 €
REF.COMP 120	140 x 160/140	229 €
REF.COMP 121	160 x 160/140	246 €

TAPAS TRAPECIO CANTO REDONDO

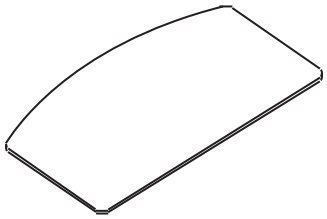

Referencia	Medidas L/P/H	Melamina
REF.COMP 158	180 x 90	167 €
REF.COMP 159	200 x 90	178 €

Estructura

Valido para las series,
Rec, New, Loop, Adro,
Rondo, Beni, Heos

Melamina

MB: Blanco
MR: Roble
MN: Nogal
AC: Acacia
MH: Haya
GF: Grafito
GR: Gris
GA: Gris Arcilla
VA:Verde Arcilla
MT:Terracota
NE: Negro (en 19 mm)

Nota: Añadir a las referencias el código correspondiente al acabado

AIC

TAPAS

TAPA MULTIPUESTOS INICIAL FINAL (CANTO REDONDO EN INICIO)

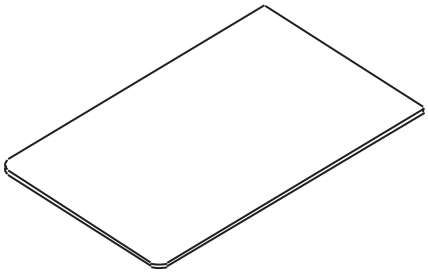

Referencia	Medidas L/P/H	Melamina
REF.COMP 122	120 x 160	212 €
REF.COMP 123	140 x 160	229 €
REF.COMP 124	160 x 160	246 €
REF.COMP 125	180 x 160	263 €
REF.COMP 126	120 x 140	199 €
REF.COMP 127	140 x 140	214 €
REF.COMP 128	160 x 140	229 €
REF.COMP 129	180 x 140	244 €
REF.COMP 130	120 x 120	158 €
REF.COMP 131	140 x 120	197 €
REF.COMP 132	160 x 120	211 €
REF.COMP 133	180 x 120	226 €

TAPAS MULTIPUESTOS CENTRAL

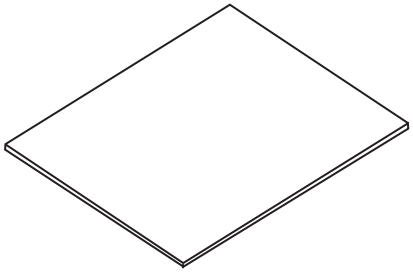

Referencia	Medidas L/P/H	Melamina
REF.COMP 134	120 x 160	212 €
REF.COMP 135	140 x 160	229 €
REF.COMP 136	160 x 160	246 €
REF.COMP 137	180 x 160	263 €
REF.COMP 138	120 x 140	199 €
REF.COMP 139	140 x 140	214 €
REF.COMP 140	160 x 140	229 €
REF.COMP 141	180 x 140	244 €
REF.COMP 158	120 x 120	158 €
REF.COMP 159	140 x 120	197 €
REF.COMP 160	160 x 120	211 €
REF.COMP 161	180 x 120	226 €

TAPA MULTIPUESTOS INDIVIDUAL CANTO REDONDO

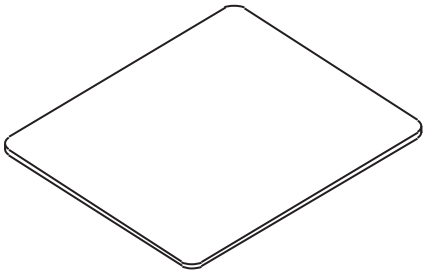

Referencia	Medidas L/P/H	Melamina
REF.COMP 142	120 x 160	212 €
REF.COMP 143	140 x 160	229 €
REF.COMP 144	160 x 160	246 €
REF.COMP 145	180 x 160	263 €
REF.COMP 146	120 x 140	199 €
REF.COMP 147	140 x 140	214 €
REF.COMP 148	160 x 140	229 €
REF.COMP 149	180 x 140	244 €
REF.COMP 150	120 x 120	158 €
REF.COMP 151	140 x 120	197 €
REF.COMP 152	160 x 120	211 €
REF.COMP 153	180 x 120	226 €

Estructura

Valido para las series,
Rec, New,
Loop, Adro, Rondo, Beni,
Heos

Melamina

MB: Blanco
MR: Roble
MN: Nogal
AC: Acacia
MH: Haya
GF: Grafito
GR: Gris
GA: Gris Arcilla
VA:Verde Arcilla
MT:Terracota
NE: Negro (en 19 mm)

Nota: Añadir a las referencias el código correspondiente al acabado

TAPA ELÍPTICA

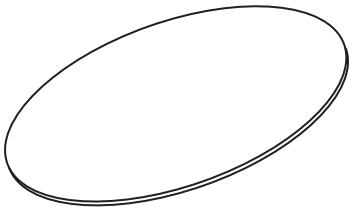

Referencia	Medidas L/P/H	Melamina	Compacto
REF.COMP 154	200 x 120	241 €	- €
REF.COMP 155	240 x 120	265 €	- €

TAPA TAPA ELÍPTICA INICIO-FIN

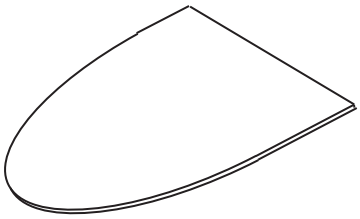

Referencia	Medidas L/P/H	Melamina	Compacto
REF.COMP 156	160 x 120	212 €	- €
REF.COMP 157	180 x 120	224 €	- €

TAPAS REDONDAS

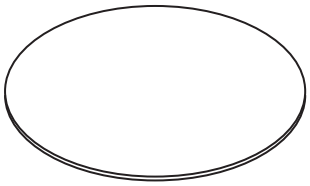

Referencia	Medidas L/P/H	Melamina	Compacto
REF.COMP 64	Ø100	157 €	- €
REF.COMP 81	Ø110	157 €	- €
REF.COMP 65	Ø120	157 €	- €
REF.COMP 82	Ø130	187 €	- €
REF.COMP 66	Ø140	187 €	- €
REF.COMP 83	Ø150	242 €	- €
REF.COMP 67	Ø160	242 €	- €
REF.COMP 162	Ø180	297 €	- €

Estructura	Compacto	Melamina
Valido para las series, Rec, New, Loop, Adro, Rondo, Beni, Heos	CB: Blanco CN: Negro CGR: Gris CGF: Grafito	MB: Blanco MR: Roble MN: Nogal AC: Acacia MH: Haya GF: Grafito GR: Gris GA: Gris Arcilla VA:Verde Arcilla MT:Terracota NE: Negro (en 19 mm)

Nota: Añadir a las referencias el código correspondiente al acabado

AIC

MESA ALTAS

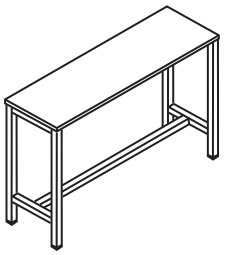

Referencia	Medidas L/P/H	Melamina	Compacto
REF.Q-50 56	140 x 50 x 100	407 €	560 €
REF.Q-50 57	160 x 50 x 100	420 €	567 €
REF.Q-50 58	180 x 50 x 100	434 €	598 €
REF.Q-50 59	200 x 50 x 100	447 €	612 €

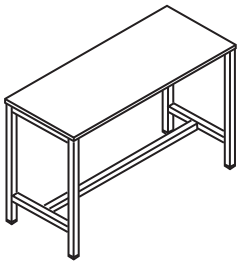

Referencia	Medidas L/P/H	Melamina	Compacto
REF.Q-50 60	140 x 68 x 100	471 €	585 €
REF.Q-50 61	160 x 68 x 100	488 €	605 €
REF.Q-50 62	180 x 68 x 100	506 €	623 €
REF.Q-50 63	200 x 68 x 100	524 €	650 €

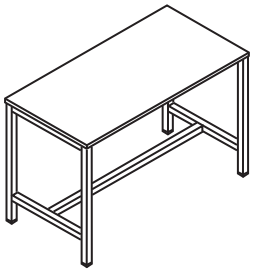

Referencia	Medidas L/P/H	Melamina	Compacto
REF.Q-50 64	140 x 80 x 100	486 €	600 €
REF.Q-50 65	160 x 80 x 100	506 €	624 €
REF.Q-50 66	180 x 80 x 100	526 €	649 €
REF.Q-50 67	200 x 80 x 100	546 €	672 €

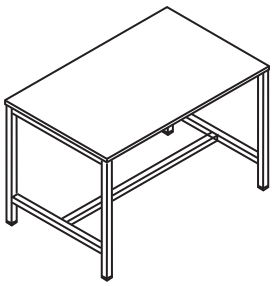

Referencia	Medidas L/P/H	Melamina	Compacto
REF.Q-50 68	140 x 100 x 100	514 €	637 €
REF.Q-50 69	160 x 100 x 100	536 €	661 €
REF.Q-50 70	180 x 100 x 100	557 €	688 €
REF.Q-50 71	200 x 100 x 100	579 €	712 €

Estructura

Metálico pintado epoxi
Ral 9003 blanco o Ral 9005 negro

Ral 9006 plata a consultar
Color negro a consultar

Compacto

CB: Blanco
CN: Negro
CGR: Gris
CGF: Grafito

Melamina

MB: Blanco
MR: Roble
MN: Nogal
AC: Acacia
MH: Haya
GF: Grafito
GR: Gris
GA: Gris Arcilla
VA:Verde Arcilla
MT:Terracota
NE: Negro (en 19 mm)

Nota: Añadir a las referencias el código correspondiente al acabado

MESA BAR REDONDA

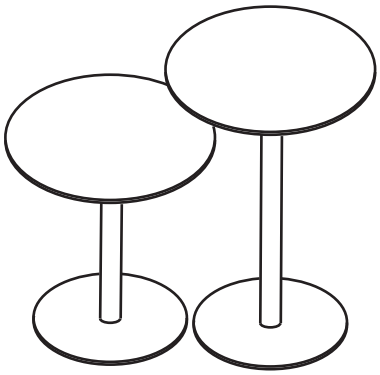

Referencia	Medidas L/P/H	Melamina	Compacto
REF.BAR01 B.45	diam 60 x 74	252 €	297 €
REF.BAR02 B.45	diam 70 x 74	264 €	327 €
REF.BAR03 B.50	diam 80 x 74	333 €	417 €
REF.BAR04 B.50	diam 90 x 74	341 €	453 €
REF.BAR05 B.45	diam 60 x 110	263 €	306 €
REF.BAR06 B.45	diam 70 x 110	274 €	339 €
REF.BAR07 B.50	diam 80 x 110	348 €	434 €
REF.BAR08 B.60	diam 90 x 110	457 €	565 €

MESA BAR CUADRADA

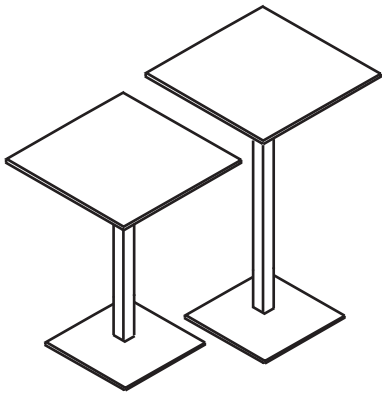

Referencia	Medidas L/P/H	Melamina	Compacto
REF.BAR09 B.45x45	60 x 60 x 74	246 €	290 €
REF.BAR10 B.45x45	70 x 70 x 74	253 €	316 €
REF.BAR11 B.50x50	80 x 80 x 74	319 €	405 €
REF.BAR12 B.50x50	90 x 90 x 74	328 €	439 €
REF.BAR13 B.45x45	60 x 60 x 110	254 €	300 €
REF.BAR14 B.45x45	70 x 70 x 110	262 €	325 €
REF.BAR15 B.50x50	80 x 80 x 110	333 €	418 €
REF.BAR16 B.50x50	90 x 90 x 110	341 €	452 €

Estructura	Compacto	Melamina
BAR Blanco, Negro, Grafito y Plata 9006	**BAR** Blanco Negro Gris Grafito	MB: Blanco MR: Roble MN: Nogal AC: Acacia MH: Haya GF: Grafito GR: Gris GA: Gris Arcilla VA:Verde Arcilla MT:Terracota NE: Negro (en 19 mm)

Nota: Añadir a las referencias el código correspondiente al acabado

CAJONERAS ACCESORIOS

Cajoneras metálicas

Estructura, frentes y cajones realizada en lamina de metal de 0,8mm espesor. Pequeño galce lateral en frentes que permite la apertura de cajones sin tirador. Cajones con guías metálicas de rodamientos de bolas y guías de extracción total, ruedas en color negro, bandeja portalápices incluida. Todo pintado en pintura epoxi

Cajoneras Melamina

Fabricados en tablero bilaminado de 19 mm de espesor. Sus cantos son de pvc de 0.6mm en su estructura y 2mm en la tapa y frentes. Los cajones son metálicos y van provistos de guías silenciosas

Los acabados distintos a la melamina blanca llevan un incremento del 5%

CAJONERA METÁLICA ECO*	Referencia	Medidas L/P/H	Metálica
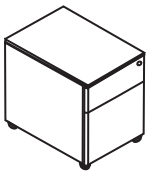	REF.CAJCN 01B	39 x 52 x 53,8	199 €
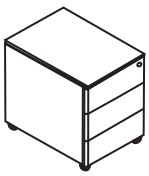	REF.CAJCN 02B	39 x 52 x 53,8	199 €
	REF.CAJCN 02N	39 x 52 x 53,8	199 €

* Bandeja portalapices incluida. Rodamiento de bolas y guias de extracción total

CAJONERA METÁLICA	Referencia	Medidas L/P/H	Metálica
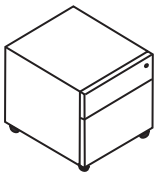	REF.CAJ 01B- Blanca	42 x 54 x 53,5	248 €
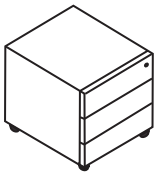	REF.CAJ 02B- Blanco	42 x 54 x 53,5	248 €

*Hasta fin de existencias

CAJONERA MELAMINA	Referencia	Medidas L/P/H	Melamina
	REF.CAJ 03	43 x 54 x 55	250 €
	REF.CAJ 04	43 x 54 x 55	250 €

CAJONERA PORTANTE	Referencia	Medidas L/P/H	Metálica
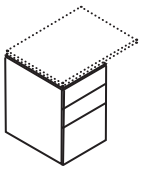	REF.CAJ PORT ALA	para ala de 60 45x60x70	360 €
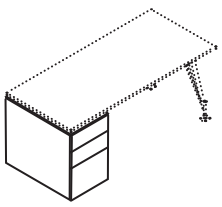	REF.CAJ PORT MESA	para mesa de 80 45x80x70	450 €

BANDEJA EXTENSIBLE PORTALÁPICES	Referencia	Medidas L/P/H	Polímero
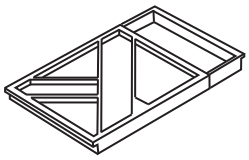	REF.CAJ 13	33/45 x 22 x 3	12 €

PORTA CPU	Referencia	Medidas L/P/H	Melamina
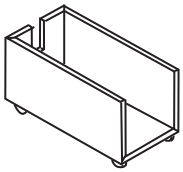	REF.TEAM 63	25 x 56 x 38	92 €

PORTA CPU FIJADA A TAPA MESA	Referencia	Medidas L/P/H	Metálica
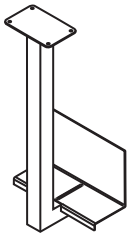	REF.CPU METAL	25 x 13,4-18,5 x 50	78 €

HERRAJE SEPARADOR DE 19 MM PARA TAPA 25 MM	Referencia	Medidas L/P/H	Metálica
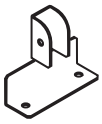	REF.HS01	8 x 3 x 7	25 €

HERRAJE SEPARADOR DE 19 MM 3 VIAS	Referencia	Medidas L/P/H	Metálica
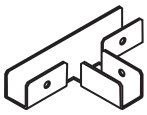	REF.HS02	10 x 8,5 x 1,5	25 €

HERRAJE SEPARADOR DE 19 MM EN CRUZ	Referencia	Medidas L/P/H	Metálica
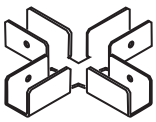	REF.HS03	10 x 10 x 1,5	25 €

HERRAJE SEPARADOR DE VIDRIO O METACRILATO	Referencia	Medidas L/P/H	Metálica
	REF.HS04	5 x 6,6	23 €

HERRAJE SEPARADOR FONOABSORVENTE O MELAMINA/COMPACTO	Referencia	Medidas L/P/H	Metálica
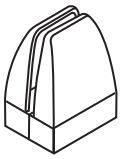	REF.HS05	5 x 6,6	22 €

HERRAJE SEPARADOR FONOABSORVENTE MELAMINA/COMPACTO MEDIDAS ESPECIALES		Referencia	Medidas L/P/H	Metálica
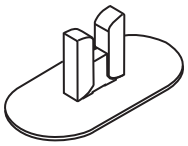		REF.HS37	5 x 6,6	81 €
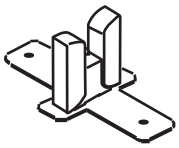		REF.HS38	5 x 6,6	77 €

TAPÓN PASACABLES		Referencia	Medidas L/P/H	Polímero
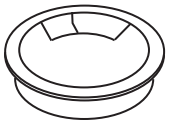		REF.HB35	diámetro 6	18 €
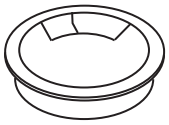	Acabado Negro o Blanco	REF.HB36	diámetro 8	27 €

TAPÓN PASACABLES CROMADO		Referencia	Medidas L/P/H	Zamak
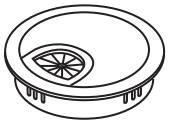		REF.HB39	diámetro 6	22 €
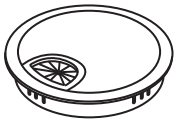		REF.HB40	diámetro 8	31 €

EXTRAIBLE PORTACARPETAS	Referencia	Medidas L/P/H	Metálica
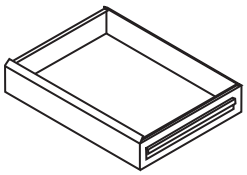	REF.Portacarpetas		154 €

TRAVESAÑO RIGIDIFICADOR	Referencia	Medidas L/P/H	Metálica
	REF.TRA 01	130 x 4 x 4	44 €
	REF.TRA 02	150 x 4 x 4	44 €

VERTEBRA	Referencia	Medidas L/P/H	Polímero
	REF.HB32T	traslucido	56 €

AIC

ACCESORIOS

TOTEM CUADRADO

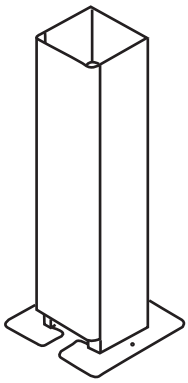

Referencia	Medidas L/P/H	Metálica
REF.TM01	12 x 12 x 54	59€

BANDEJA ELECTRIFICACIÓN

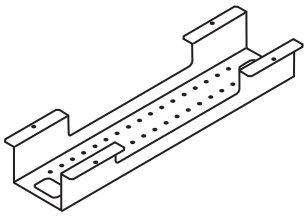

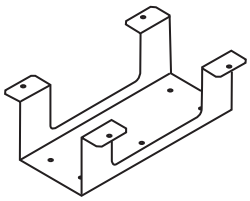

Referencia	Medidas L/P/H	Metálica
REF.BE 01	75 x 15 x 10	50 €
REF.BE 02	30 x 12 x 10	34 €

SUJETACABLES





Referencia	Medidas L/P/H	Polimero
REF.SUJCAB. 01	12 x 1,5 x 2	6 €
REF.SUJCAB. 02	21,5 x 3,5 x 2	8 €

BASKET

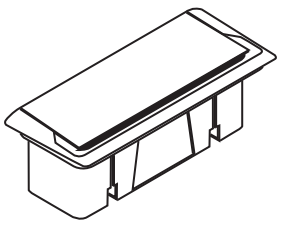

Acabado Negro, Blanco o Gris

Mecanizado en tapa incluido

Referencia	Medidas L/P/H	Polimero
REF.ELEC 01	30 x 11	77 €

PASACABLES INDIVIDUAL		Referencia	Medidas L/P/H	Aluminio
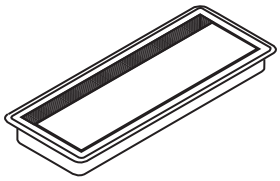	Acabado Negro, Blanco o Gris Mecanizado en tapa incluido	REF.PASACA 01	30 x 11 x 2,5	61 €

PASACABLE DUO		Referencia	Medidas L/P/H	Aluminio
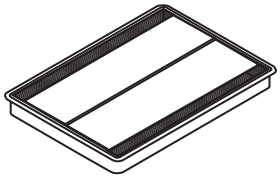	Acabado Negro, Blanco o Gris Mecanizado en tapa incluido	REF.PASACAB.DUO 01	30 x 20 x 2,4	92 €

CONECTOR DENTRO MESA		Referencia	Medidas L/P/H	
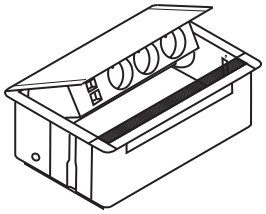	Acabado Negro o Blanco	REF.ELEC 02	23,4x 15,9 x 7	175 € NETO

3 Enchufes Schuko, 2 RJ45, incluye cableado

*Otras configuraciones consultar

CARGADOR INALAMBRICO		Referencia	Medidas L/P/H	
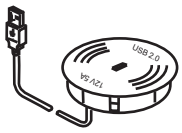		REF.CARGA01	DIAMETRO 6	46 € NETO

JON

Caracteristicas técnicas

Contenedores

El programa de armarios permite elegir entre diferentes dimensiones en función del alto y el ancho. Fabricados en tablero bilaminado de 19 mm de espesor en los costados y la parte inferior, estantes de 25 mm y sobre superior de 25 mm de espesor. Los armarios están provistos de niveladores de regulación interior, pudiendóse posiiconar los estantes en multiples alturas por simple presión con el sistema auto-armado que aumenta la estabilidad del conjunto.

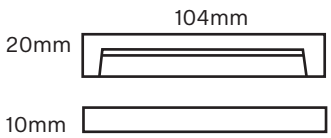

Estructura

Tablero melamínico de 19 mm de espesor en cosados y bases, los entrepaños de 25 mm y el sobre es estructural de 25 mm de espesor.

Puertas y frentes fabricados en:

Melamina: tablero melamínico de 19 mm con cantos de PVC. Acabados según muestarios de AIC.
Cristal: para puertas, cristal al ácido y enmarcadas en aluminio.

Las bisagras son autómaticas con 110º de apertura. Cerradura de falleba tanto pra puertas como frentes de archivo. Tirador de color aluminio plata.

Tirador de portería (PORT) Fabricado en zamak, con diseño achaflanado. Acabado en cromo mate.

Acabado blanco o acacia, tirador blanco, para otros acabados tirador gris

DESPIECE

Elementos

A Tapa
B Trasera
C Costados
D Base Librería
E Reguladores
F Estantes
G Puertas

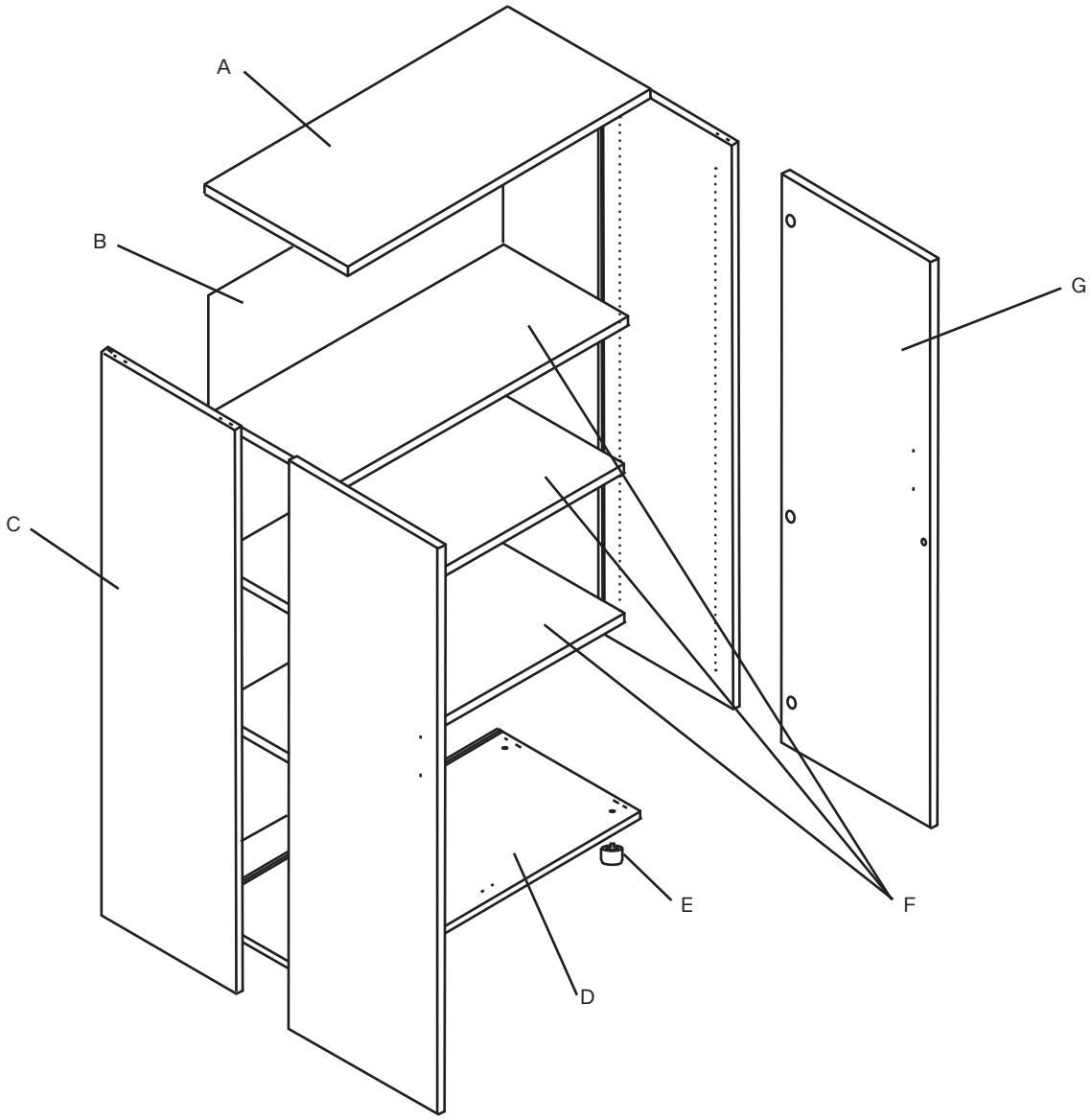

AIC

JON

ARMARIOS

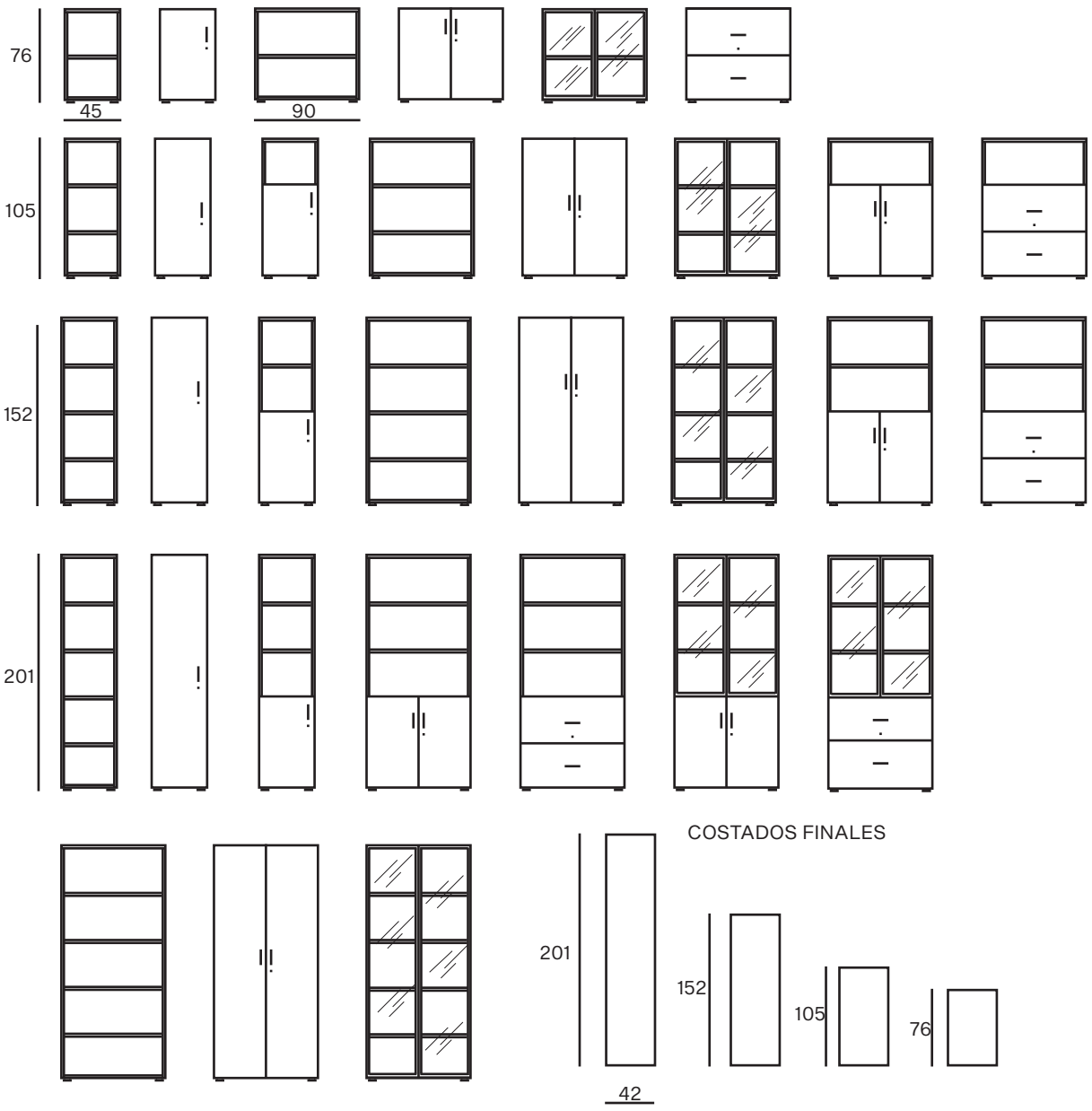

Acabados

MB: Blanco
MR: Roble
MN: Nogal
AC: Acacia
MH: Haya
GF: Grafito
GR: Gris
GA: Gris Arcilla*
VA:Verde Arcilla
MT:Terracota
NE: Negro (sólo puertas)

Incremento traseras a la vista

ALTO 76	38€
ALTO 105	45€
ALTO 152	52€
ALTO 201	60€

*En acabado Gris Arcilla lleva siempre trasera vista

Nota: Añadir a las referencias el código correspondiente al acabado

CONTENEDOR BAJO DIÁFANO	Referencia	Medidas L/P/H	Melamina
	REF.JON 01	45 x 42 x 76	122 €

CONTENEDOR BAJO PUERTA	Referencia	Medidas L/P/H	Melamina
	REF.JON 02	45 x 42 x 76	212 €

CONTENEDOR BAJO DIÁFANO	Referencia	Medidas L/P/H	Melamina
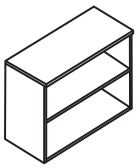	REF.JON 04	90 x 42 x 76	173 €

CONTENEDOR BAJO PUERTAS	Referencia	Medidas L/P/H	Melamina
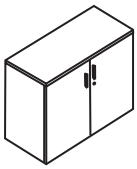	REF.JON 05	90 x 42 x 76	311 €

CONTENEDOR BAJO PUERTAS CRISTAL	Referencia	Medidas L/P/H	Melamina
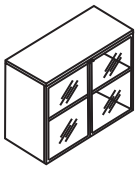	REF.JON 06	90 x 42 x 76	468 €

CONTENEDOR BAJO 2 ARCHIVOS	Referencia	Medidas L/P/H	Melamina
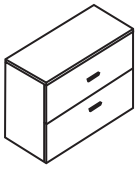	REF.JON 07	90 x 42 x 76	557 €

Acabados

MB: Blanco
MR: Roble
MN: Nogal
AC: Acacia
MH: Haya
GF: Grafito
GR: Gris
GA: Gris Arcilla*
VA:Verde Arcilla
MT:Terracota
NE: Negro (sólo puertas)

Nota: Añadir a las referencias el código correspondiente al acabado

CONTENEDOR MEDIANO 105 DIÁFANO	Referencia	Medidas L/P/H	Melamina
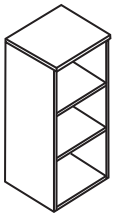	REF.JON 37	45 x 42 x 105	158 €

CONTENEDOR MEDIANO 105 PUERTA	Referencia	Medidas L/P/H	Melamina
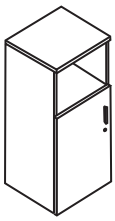	REF.JON 43	45 x 42 x 105	248 €

CONTENEDOR MEDIANO 105 DIÁFANO PUERTA	Referencia	Medidas L/P/H	Melamina
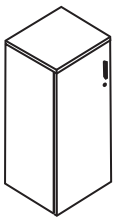	REF.JON 44	45 x 42 x 105	263 €

CONTENEDOR MEDIANO 105 DIÁFANO	Referencia	Medidas L/P/H	Melamina
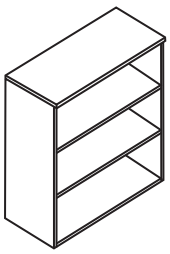	REF.JON 38	90 x 42 x 105	225 €

Acabados

MB: Blanco
MR: Roble
MN: Nogal
AC: Acacia
MH: Haya
GF: Grafito
GR: Gris
GA: Gris Arcilla*
VA:Verde Arcilla
MT:Terracota
NE: Negro (sólo puertas)

Nota: Añadir a las referencias el código correspondiente al acabado

CONTENEDOR MEDIANO 105 PUERTAS	Referencia	Medidas L/P/H	Melamina
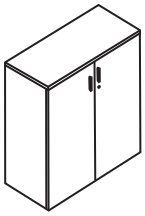	REF.JON 39	90 x 42 x 105	390 €

CONTENEDOR MEDIANO 105 DIÁFANO-PUERTAS	Referencia	Medidas L/P/H	Melamina
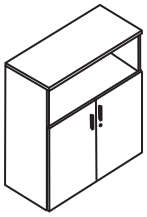	REF.JON 40	90 x 42 x 105	363 €

CONTENEDOR MEDIANO 105 DIÁFANO 2 ARCHIVOS	Referencia	Medidas L/P/H	Melamina
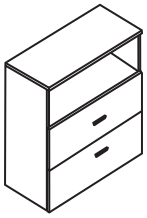	REF.JON 41	90 x 42 x 105	609 €

CONTENEDOR MEDIANO 105 PUERTA DE CRISTAL	Referencia	Medidas L/P/H	Melamina
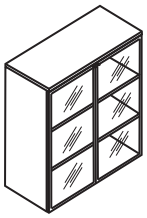	REF.JON 42	90 x 42 x 105	575 €

Acabados

MB: Blanco
MR: Roble
MN: Nogal
AC: Acacia
MH: Haya
GF: Grafito
GR: Gris
GA: Gris Arcilla*
VA:Verde Arcilla
MT:Terracota
NE: Negro (sólo puertas)

Nota: Añadir a las referencias el código correspondiente al acabado

CONTENEDOR MEDIANO DIÁFANO	Referencia	Medidas L/P/H	Melamina
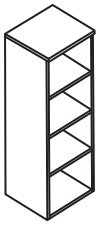	REF.JON 08	45 x 42 x 152	194 €

CONTENEDOR MEDIANO DIÁFANO PUERTA	Referencia	Medidas L/P/H	Melamina
	REF.JON 09	45 x 42 x 152	284 €

CONTENEDOR MEDIANO PUERTA ALTA	Referencia	Medidas L/P/H	Melamina
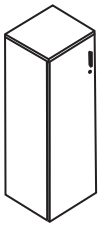	REF.JON 10	45 x 42 x 152	312 €

CONTENEDOR MEDIANO PUERTA DE CRISTAL	Referencia	Medidas L/P/H	Melamina
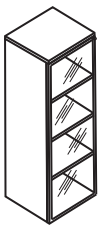	REF.JON 11	45 x 42 x 152	407 €

Acabados

MB: Blanco
MR: Roble
MN: Nogal
AC: Acacia
MH: Haya
GF: Grafito
GR: Gris
GA: Gris Arcilla*
VA:Verde Arcilla
MT:Terracota
NE: Negro (sólo puertas)

Nota: Añadir a las referencias el código correspondiente al acabado

CONTENEDOR MEDIANO DIÁFANO	Referencia	Medidas L/P/H	Melamina
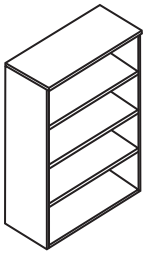	REF.JON 12	90 x 42 x 152	276 €

CONTENEDOR MEDIANO PUERTAS	Referencia	Medidas L/P/H	Melamina
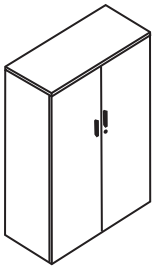	REF.JON 13	90 x 42 x 152	470 €

CONTENEDOR MEDIANO DIÁFANO-PUERTAS	Referencia	Medidas L/P/H	Melamina
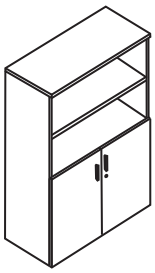	REF.JON 14	90 x 42 x 152	413 €

CONTENEDOR MEDIANO D IÁFANO 2 ARCHIVOS	Referencia	Medidas L/P/H	Melamina
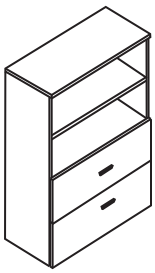	REF.JON 15	90 x 42 x 152	660 €

Acabados

MB: Blanco
MR: Roble
MN: Nogal
AC: Acacia
MH: Haya
GF: Grafito
GR: Gris
GA: Gris Arcilla*
VA:Verde Arcilla
MT:Terracota
NE: Negro (sólo puertas)

Nota: Añadir a las referencias el código correspondiente al acabado

AIC

JON

CONTENEDOR MEDIANO PUERTA DE CRISTAL	Referencia	Medidas L/P/H	Melamina
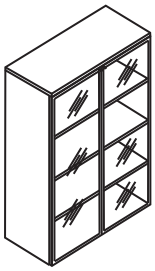	REF.JON 16	90 x 42 x 152	736 €

CONTENEDOR ALTO DIÁFANO	Referencia	Medidas L/P/H	Melamina
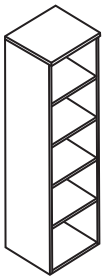	REF.JON 17	45 x 42 x 201	246 €

CONTENEDOR ALTO DIÁFANO-PUERTAS	Referencia	Medidas L/P/H	Melamina
	REF.JON 18	45 x 42 x 201	337 €

CONTENEDOR ALTO PUERTA	Referencia	Medidas L/P/H	Melamina
	REF.JON 19	45 x 42 x 201	382 €

Acabados

MB: Blanco
MR: Roble
MN: Nogal
AC: Acacia
MH: Haya
GF: Grafito
GR: Gris
GA: Gris Arcilla*
VA:Verde Arcilla
MT:Terracota
NE: Negro (sólo puertas)

Nota: Añadir a las referencias el código correspondiente al acabado

CONTENEDOR ALTO PUERTA CRISTAL	Referencia	Medidas L/P/H	Melamina
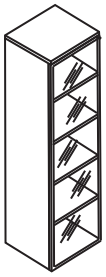	REF.JON 20	45 x 42 x 201	492 €

CONTENEDOR ALTO DIÁFANO	Referencia	Medidas L/P/H	Melamina
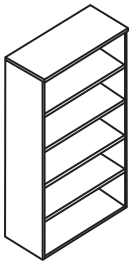	REF.JON 21	90 x 42 x 201	351 €

CONTENEDOR ALTO 2 PUERTAS ALTAS	Referencia	Medidas L/P/H	Melamina
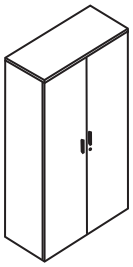	REF.JON 22	90 x 42 x 201	580 €

CONTENEDOR ALTO DIÁFANO PUERTAS	Referencia	Medidas L/P/H	Melamina
	REF.JON 24	90 x 42 x 201	488 €

Acabados

MB: Blanco
MR: Roble
MN: Nogal
AC: Acacia
MH: Haya
GF: Grafito
GR: Gris
GA: Gris Arcilla*
VA:Verde Arcilla
MT:Terracota
NE: Negro (sólo puertas)

Nota: Añadir a las referencias el código correspondiente al acabado

CONTENEDOR ALTO DIÁFANO 2 ARCHIVOS	Referencia	Medidas L/P/H	Melamina
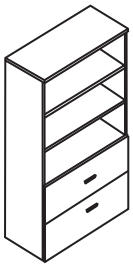	REF.JON 25	90 x 42 x 201	734 €

CONTENEDOR ALTO PUERTAS CRISTAL	Referencia	Medidas L/P/H	Melamina
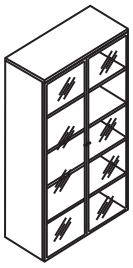	REF.JON 23	90 x 42 x 201	918 €

CONTENEDOR ALTO 2 PUERTAS ALTAS	Referencia	Medidas L/P/H	Melamina
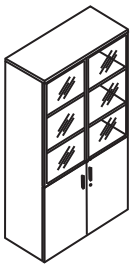	REF.JON 29	90 x 42 x 201	891 €

CONTENEDOR ALTO DIÁFANO PUERTAS	Referencia	Medidas L/P/H	Melamina
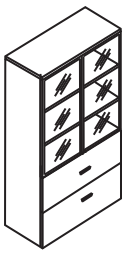	REF.JON 30	90 x 42 x 201	1.138 €

Acabados

MB: Blanco
MR: Roble
MN: Nogal
AC: Acacia
MH: Haya
GF: Grafito
GR: Gris
GA: Gris Arcilla*
VA:Verde Arcilla
MT:Terracota
NE: Negro (sólo puertas)

Nota: Añadir a las referencias el código correspondiente al acabado

MUEBLE AUXILIAR 1

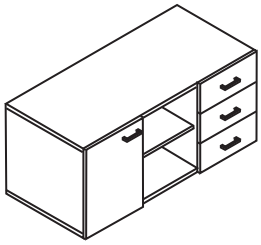

Referencia	Medidas L/P/H	Melamina
REF.JON AUX 31-1 CON RUEDAS, 3C DER	120 x 54 x 57	444 €
REF.JON AUX 31-2 CON RUEDAS, 3C IZQ	120 x 54 x 57	444 €

MUEBLE AUXILIAR 2

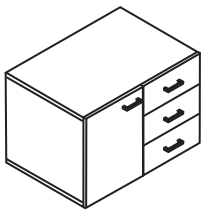

Referencia	Medidas L/P/H	Melamina
REF.JON AUX 32-1 FIJO, 3C DER	86 x 54 x 55	382 €
REF.JON AUX 32-2 FIJO, 3C IZQ	86 x 54 x 55	382 €

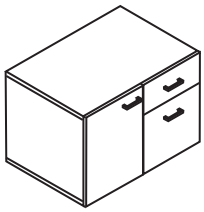

Referencia	Medidas L/P/H	Melamina
REF.JON AUX 33-1 FIJO, C+A DER	86 x 54 x 55	382 €
REF.JON AUX 33-1 FIJO, C+A IZQ	86 x 54 x 55	382 €

MUEBLE AUXILIAR 3

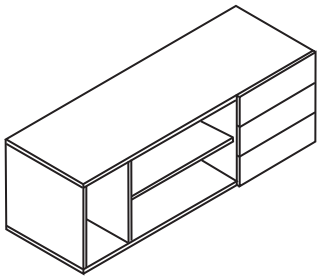

Referencia	Medidas L/P/H	Melamina
REF.JON AUX 34-1 FIJO, CAJONES DER	160 x 54 x 55	543 €
REF.JON AUX 34-2 FIJO, CAJONES IZQ	160 x 54 x 55	543 €

Las referencias que tienen “izquierda o derecha” siempre será visto de frente

Acabados

MB: Blanco
MR: Roble
MN: Nogal
AC: Acacia
MH: Haya
GF: Grafito
GR: Gris
GA: Gris Arcilla*
VA:Verde Arcilla
MT:Terracota
NE: Negro (sólo puertas)

Nota: Añadir a las referencias el código correspondiente al acabado

MUEBLE AUXILIAR 4

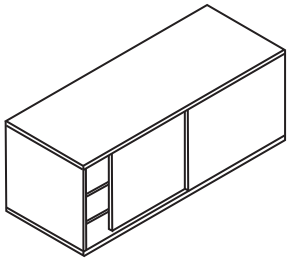

Referencia	Medidas L/P/H	Melamina
REF.JON AUX 35-1 PUERTA CORREDERA	140 x 42 x 55	438 €
REF.JON AUX 35-2 PUERTA CORREDERA	160 x 42 x 55	466 €

MUEBLE PEDESTAL MESA

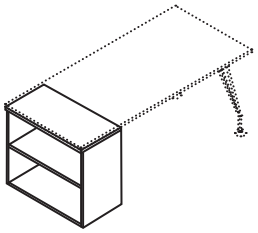

Referencia	Medidas L/P/H	Melamina
REF.JON 34	80 x 42 x 68	225 €

MUEBLE PEDESTAL MESA

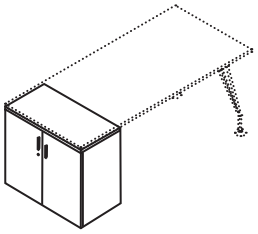

Referencia	Medidas L/P/H	Melamina
REF.JON 35	80 x 42 x 68	402 €

MUEBLE PEDESTAL MESA

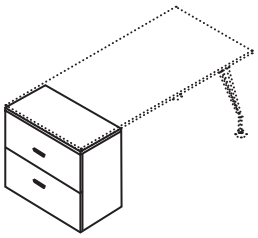

Referencia	Medidas L/P/H	Melamina
REF.JON 36	80 x 42 x 68	721 €

Acabados

MB: Blanco
MR: Roble
MN: Nogal
AC: Acacia
MH: Haya
GF: Grafito
GR: Gris
GA: Gris Arcilla*
VA:Verde Arcilla
MT:Terracota
NE: Negro (sólo puertas)

Nota: Añadir a las referencias el código correspondiente al acabado

MUEBLE AUXILIAR 1 + MESA

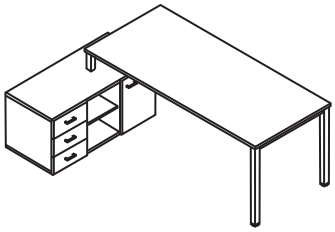

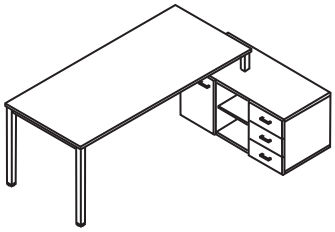

MUEBLE AUXILIAR 3 + MESA

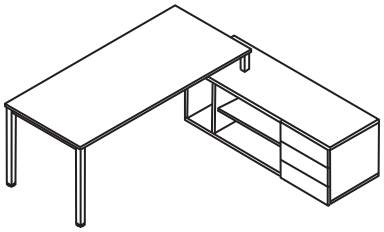

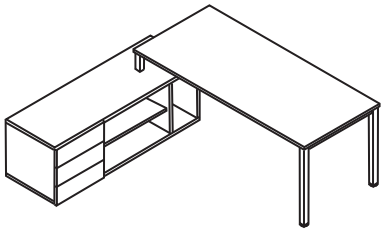

MUEBLE AUXILIAR 4 + MESA

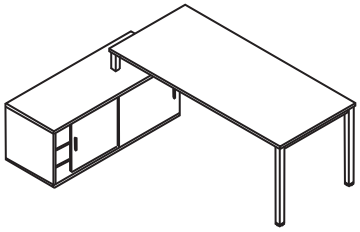

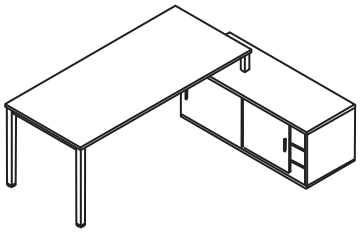

2 x MUEBLE AUXILIAR 1 + MESA

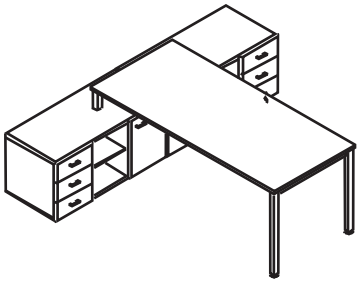

2 x MUEBLE AUXILIAR 3 + MESA

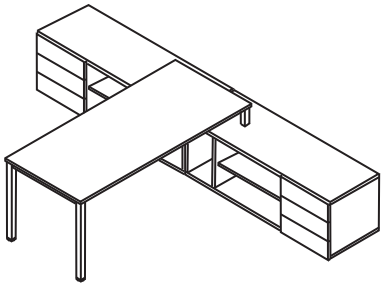

MUEBLE AUXILIAR 4 + MESA

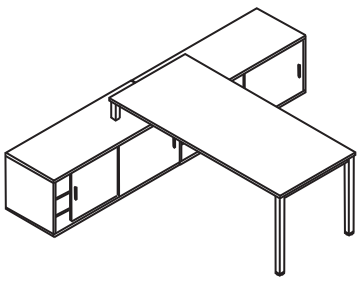

Caracteristicas técnicas

Armario con cuerpo metálico y frentes metálicos fabricados en chapa de acero de 0,8mm de espesor, pulida y laminada en frío, otorgándole gran dureza y resistencia. Estructura monobloque soldada por puntos para una mayor estabilidad. Acabado con pintura epoxi en polvo secado al horno. Equipados con estantes regulables en altura preparados para carpetas colgantes

Armarios con cuerpo metálico y frente de melamina de 19mm de espesor



ARMARIOS

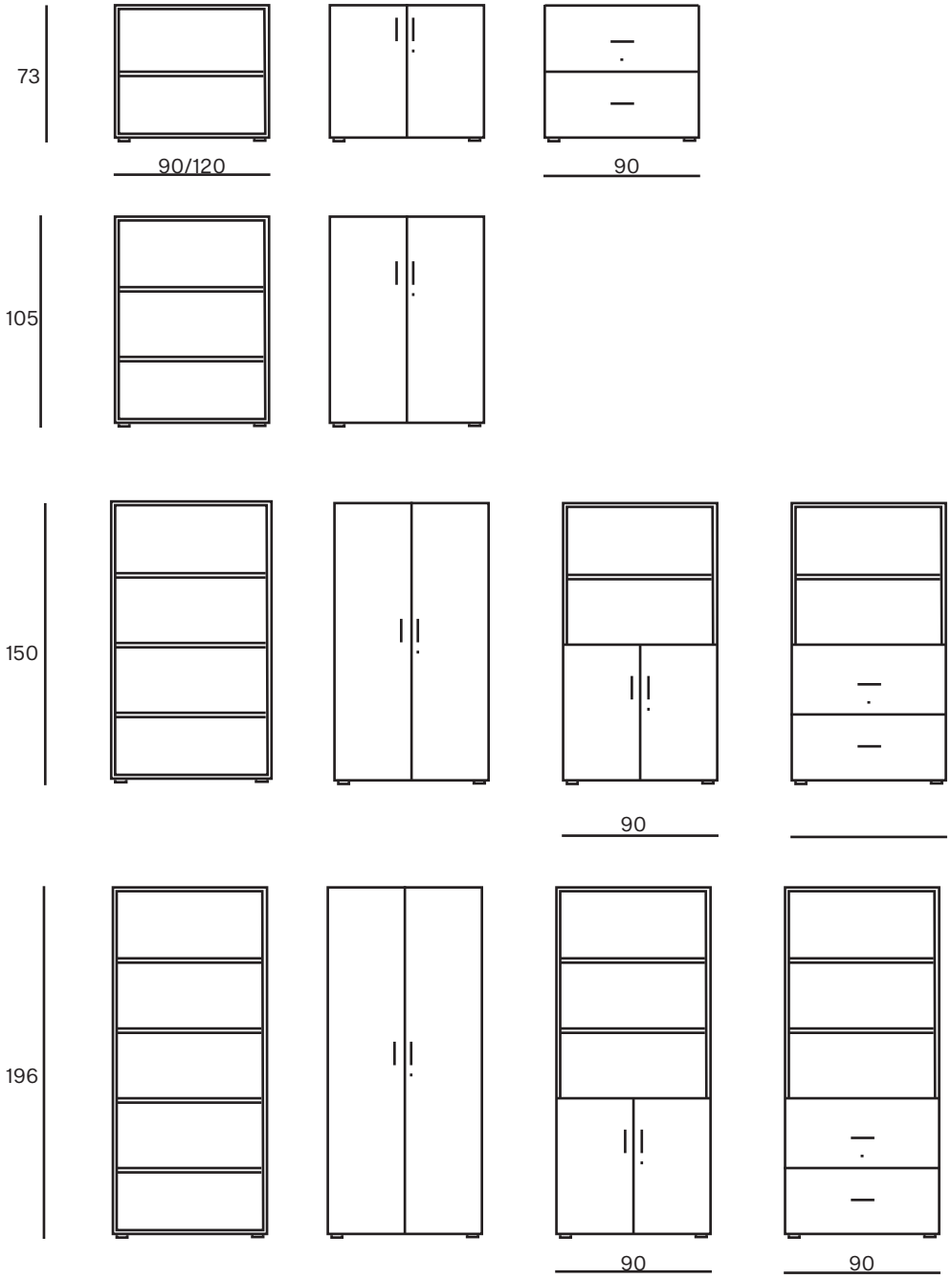

AIC

EH

CONTENEDOR BAJO DIÁFANO

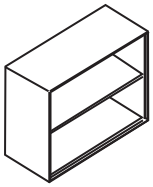

Referencia	Medidas L/P/H	
REF.H01	90 x 45 x 73	296 €
REF.H02	120 x 45 x 73	338 €

CONTENEDOR BAJO PUERTAS

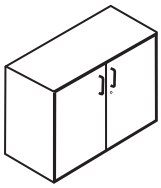

Referencia	Medidas L/P/H	Puertas Metal	Puertas Melamina
REF.H03	90 x 45 x 73	468 €	468 €
REF.H04	120 x 45 x 73	523 €	523 €

CONTENEDOR BAJO ARCHIVO

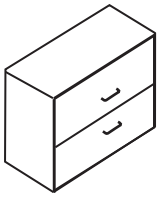

Referencia	Medidas L/P/H	Frentes Metal	Frentes Melamina
REF.H05	90 x 45 x 73	869 €	869 €

CONTENEDOR MEDIO-BAJO DIÁFANO

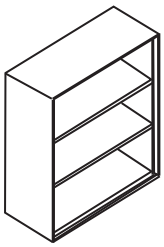

Referencia	Medidas L/P/H	
REF.H06	90 x 45 x 105	410 €
REF.H07	120 x 45 x 105	431 €

Estructura

B: Blanco 9003 Liso
N: Negro 9005 Texturizado

Puertas/Frentes melamina (19mm)

MB: Blanco
MR: Roble
MN: Nogal
AC: Acacia
MH: Haya
GF: Grafito
GR: Gris
GA: Gris Arcilla*
VA:Verde Arcilla
MT:Terracota
NE: Negro

Nota: Añadir a las referencias el código correspondiente al acabado

CONTENEDOR MEDIO-BAJO PUERTAS	Referencia	Medidas L/P/H	Puertas Metal	Puertas Melamina
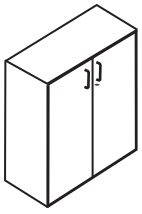	REF.H08	90 x 45 x 105	571 €	571 €
	REF.H09	120 x 45 x 105	646 €	646 €

CONTENEDOR MEDIO-ALTO DIÁFANO	Referencia	Medidas L/P/H		
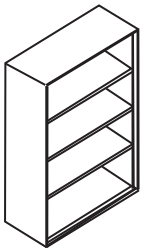	REF.H10	90 x 45 x 150		467 €
	REF.H11	120 x 45 x 150		541 €

CONTENEDOR MEDIO-ALTO 2 PUERTAS ALTAS	Referencia	Medidas L/P/H	Puertas Metal	Puertas Melamina
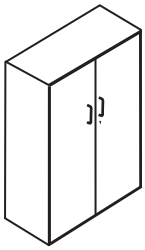	REF.H12	90 x 45 x 150	659 €	698 €
	REF.H13	120 x 45 x 150	753 €	799 €

CONTENEDOR MEDIO-ALTO DIÁFANO PUERTAS	Referencia	Medidas L/P/H	Puertas Metal	Puertas Melamina
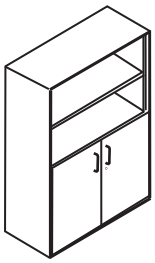	REF.H14	90 x 45 x 150	643 €	643 €

Estructura

B: Blanco 9003 Liso
N: Negro 9005 Texturizado

Puertas/Frentes melamina (19mm)

MB: Blanco
MR: Roble
MN: Nogal
AC: Acacia
MH: Haya
GF: Grafito
GR: Gris
GA: Gris Arcilla*
VA:Verde Arcilla
MT:Terracota
NE: Negro

Nota: Añadir a las referencias el código correspondiente al acabado

AIC

EH

CONTENEDOR MEDIO-ALTO DIÁFANO ARCHIVO	Referencia	Medidas L/P/H	Frentes Metal	Frentes Melamina
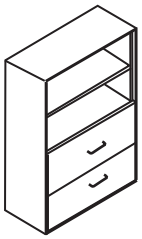	REF.H15	90 x 45 x 150	1.043 €	1.043 €

CONTENEDOR ALTO DIÁFANO	Referencia	Medidas L/P/H		
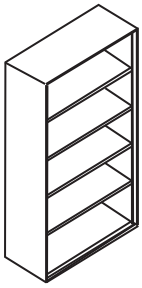	REF.H16	90 x 45 x 196		559 €
	REF.H17	120 x 45 x 196		652 €

CONTENEDOR ALTO 2 PUERTAS ALTAS	Referencia	Medidas L/P/H	Puertas Metal	Puertas Melamina
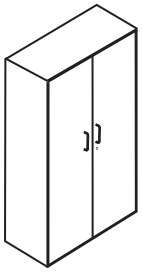	REF.H18	90 x 45 x 196	826 €	826 €
	REF.H19	120 x 45 x 196	952 €	952 €

CONTENEDOR ALTO DIÁFANO PUERTAS	Referencia	Medidas L/P/H	Puertas Metal	Puertas Melamina
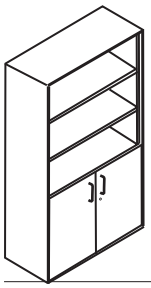	REF.H20	90 x 45 x 196	735 €	735 €

Estructura

B: Blanco 9003 Liso
N: Negro 9005 Texturizado

Puertas/Frentes melamina (19mm)

MB: Blanco
MR: Roble
MN: Nogal
AC: Acacia
MH: Haya
GF: Grafito
GR: Gris
GA: Gris Arcilla*
VA:Verde Arcilla
MT:Terracota
NE: Negro

Nota: Añadir a las referencias el código correspondiente al acabado

CONTENEDOR ALTO DIÁFANO ARCHIVO	Referencia	Medidas L/P/H	Frentes Metal	Frentes Melamina
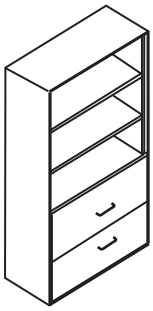	REF.H21	90 x 45 x 196	1.137 €	1.137 €

ESTANTES	Referencia	Medidas L/P/H	Metálico
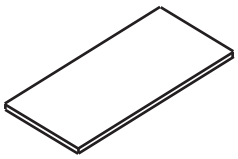	REF.H22	89.5 x 36.5 x 2.5	32 €
	REF.H23	119.5 x 36.5 x 2.5	39 €

Estructura

B: Blanco 9003 Liso
N: Negro 9005 Texturizado

Puertas/Frentes melamina (19mm)

MB: Blanco
MR: Roble
MN: Nogal
AC: Acacia
MH: Haya
GF: Grafito
GR: Gris
GA: Gris Arcilla*
VA:Verde Arcilla
MT:Terracota
NE: Negro

Nota: Añadir a las referencias el código correspondiente al acabado

AIC

ARMARIOS ESPECIALES

Caracteristicas técnicas

Los armarios a medida representan una solución funcional, estética y eficiente para optimizar los espacios de trabajo, aprovechando al máximo cada metro cuadrado y adaptarndoe a la identidad corporativa de la oficina.

Estructuras

Costados, Tapa, Base, estantes en melamina 19mm, Trasera 10mm o 19mm en funcion de la disponibilidad del acababo

Acabados según los colores de nuestras series, para otros acabados consultar.

Herrajes

Bisagras Blumm de cazoleta desde 100 grados de apertura, de diferentes niveles de acabado dependiendo de las necesidades del cliente

Soporta estantes de plastico o metalicos con excentrica .

Union entre tableros desde perno y excéntrica hasta sistema Cabineo.

Pies reguladores de 25 o 45mm de altura



Sistemas modulares para adaptarse a diferentes espacios

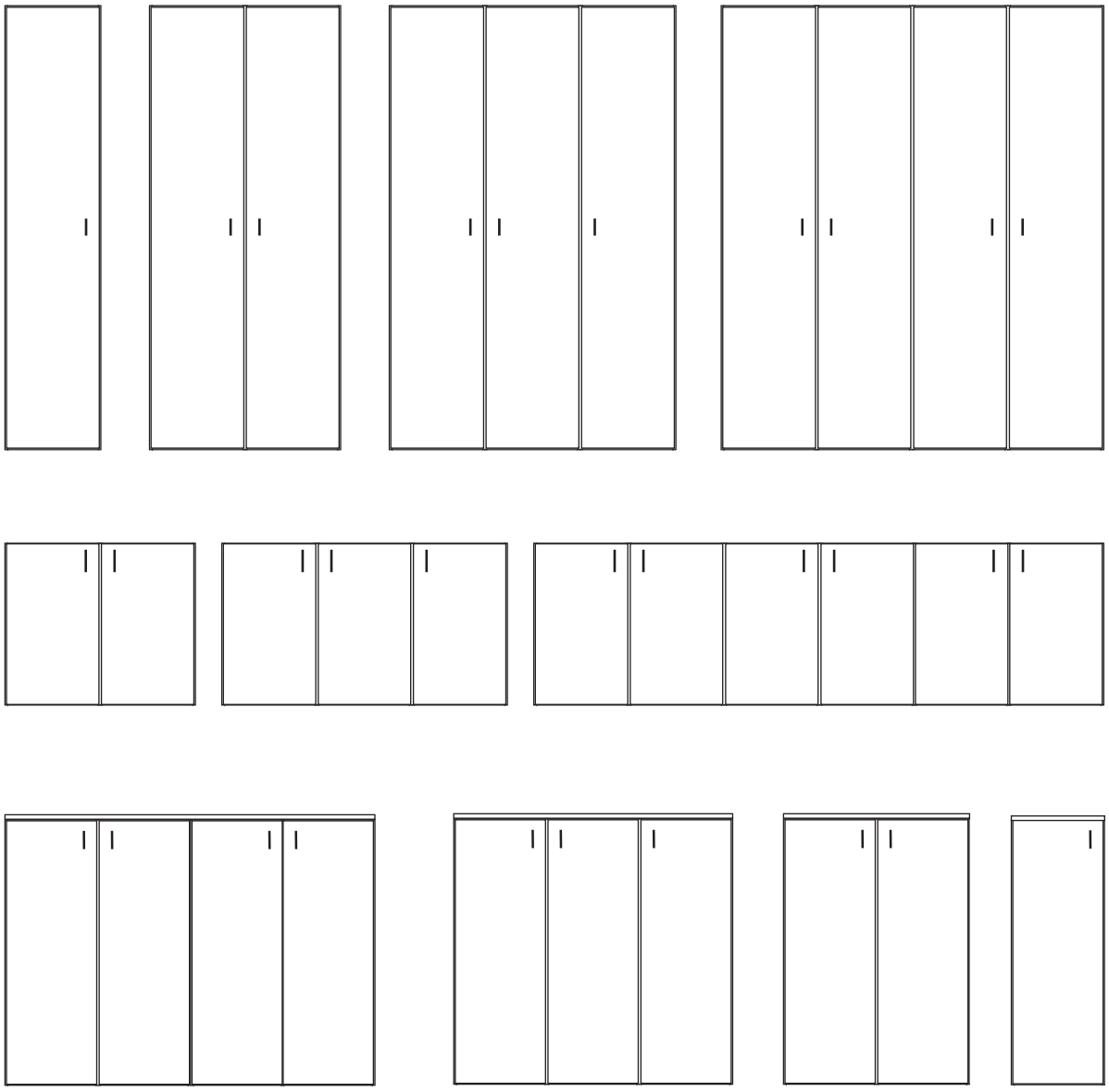

AIC

FORMA

Caracteristicas técnicas

Estantería modular con perfil rectangular de 64 x 22 mm en aluminio pintado en negro microtexturizado RAL9005. Personalizable en todas las medidas posibles hasta 3 metros de altura y 0,80 metros de ancho por módulo. Fijación a techo o pared. Los estantes pueden ser en melamina, compacto, cristal, madera o Perfect Sense. Los soportes y accesorios están realizados en zamak. Opción iluminación LED.



ESTANTERIA FORMA ESTRUCTURA MODULAR PARED	Referencia	Medidas L/P/H	Melamina	Compacto	P. Sense	Madera
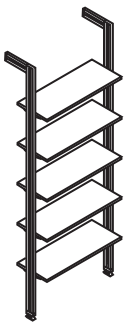	REF.MOD01	80 x 38 x 225	946 €	1.012 €	1.123 €	1.312 €

	Referencia	Medidas L/P/H	Melamina	Compacto	P. Sense	Madera
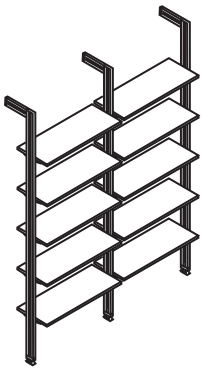	REF.MOD02	158 x 38 x 225	1.664 €	1.796 €	2.004€	2.390 €

	Referencia	Medidas L/P/H	Melamina	Compacto	P. Sense	Madera
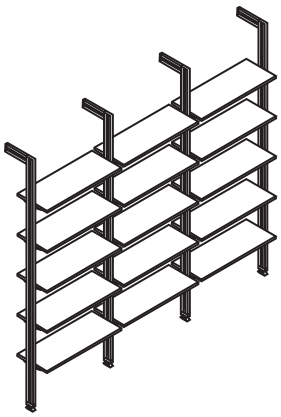	REF.MOD03	236 x 38 x 225	2.383 €	2.579 €	2.886 € €	3.481 €

Estructura

Aluminio pintado negro Ral 9005 microtexturizado		Para diferentes medidas y composiciones, presupuestar.
Iluminación LED Incremento por perfil	+120 €	Melamina, Compacto y Perfec Sense en Blanco y Negro, para otros acabados consultar.
		Madera acabado Roble, para otros acabados consultar
		Estantes Cristal, consultar

Nota: Añadir a las referencias el código correspondiente al acabado

AIC

FORMA

ESTANTERIA FORMA ESTRUCTURA MODULAR TECHO

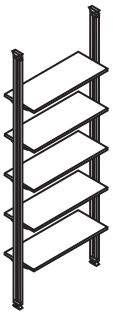

Referencia	Medidas L/P/H	Melamina	Compacto	P. Sense	Madera
REF.MOD04	80 x 35 x 300	963 €	1.028 €	1.140 €	1.329 €

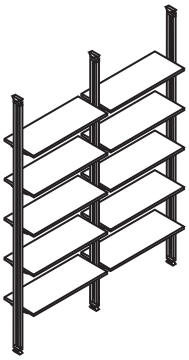

Referencia	Medidas L/P/H	Melamina	Compacto	P. Sense	Madera
REF.MOD05	158 x 35 x 300	1.689 €	1.820 €	2.030 €	2.420 €

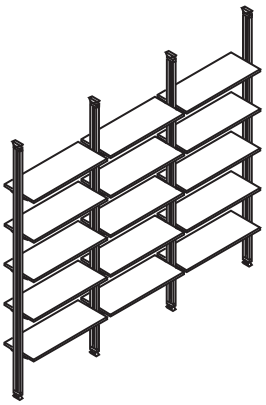

Referencia	Medidas L/P/H	Melamina	Compacto	P. Sense	Madera
REF.MOD06	236 x 35 x 300	2.416 €	2.613 €	2.920 €	3.513 €

Estructura

Aluminio pintado negro Ral 9005 microtexturizado		Para diferentes medidas y composiciones, presupuestar.
Iluminación LED Incremento por perfil	+120 €	Melamina, Compacto y Perfec Sense en Blanco y Negro, para otros acabados consultar.
		Madera acabado Roble, para otros acabados consultar
		Estantes Cristal, consultar

Nota: Añadir a las referencias el código correspondiente al acabado

Outlet mobiliario

Precios Netos

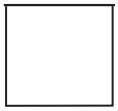
Nex 134

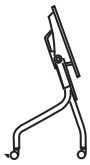
City 136

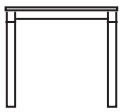
Ludos 138

AIC

NEX

CARACTERISTICAS TÉCNICAS

Mesas:

Tapas
Realizada en tablero aglomerado de 30mm chapado a las dos caras en melamina con el acabado de la serie, en los cuatro extremos se reduce el espesor a 11mm para darle ligereza visual, el canto esta chapado en aluminio anodizado plata de 2mm de espesor.

Costados
Realizados en tablero aglomerado de 55mm chapado a las dos caras en melamina con el acabado de la serie, el canto esta chapado en aluminio anodizado plata de 2mm de espesor. Unido a la tapa mediante excentricas. Reguladores

Faldón
Realizada en tablero aglomerado de 16mm chapado a las dos caras en melamina con el acabado de la serie, el canto esta chapado en aluminio anodizado plata de 2mm de espesor. Unido a los costados y tapas mediante excentricas.

Cajonera colgante:
Estructura realizada en tablero aglomerado de 19mm chapado a las dos caras en melamina con el acabado de la serie. Canto chapado en aluminio
de 2mm de espesor anodizado plata. Frentes reaizados en tablero aglomerado de 19mm chapado
dos caras en melamina, cajones realizados en
melamina negra. Atornillada a la mesa.Composicion de la cajonera de cajón y archivo con cerradura

Credenza:

Estructura realizada en tablero aglomerado de 25mm chapado las dos caras en melamina con el acabado de la serie. Trasera, puertas y frentes
realizados en tablero aglomerado de 19mm chapado dos caras en melamina del acabado de la serie. En la parte frontal, tapa, base y costados,
chapado canto en aluminio de 2mm de espesor anodizado plata. Interior de los cajones realizdos en melamina negra, entre los cajones y las puertas
se genera un oscuro que hace las veces de tirador. Ruedas.

Mueble de persiana

Estructura realizada en tablero aglomerado de 25mm chapado las dos caras en melamina con el acabado de la serie. Trasera y frentes realizados
en tablero aglomerado de 19mm chapado dos caras en melamina del acabado de la serie. En la parte frontal, tapa, base y costados, chapado canto
en aluminio de 2mm de espesor anodizado plata. Interior de los cajones realizdos en melamina negra, tirador de aluminio para los cajones. Persiana
realizada en lamas de plastico con cerradura. Ruedas



MESA DE TRABAJO	Referencia	Medidas L/P/H	Melamina
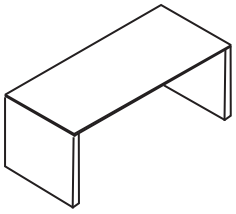	REF.NEX 01	180 x 80 x 74,5	195 €
	REF.NEX 02	200 x 80 x 74,5	230 €

CAJONERA COLGANTE	Referencia	Medidas L/P/H	Melamina
	REF.NEX 03	41 x 53 x 44,5	95 €

CREDENZA	Referencia	Medidas L/P/H	Melamina
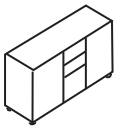	REF.NEX 04	120 x 45 x 66,5	215 €

MUEBLE DE PERSIANA	Referencia	Medidas L/P/H	Melamina
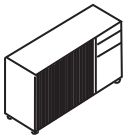	REF.NEX 05	120 x 45 x 69,5	215 €

Estructura	Melamina
Aluminio anodizado plata	MC: Cerezo

Nota: Añadir a las referencias el código correspondiente al acabado

Precios Netos

AIC

CITY

CARACTERISTICAS TÉCNICAS

Pupitre

Estructura metálica con ruedas, tapa abatible en melamina (lo que lo convierte en apilable entre distintos pupitres). Faldón en ABS y bandeja porta-libros metálica.



PUPITRE	Referencia	Medidas L/P/H	Melamina
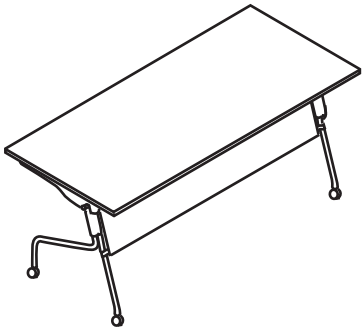	REF.CITY 08	180 x 50 x 74	145 €

Estructura	Melamina
Metálica con ruedas	MB: Blanco MA: Arce MR: Roble MC: Cerezo MN: Nogal AC: Acacia GF: Grafito GR: Gris NE: Negro

Nota: Añadir a las referencias el código correspondiente al acabado

Precios Netos

AIC

LUDOS

CARACTERISTICAS TÉCNICAS

Mesa

Tapas realizadas en aglomerado chapado en chapa natural, de 41 mm de espesor.

Pies realizados en DM con un grosor de 65x65 mm chapados 4 largos en chapa de 1 mm y el canto inferior en chapa de 2 mm, disponen de elementos niveladores.

Como elemento diferenciador la unión de la tapa y los pies se realiza mediante una estructura metálica pintada en aluminio RAL 9006



MESA DE TRABAJO

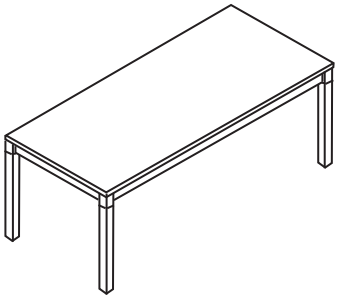

Referencia	Medidas L/P/H	Madera
REF.LUDOS 4012	160 x 90 x 73	- €
REF.LUDOS 4023	180 x 90 x 73	- €
REF.LUDOS 4024	200 x 90 x 73	- €

Estructura

Metálica pintada en aluminio RAL 9006

Madera

RN: Roble Natural
NG:Nogal Precompuesto

Nota: Añadir a las referencias el código correspondiente al acabado

Precios Netos

AIC

Tarifa Sillería 26.1

Precio PVP sin IVA

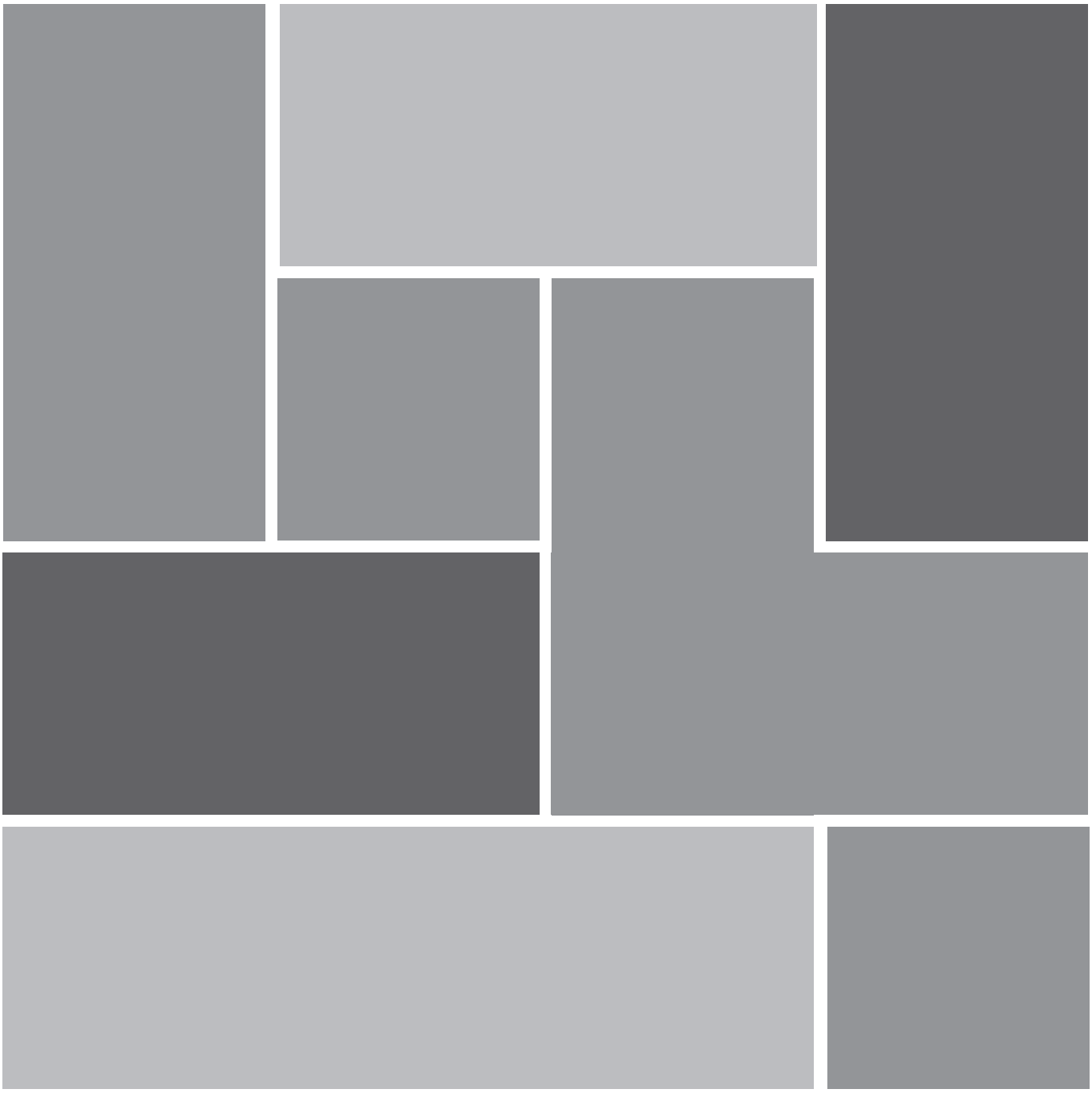



Tarifa de precios sillería

Edición 2026.1

Condiciones generales de venta

Esta tarifa de precios anula las precedentes, no constituye oferta y puede ser variada sin previo aviso.

Precios
Los precios de esta tarifa se consideran para mercancía puesta en destino, para un **mínimo de 600€ netos** en los envios a la península. Pedidos inferiores a este porte y con destino a la peninsula tendrán un recargo de **42€ netos**.

En los envios a Canarias, los precios se entienden Franco Puerto Península.

Pedidos
Para evitar errores de interpretación, los pedidos nos serán cursados por escrito. En ellos deberán figurar las referencias de los modelos que figuran en esta tarifa, así como las de las tapicerías.
Para cualquier anulación o variación en algún pedido será necesaria la conformidad por parte nuestra, haciéndose estas notificaciones por escrito.

Envios
De no mediar algún convenio especial, en estos precios se incluyen los portes y embalaje hasta el domicilio receptor habitual del distribuidor y los medios regulares que utilizamos. Para cualquier destino o medios distintos deberán consultarnos si podemos hacer el servicio y serán por cuenta del distribuidor las eventuales diferencias de portes y embalajes. Cuando el transporte se haga por nuestros camiones, en el lugar de destino siempre se dispondrá de personal suficiente del distribuidor para proceder a la descarga de los muebles.

Cuando el transporte se efectúe por otro transportista, en caso de observar alguna anomalía en el mueble por defecto del transporte, deberán hacer la oportuna reclamación por escrito en la nota de entrega al transportista, único responsable de cualquier daño, quedando AIC, exenta de toda reclamación o compromiso.

Cualquier reclamación por defecto de fabricación tendrá que ser efectuada dentro de los ocho días siguientes a la recepción de la mercancía.

AIC, se reserva la facultad de modificar sin previo aviso la calidad de los materiales o del diseño que constituya una mejora en los mismos.

Estos precios son válidos salvo error u omisión.

Garantía

AIC garantiza la calidad de los productos entregados por un periodo de 24 meses a partir de la fecha de entrega, salvo que se notifique lo contrario por escrito. Los gastos de envió serán a cargo del cliente.

Las reparaciones serán efectuadas mediante el envío de la pieza de sustitución a ser reemplazada, siempre y cuando el defecto sea simple y bien definido.

La garantía será efectiva únicamente si se proporcionan los datos del modelo de producto, su código de identificación y el documento de compra correspondiente.

La garantía no será válida en caso de:

Daños debidos al transporte (tales daños deben ser comunicados en el momento de la entrega al transportista y a AIC).

Defectos o deterioros debidos al desgaste por el paso del tiempo.

Defectos o deterioros debidos a un uso indebido y/o incorrecto.

Deterioro causado por un manteniendo incorrecto de los materiales.

Incumplimiento de las instrucciones de uso.

En caso de uso superior a ocho horas diarias, la garantía únicamente tendrá validez durante los 12 primeros meses.

La presente garantía no podrá renovarse ni prolongarse. Por todo lo que no está expresamente indicado en el presente documento, remítase al Decreto Legislativo 2.2.2002n.24, en aplicación de la directiva 1999/44/CE en materia de garantía de los bienes de consumo.

6 SPIGOLO
7 ENCORE
12 SEASON
16 MISS
18 VIRGO
20 AURA
28 SIM
29 TEN
30 BELI
31 LIPS
32 SILK
33 ESPARTA
34 KLASS
36 LIGHT
37 PLAY
38 GOTI
39 RONA
40 ITALIANS
43 SAC
46 DONA
47 LONDON
49 UL RED / POLIPIEL
52 SOFTPAD
55 POLYGRAM
61 KONA
67 LADY
68 SENIOR
69 MARIA
70 BASES/RECAMBIOS

SPIGOLO

Ref. SPIGOLO

Silla de colectividades para entornos de interior y exterior.
Fabricada en termopolimero con 30% de fibra de vidrio en tecnología de inyección de gas.
Fácil limpieza con agua y jabón.
Tres colores a elegir

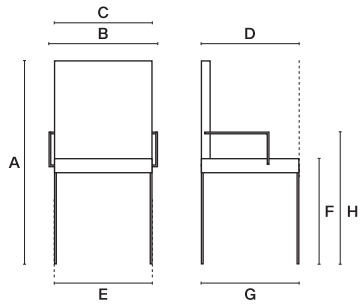

Dimensiones:

A	B	C	D
785	480	390	430
E*	F	G	H
415	460	475	-

*E: en sillas de patas medidas exteriores de pata a pata
Todas las medida son exteriores

Precio PVP sin IVA

78 €

Disponible en Gris, Azul Indigo y Blanco

3 UNIDADES
Pedidos multiplos de tres, en caso contrario habrá una penalización de 6€ Netos







AIC

ENCORE

Ref. ENCORE 01

Silla ENCORE 4 patas. Sin brazos.
Estructura metálica color blanco o negro.
Carcasa de tecnopolímero, color blanco o negro

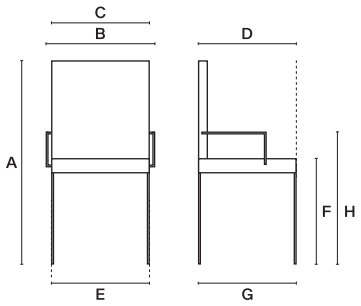

Dimensiones:

A	B	C	D
835	480	-	485
E*	F	G	H
-	460	590	-

*E: en sillas de patas medidas exteriores de pata a pata
Todas las medida son exteriores

Precio PVP sin IVA

	90 €
Asiento tapizado categ. A y B	+37 €
*Incremento por tapizado inferior a dos unidades	+ 12 €





ENCORE

Ref. ENCORE 02

Silla ENCORE confidente. Base patín metálica color blanco o negro. Carcasa de tecnopolímero, color blanco o negro

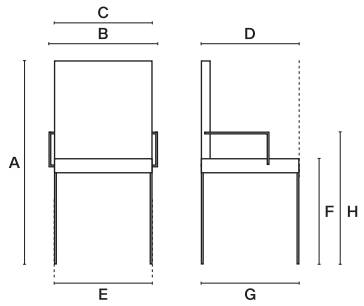



Dimensiones:

A	B	C	D
835	480	-	485
E*	F	G	H
-	460	590	-

*E: en sillas de patas medidas exteriores de pata a pata
Todas las medida son exteriores

Precio PVP sin IVA

	98 €
Asiento tapizado categ. A y B	+37 €
*Incremento por tapizado inferior a dos unidades	+ 12 €

ENCORE

Ref. ENCORE 03

Silla ENCORE 4 patas de madera maciza. Sin brazos. Carcasa de tecnopolímero, color blanco o negro

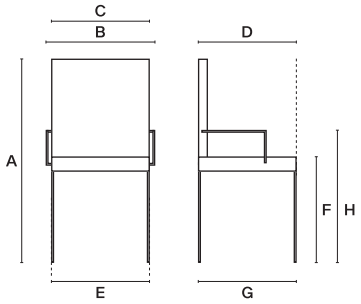



Dimensiones:

A	B	C	D
835	480	-	485
E*	F	G	H
-	460	590	-

*E: en sillas de patas medidas exteriores de pata a pata
Todas las medida son exteriores

Precio PVP sin IVA

	120 €
Asiento tapizado categ. A y B	+37 €
*Incremento por tapizado inferior a dos unidades	+ 12 €

ENCORE

Ref. ENCORE 04

Silla ENCORE piramidal giratoria con ruedas. Con brazos. Regulable en altura por gas. Estructura metálica color blanco o negro. Carcasa de tecnopolímero, color blanco o negro

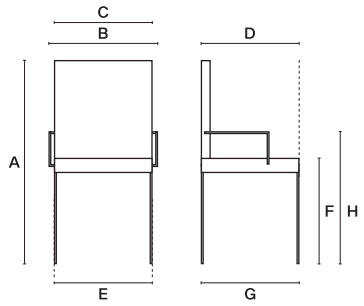



Dimensiones:

A	B	C	D
835	480	-	485
E*	F	G	H
-	460	590	-

*E: en sillas de patas medidas exteriores de pata a pata
Todas las medida son exteriores

Precio PVP sin IVA	
	180 €
Asiento tapizado categ. A y B	+37 €
*Incremento por tapizado inferior a dos unidades	+ 12 €

ENCORE

Ref. ENCORE 05

Taburete ENCORE. Sin brazos. Base patín metálica color blanco o negro. Carcasa de tecnopolímero, color blanco o negro

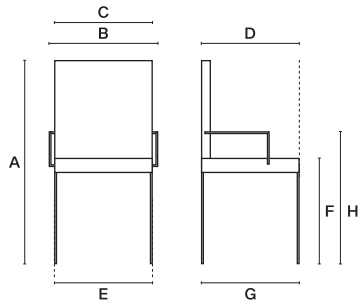

Dimensiones:

A	B	C	D
835	480	-	485
E*	F	G	H
-	460	590	-

*E: en sillas de patas medidas exteriores de pata a pata
Todas las medida son exteriores

Precio PVP sin IVA

	120 €
Asiento tapizado categ. A y B	+37 €
*Incremento por tapizado inferior a dos unidades	+ 12 €





SEASON

Ref. SEASON 01

Silla SEASON 4 patas. Sin brazos. Estructura metálica color blanco o negro. Respaldo y asiento en nylon, color blanco o negro

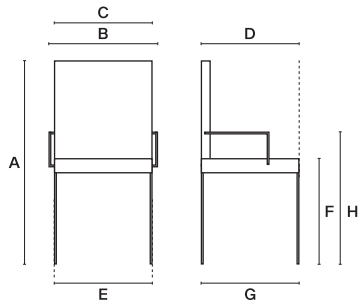





Dimensiones:

A	B	C	D
785	455	395	445
E*	F	G	H
450	440	555	-

*E: en sillas de patas medidas exteriores de pata a pata
Todas las medida son exteriores

Precio PVP sin IVA

	90 €
Asiento tapizado categ. A y B	+37 €
*Incremento por tapizado inferior a dos unidades	+ 12 €

SEASON

Ref. SEASON 02

Silla SEASON 4 patas. Con brazos. Estructura metálica color blanco o negro. Respaldo y asiento en nylon, color blanco o negro

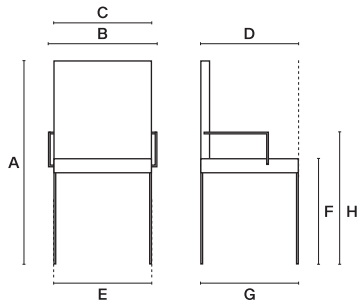

Dimensiones:

A	B	C	D
785	455	395	445
E*	F	G	H
450	440	555	-

*E: en sillas de patas medidas exteriores de pata a pata
Todas las medida son exteriores

Precio PVP sin IVA

	105 €
Asiento tapizado categ. A y B	+37 €
*Incremento por tapizado inferior a dos unidades	+ 12 €







SEASON

Ref. SEASON 03

Silla SEASON 4 patas. Sin brazos. Estructura metálica color blanco o negro. Respaldo y asiento tapizados en Categoría B

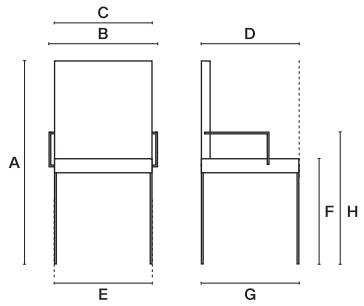

Dimensiones:

A	B	C	D
785	455	395	445
E*	F	G	H
450	440	555	-

*E: en sillas de patas medidas exteriores de pata a pata
Todas las medida son exteriores

Precio PVP sin IVA

195 €







SEASON

Ref. SEASON 04

Silla SEASON 4 patas. Con brazos. Estructura metálica color blanco o negro. Respaldo y asiento tapizados en Categoría B

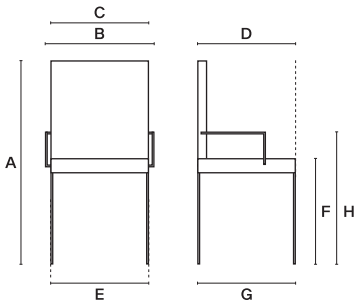

Dimensiones:

A	B	C	D
785	455	395	445
E*	F	G	H
450	440	555	-

*E: en sillas de patas medidas exteriores de pata a pata
Todas las medida son exteriores

Precio PVP sin IVA

215 €





MISS

Ref. MISS01

Silla apilable con estructura patín de varilla 11 mm cromada, con antideslizante. Asiento y respaldo en polimero blanco o negro

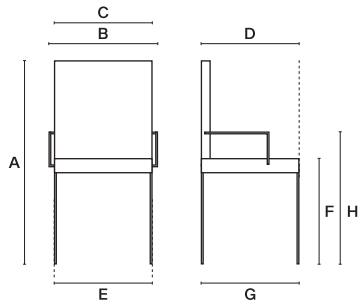

Dimensiones:

A	B	C	D
840	450	445	460
E*	F	G	H
455	435	465	-

*E: en sillas de patas medidas exteriores de pata a pata
Todas las medida son exteriores

Norma	ASIENTO: UNE EN 1335
Certificación	CATAS

Precio PVP sin IVA

Negro	170 €
Blanco	170 €
Asiento tapizado categ. A y B	+36 €
Asiento tapizado categ. C y D	+42 €
*Incremento por tapizado inferior a dos unidades	+ 12 €





Hasta fin de existencias

MISS

Ref. MISS02

Silla apilable con estructura patín de varilla 11 mm cromada, con antideslizante, con reposabrazos. Asiento y respaldo en polimero blanco o negro

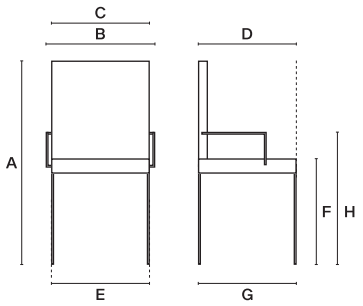

Dimensiones:

A	B	C	D
840	630	445	460
E*	F	G	H
455	435	465	430

*E: en sillas de patas medidas exteriores de pata a pata
Todas las medida son exteriores

Norma	ASIENTO: UNE EN 1335
Certificación	CATAS

Precio PVP sin IVA

Negro	240 €
Blanco	240 €
Asiento tapizado categ. A y B	+36 €
Asiento tapizado categ. C y D	+42 €
*Incremento por tapizado inferior a dos unidades	+ 12 €





Hasta fin de existencias

VIRGO

Ref. VIRGO

Silla estructura patín varilla 11 mm pintada, apilable. Carcasa tecno polímero.
Color de la estructura igual al color de la carcasa

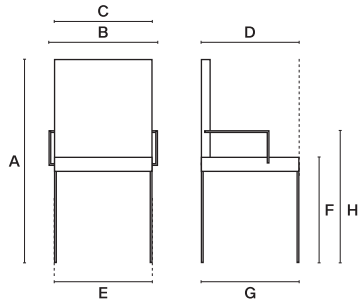

Dimensiones:

A	B	C	D
785	455	395	445
E*	F	G	H
450	440	555	-

*E: en sillas de patas medidas exteriores de pata a pata
Todas las medida son exteriores

Precio PVP sin IVA

	155 €
Asiento tapizado categ. A y B	+37 €
Asiento tapizado categ. C y D	+43 €
*Incremento por tapizado inferior a dos unidades	+ 12 €

Disponible en blanco, negro, rosa empolvado y verde.
Otros colores consultar







AIC

VIRGO

Ref. VIRGO02

Silla 4 patas apilable. Carcasa tecno polímero.
Color de la estructura igual al color de la carcasa

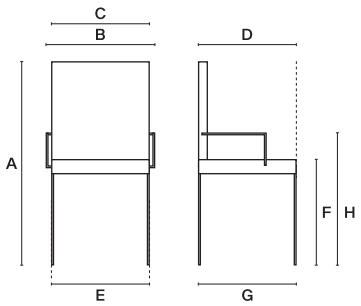

Dimensiones:

A	B	C	D
785	455	395	445
E*	F	G	H
450	440	555	-

*E: en sillas de patas medidas exteriores de pata a pata
Todas las medida son exteriores

Precio PVP sin IVA

	148 €
Asiento tapizado cat. A y B	+37 €
Asiento tapizado cat. C y D	+43 €
*Incremento por tapizado inferior a dos unidades	+ 12€

Disponible en blanco, negro, rosa empolvado y verde.
Otros colores consultar









AURA

Ref. Aura

Butaca 4 patas tecnopolimero en dos piezas. Patas color negro. Carcasa color.

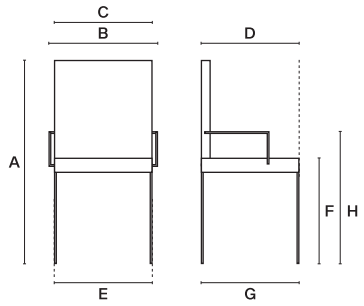

Dimensiones Lounge:

A	B	C	D
770	570	450	545
E*	F	G	H
460	485	460	650

*E: en sillas de patas medidas exteriores de pata a pata
Todas las medida son exteriores

Precio PVP sin IVA

	155 €
Asiento tapizado cat. A y B	+37 €
Asiento tapizado cat. C y D	+43 €
*Incremento por tapizado inferior a dos unidades	+ 12€

Disponible en blanco, rosa empolvado y negro.
Otros colores consultar

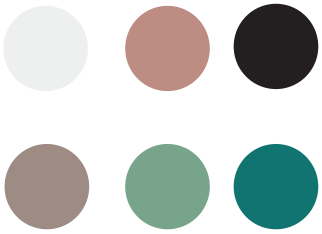







AIC

AURA

Ref. Aura Piramidal Aluminio

Butaca base piramidal alumino. Carcasa tecnopolimero color.

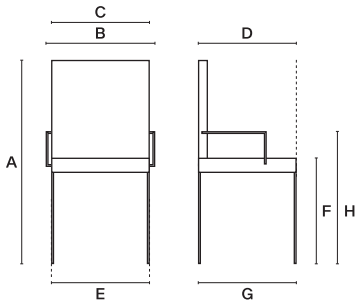

Dimensiones Lounge:

A	B	C	D
770	570	450	545
E*	F	G	H
460	485	460	650

*E: en sillas de patas medidas exteriores de pata a pata
Todas las medida son exteriores

Precio PVP sin IVA

	325 €
Asiento tapizado cat. A y B	+37 €
Asiento tapizado cat. C y D	+43 €
*Incremento por tapizado inferior a dos unidades	+ 12€

Disponible en blanco, rosa empolvado y negro.
Otros colores consultar

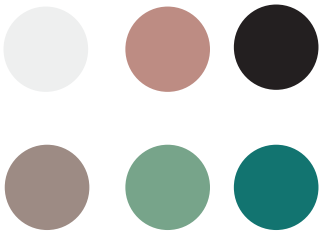





AURA

Ref. Aura Piramidal Nylon

Butaca base piramidal Nylon. Carcasa tecnopolimero color.

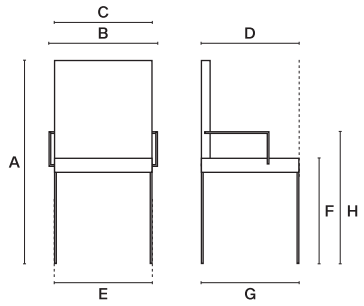

Dimensiones Lounge:

A	B	C	D
770	570	450	545
E*	F	G	H
460	485	460	650

*E: en sillas de patas medidas exteriores de pata a pata
Todas las medida son exteriores

Precio PVP sin IVA

	240 €
Asiento tapizado cat. A y B	+37 €
Asiento tapizado cat. C y D	+43 €
*Incremento por tapizado inferior a dos unidades	+ 12€

Disponible en blanco, rosa empolvado y negro.
Otros colores consultar

Base disponible en blanco y negro

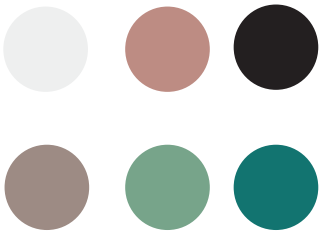





AIC

AURA

Ref. Aura Giratoria

Butaca giratoria base cromada. Carcasa tecnopolimero color

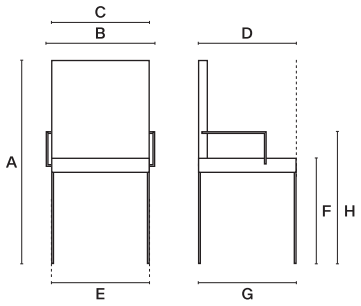

Dimensiones Lounge:

A	B	C	D
770	570	450	545
E*	F	G	H
460	485	460	650

*E: en sillas de patas medidas exteriores de pata a pata
Todas las medida son exteriores

Precio PVP sin IVA

	180 €
Asiento tapizado cat. A y B	+37 €
Asiento tapizado cat. C y D	+43 €
*Incremento por tapizado inferior a dos unidades	+ 12€

Disponible en blanco, rosa empolvado y negro.
Otros colores consultar

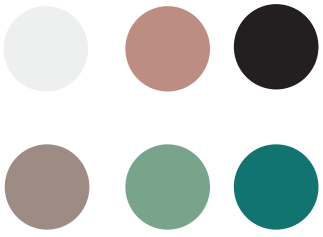







AURA

Ref. Aura TAP

Butaca 4 patas carcasa de inyección poliuretano tapizada. Patas termopolímero en color negro.
Metraje 1,45 m

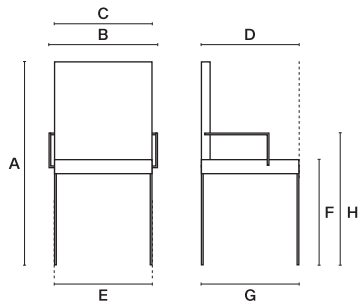

Dimensiones Lounge:

A	B	C	D
770	570	450	545
E*	F	G	H
460	485	460	650

*E: en sillas de patas medidas exteriores de pata a pata
Todas las medida son exteriores

Precio PVP sin IVA

Silla Tapizada	
Categoria A	355 €
Categoria B	375 €
Categoria C	400 €
Categoria D	430 €





AURA

Ref. Aura Piramidal Aluminio TAP

Butaca base piramidal alumino. Carcasa de inyección poliuretano tapizada.
Metraje 1,45 m

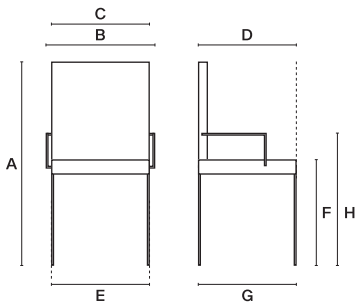

Dimensiones Lounge:

A	B	C	D
770	570	450	545
E*	F	G	H
460	485	460	650

*E: en sillas de patas medidas exteriores de pata a pata
Todas las medida son exteriores

Precio PVP sin IVA

Silla Tapizada	
Categoria A	540 €
Categoria B	560 €
Categoria C	580 €
Categoria D	635 €





AURA

Ref. Aura Piramidal Nylon TAP

Butaca base piramidal nylon. Carcasa de inyección poliuretano tapizada.
Base disponible en blanco y negro
Metraje 1,45 m

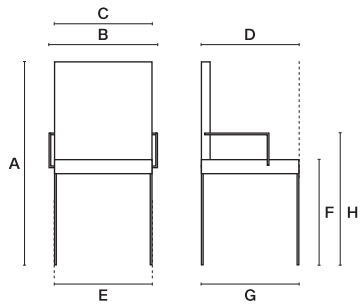



Dimensiones Lounge:

A	B	C	D
770	570	450	545
E*	F	G	H
460	485	460	650

*E: en sillas de patas medidas exteriores de pata a pata
Todas las medida son exteriores

Precio PVP sin IVA

Silla Tapizada	
Categoria A	460 €
Categoria B	480 €
Categoria C	505 €
Categoria D	535 €

AURA

Ref. Aura Giratoria TAP

Butaca giratoria. Base cromada, carcasa de inyección de poliuretano tapizada. Metraje 1,45 m

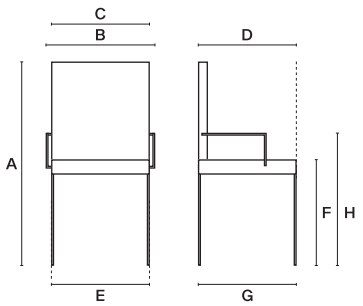

Dimensiones Lounge:

A	B	C	D
770	570	450	545
E*	F	G	H
460	485	460	650

*E: en sillas de patas medidas exteriores de pata a pata
Todas las medida son exteriores

Precio PVP sin IVA

Silla Tapizada	
Categoria A	395 €
Categoria B	415 €
Categoria C	440 €
Categoria D	470 €





SIM

Ref. SIM

Sillón giratorio con ruedas de 50mm de nylon negras . Estructura de nylon negra y fibra de vidrio con apoyabrazos fijos que conectan el asiento con el respaldo. Función del respaldo reclinable. Asiento fabricado con espuma de alta densidad 40 kg/m3 y tapizado negro. Respaldo en red negra con apoyo lumbar. Mecanismo con función de bloqueo y regulación de tensión y antipánico. Regulación de altura mediante cilindro de gas. Base de cinco radios de nylon de 640mm

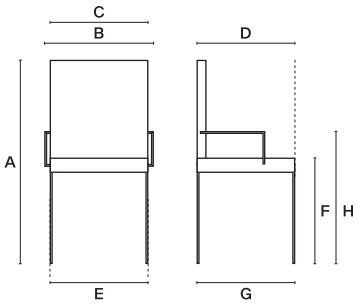

Dimensiones Lounge:

A	B	C	D
930/1020	590	450	530
E*	F	G	H
480	420/520	650	610/690

*E: en sillas de patas medidas exteriores de pata a pata
Todas las medida son exteriores

Precio PVP sin IVA

110 €





TEN

Ref. TEN

Sillón giratorio con ruedas de 55mm de nylon negras. Estructura de nylon negra y fibra de vidrio, con brazos regulables en altura 1D. Función del respaldo reclinable.Asiento fabricado con espuma de alta densidad 40 kg/m3 y tapizado negro. Respaldo en red negra con apoyo lumbar
Mecanismo syncro con función de bloqueo, regulación de tensión y antipánico. Regulación de altura mediante cilindro de gas. Base de cinco radios de nylon de diámetro 640mm

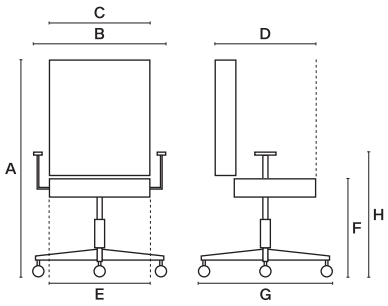

Dimensiones:

A	B	C	D
1020/1120	630	520	590
E*	F	G	H
480	460/560	670	660/750

*E: en sillas de patas medidas exteriores de pata a pata
Todas las medida son exteriores

Precio PVP sin IVA

Negro	165 €





BELI

Ref. BELI

Silla BELI mediano, giratorio con ruedas de 60 mm, con base en nylon. Reposabrazos 1D de poliuretano, mecanismo syncro multiposicional con regulación de tensión y antipánico, regulable en altura por gas. Respaldo en red con soporte lumbar regulable y asiento tapizado. Estructura y base en nylon negro con refuerzo de fibra de vidrio. Disponible con tapicería respaldo y asiento en negro o tapicería respaldo y asiento en gris

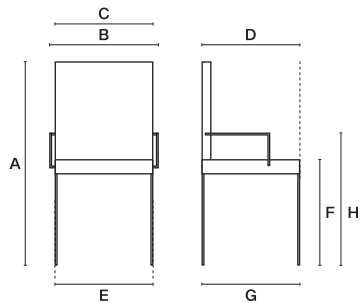

Dimensiones Lounge:

A	B	C	D
770	570	450	545
E*	F	G	H
460	485	460	650

*E: en sillas de patas medidas exteriores de pata a pata
Todas las medida son exteriores

Precio PVP sin IVA

Negro	195 €
Gris	225 €





LIPS

Ref. LIPS

Sillón mediano, giratorio con ruedas de 65 mm y banda de rodadura, con base en nylon. Reposabrazos 1D, mecanismo syncro multiposicional con regulación de tensión y antipánico, regulable en altura por gas. Respaldo en red con refuerzo lumbar regulable y asiento tapizado.
Estructura y base en negro con tapicería respaldo y asiento en negro.
Estructura y base en blanco con tapicería respaldo y asiento en gris.

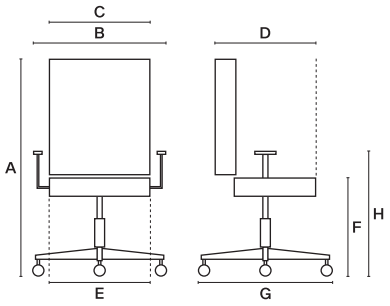

Dimensiones:

A	B	C	D
960/1040	710	440	550
E*	F	G	H
500	440/520	650	610/690

*E: en sillas de patas medidas exteriores de pata a pata
Todas las medida son exteriores

Precio PVP sin IVA

Negro	230 €
Blanco	260 €
Reposacabezas negro	+26 €
Reposacabezas blanco	+30 €
Asiento tapizado color cat. A y B	+40 €
Asiento tapizado color cat. C y D	+45 €
*Incremento por tapizado inferior a dos unidades	+ 12 €





SILK

Ref. SILK

Sillón giratorio con ruedas, reposabrazos 1D mecanismo syncro multiposicional con regulación de tensión y antipánico, regulable en altura por gas. Respaldo en red negra con regulación lumbar y asiento tapizado negro. Estructura y base en blanco o negro.

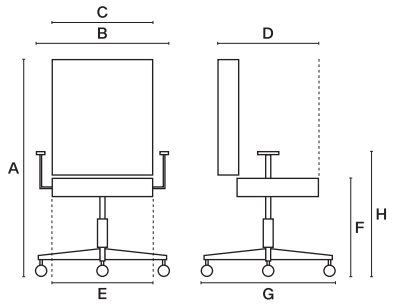

Dimensiones:

A	B	C	D
990/1010	650	430	600
E*	F	G	H
480	450/540	680	

*E: en sillas de patas medidas exteriores de pata a pata
Todas las medida son exteriores

Precio PVP sin IVA

Negro	230 €
Blanco	260 €
Asiento tapizado color cat. A y B	+40 €
Asiento tapizado color cat. C y D	+45 €
*Incremento por tapizado inferior a dos unidades	+ 12 €





ESPARTA

Ref. ESPARTA

Sillón giratorio con ruedas de 60 mm y base de nylon, reposabrazos 2D, mecanismo syncro autopesante, regulable en altura por gas, regulación lumbar. Respaldo en red negra y asiento tapizado negro. Estructura y base en blanco o negro

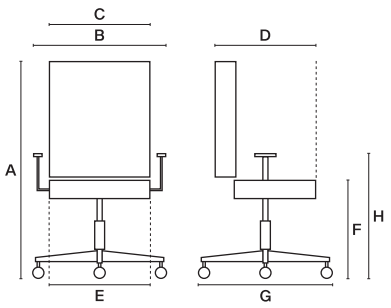

Dimensiones:

A	B	C	D
990/1080	630	465	650
E*	F	G	H
510	420/520	650	

*E: en sillas de patas medidas exteriores de pata a pata
Todas las medida son exteriores

Certificación	UNE-EN 1335 (CCT)

Precio PVP sin IVA

Negro	270 €
Blanco	300 €
Reposacabezas negro	+ 30 €
Reposacabezas blanco	+ 35 €
Asiento tapizado color cat. A y B	+40 €
Asiento tapizado color cat. C y D	+45 €
*Incremento por tapizado inferior a dos unidades	+ 12 €





KLASS

Ref. KLASS BAJA 01

Sillón bajo, giratorio con ruedas de 65 mm y banda de rodadura, con base en nylon. Mecanismo syncro 003 multiposicional con regulación de tensión y antipánico, regulable en altura por gas. Respaldo y asiento tapizado en negro o color. Sin brazos.

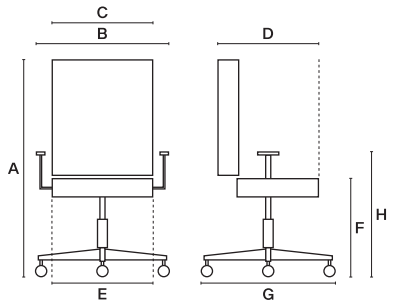

Dimensiones:

A	B	C	D
950/1025	660	440	640
E*	F	G	H
640	450/570	660	645/715

*E: en sillas de patas medidas exteriores de pata a pata
Todas las medida son exteriores

Norma	UNE EN 1335
Certificación	CATAS

Precio PVP sin IVA	
Categoria A	330 €
Categoria B	340 €
Categoria C	355 €
Categoria D	375 €
Reposacabezas negro	+52 €
Brazos negro 1D	+39 €
Brazos negro 3D	+59 €
Estructura blanca	+30 €
Reposacabezas blanco	+63 €
Brazos blanco 1D	+43 €
Brazos blanco 3D	+69 €
Base acero cromado	+29 €
Base aluminio	+49 €
Mecanismo syncro 008 con trasla	+45 €





KLASS

Ref. KLASS ALTA 02

Sillón alto, giratorio con ruedas de 65 mm y banda de rodadura, con base en nylon. Mecanismo syncro 003 multiposicional con regulación de tensión y antipánico, regulable en altura por gas. Respaldo y asiento tapizado en negro o color. Sin brazos.

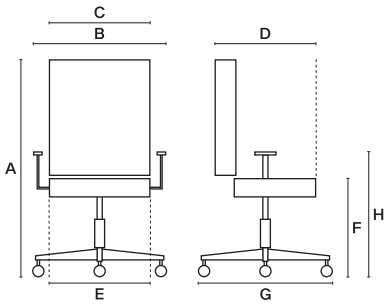

Dimensiones:

A	B	C	D
995/1115	660	500	640
E*	F	G	H
640	450/570	660	645/715

*E: en sillas de patas medidas exteriores de pata a pata
Todas las medida son exteriores

Norma	UNE EN 1335
Certificación	CATAS

Precio PVP sin IVA	
Categoria A	360 €
Categoria B	370 €
Categoria C	385 €
Categoria D	405 €
Reposacabezas negro	+52 €
Brazos negro 1D	+39 €
Brazos negro 3D	+59 €
Estructura blanca	+30 €
Reposacabezas blanco	+63 €
Brazos blanco 1D	+43 €
Brazos blanco 3D	+69 €
Base acero cromado	+29 €
Base aluminio	+49 €
Mecanismo syncro 008 con trasla	+45 €





LIGHT

Ref. LIGHT

Sillón mediano, giratorio con ruedas de 65 mm y banda de rodadura, con base en nylon. Mecanismo syncro 003 multiposicional con regulación de tensión y antipánico, regulable en altura por gas. Respaldo en red con refuerzo lumbar regulable y asiento tapizado en negro y color. Sin brazos.

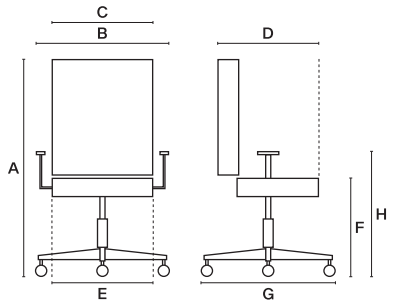





Dimensiones:

A	B	C	D
1080/1180	650	510	470
E*	F	G	H
670	46/56	700	620/695

*E: en sillas de patas medidas exteriores de pata a pata
Todas las medida son exteriores

Norma	ASIENTO: UNE EN 1335
Certificación	CATAS

Precio PVP sin IVA

Categoria A	300 €
Categoria B	315 €
Categoria C	335 €
Categoria D	355 €
*Incremento por tapizado inferior a dos unidades	+ 12 €
Reposacabezas negro	+55 €
Brazos negro 1D	+39 €
Brazos negro 3D	+59 €
Estructura blanca	+57 €
Reposacabezas blanco	+65 €
Brazos blanco 1D	+43 €
Brazos blanco 3D	+69 €
Base acero cromado	+29 €
Base aluminio	+49 €
Mecanismo syncro 008 con trasla	+45 €

AIC

PLAY

Ref. PLAY

Sillón giratorio con ruedas de 65 mm y banda de rodadura, con base en nylon. Mecanismo syncro 003 multiposicional con regulación de tensión y antipánico, regulable en altura por gas. Respaldo en red negra o blanca, con regulacion lumbar y en altura. Estructura y base en blanco o negro. Asiento tapizado en negro o color. Sin brazos.

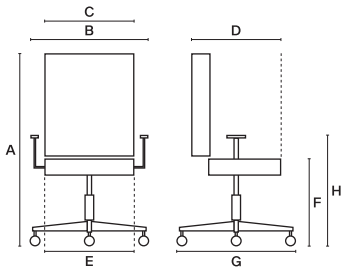



Dimensiones:

A	B	C	D
1050/1120	640	450	470
E*	F	G	H
690	420/560	690	600/800

*E: en sillas de patas medidas exteriores de pata a pata
Todas las medida son exteriores



Precio PVP sin IVA

Categoria A	320 €
Categoria B	340 €
Categoria C	360 €
Categoria D	375 €
*Incremento por tapizado inferior a dos unidades	+ 12 €
Brazos negros 1D	+34 €
Brazos negros 3D	+59 €
Reposacabezas negro	+73 €
Estructura blanca	+80 €
Brazos blancos 1D	+38 €
Brazos blancos 3D	+69 €
Reposacabezas blanco	+85 €
Base acero cromado	+29 €
Base aluminio	+49 €
Mecanismo syncro 008 con trasla	+45 €

GOTI

Ref. GOTI

Silla GOTI alta, giratoria con ruedas de 60 mm, con base en nylon. Reposabrazos 3D de poliuretano, mecanismo syncro multiposicional de control con cable, trasla, regulación de tensión y antipánico, regulable en altura por gas, con soporte lumbar regulable. Disponible con estructura y base en nylon negro con Respaldo y asiento en red negra o estructura y base en nylon gris claro con respaldo y asiento en red gris con refuerzo de fibra de vidrio

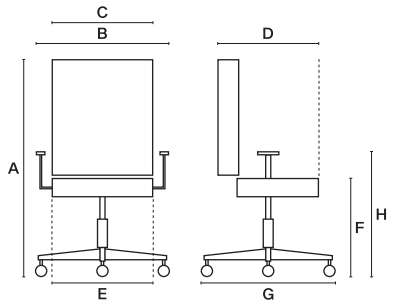





Dimensiones:

A	B	C	D
990/1010	650	430	600
E*	F	G	H
480	450/540	680	670/750

*E: en sillas de patas medidas exteriores de pata a pata
Todas las medida son exteriores

Precio PVP sin IVA

Negro	305 €
Blanco	335 €

RONA

Ref. RONA

Sillón RONA giratorio con ruedas blandas de 65 mm. Base en nylon negro. Mecanismo automático 4 posiciones con regulación de profundidad del asiento (deslizable). Regulable en altura con pistón de gas negro clase 4. Respaldo en red negra con refuerzo lumbar. Asiento espuma inyectada tapizado color a elegir. Estructura negra. Brazos 3D.

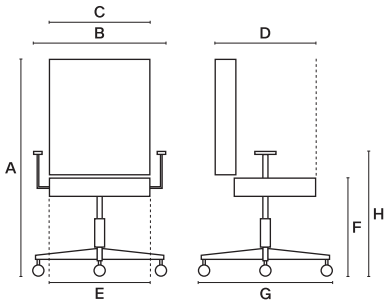

Dimensiones:

A	B	C	D
1020/1110	490	-	550
E*	F	G	H
-	420/510	710	-

*E: en sillas de patas medidas exteriores de pata a pata
Todas las medida son exteriores

UNE 1335

Precio PVP sin IVA







ITALIANS

Ref. IT01

Sillón alto, giratorio con ruedas de 50 mm blandas y frenadas, base en nylon. Mecanismo syncro multiposicional con regulación de tensión y antipánico, regulable en altura por gas. Respaldo regulable en altura por sistema de cremallera. Estructura negra sin brazos. Asiento y respaldo tapizado.

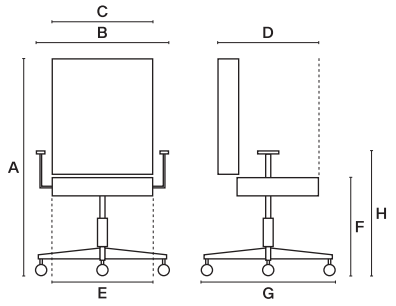

Dimensiones:

A	B	C	D
1200/1320	650	470	470
E*	F	G	H
470	450/570	670	625/695

*E: en sillas de patas medidas exteriores de pata a pata
Todas las medida son exteriores

Norma

UNE EN 1335

Certificación

CATAS

Precio PVP sin IVA

Categoria A	410 €
Categoria B	430 €
Categoria C	455 €
Categoria D	485 €
Tapizado piel	570 €
Brazos negros 1D	+39 €
Brazos negros 3D	+59 €
Estructura blanca	+35 €
Brazos blancos 1D	+43 €
Brazos blancos 3D	+69 €
Base acero cromado	+29 €
Base aluminio	+49 €
Mecanismo syncro 008 con trasla	+45 €





ITALIANS

Ref. IT02

Sillón mediano, giratorio con ruedas de 50 mm blandas y frenadas, base en nylon. Mecanismo syncro multiposicional con regulación de tensión y antipánico, regulable en altura por gas. Respaldo regulable en altura por sistema de cremallera. Estructura negra sin brazos. Asiento y respaldo tapizado.

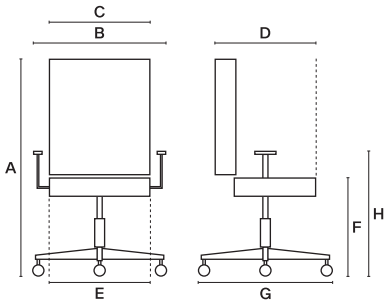

Dimensiones:

A	B	C	D
950/1070	650	470	470
E*	F	G	H
470	450/570	670	625/695

*E: en sillas de patas medidas exteriores de pata a pata
Todas las medida son exteriores

Norma

UNE EN 1335

Certificación

Precio PVP sin IVA

Categoria A	365 €
Categoria B	385 €
Categoria C	410 €
Categoria D	440 €
Tapizado piel	530 €
Brazos negros 1D	+39 €
Brazos negros 3D	+59 €
Estructura blanca	+35 €
Brazos blancos 1D	+43 €
Brazos blancos 3D	+69 €
Base acero cromado	+29 €
Base aluminio	+49 €
Mecanismo syncro 008 con trasla	+45 €





ITALIANS

Ref. IT03

Sillón mediano, estructura de patín acero cromado con brazos. Asiento y respaldo tapizados.

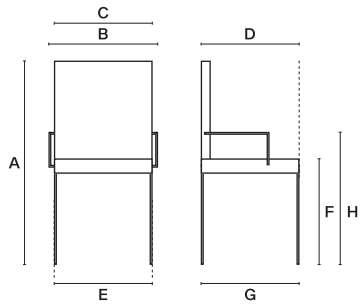

Dimensiones:

A	B	C	D
975	560	465	640
E*	F	G	H
565	460	540	660

*E: en sillas de patas medidas exteriores de pata a pata
Todas las medida son exteriores

Norma

UNE EN 1335

Certificación

CATAS

Precio PVP sin IVA

Categoria A	395 €
Categoria B	410 €
Categoria C	430 €
Categoria D	455 €
Tapizado piel	505 €
Carcasa respaldo/asiento blanco	+28 €





SAC

Ref. SAC01

Sillón alto, giratorio con ruedas de 50 mm blandas y frenadas, base en nylon. Mecanismo syncro multiposicional con regulación de tensión y antipánico, regulable en altura por gas. Estructura negra sin brazos. Tapicería en piel negra. Otros acabados, consultar.

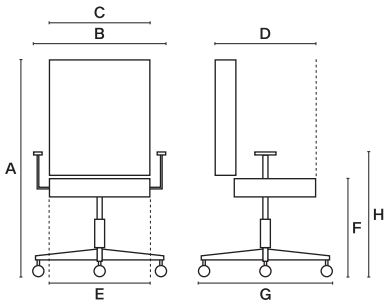

Dimensiones:

A	B	C	D
1200/1320	650	470	470
E*	F	G	H
470	450/570	670	625/695

*E: en sillas de patas medidas exteriores de pata a pata
Todas las medida son exteriores

Precio PVP sin IVA

Tapizado piel negra	670 €
Brazos negros 1D	+39 €
Brazos negros 3D	+59 €
Brazos fijos SAC aluminio pulido	+239 €
Base acero cromado	+29 €
Base aluminio	+49 €
Mecanismo syncro 008 con trasla	+45 €







SAC

Ref. SAC02

Sillón mediano, giratorio con ruedas de 50 mm blandas y frenadas, base en nylon. Mecanismo syncro multiposicional con regulación de tensión y antipánico, regulable en altura por gas. Respaldo regulable en altura por sistema de cremallera. Estructura negra sin brazos. Tapicería en piel negra. Otros acabados, consultar.

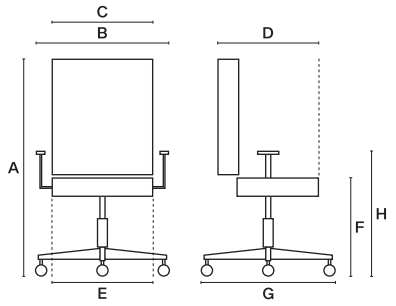



Dimensiones:

A	B	C	D
950/1070	650	470	470
E*	F	G	H
470	450/570	670	625/695

*E: en sillas de patas medidas exteriores de pata a pata
Todas las medida son exteriores

Precio PVP sin IVA

Tapizado piel negra	610 €
Brazos negros 1D	+39 €
Brazos negros 3D	+59 €
Brazos fijos SAC aluminio pulido	+239 €
Base acero cromado	+29 €
Base aluminio	+49 €
Mecanismo syncro 008 con trasla	+45 €





SAC

Ref. SAC03

Sillón mediano, estructura de patín acero cromado con brazos. Tapicería en piel negra. Otros acabados, consultar.

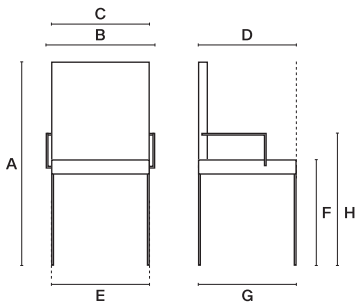

Dimensiones:

A	B	C	D
975	560	465	640
E*	F	G	H
565	460	540	660

*E: en sillas de patas medidas exteriores de pata a pata
Todas las medida son exteriores

Precio PVP sin IVA

Tapizado piel negra	605 €





DONA

Ref. Dona

Sillón alto, giratorio con ruedas, base en aluminio pulido. Mecanismo syncro multiposicional, regulable en altura por gas. Estructura negra, brazos. Tapicería en piel negra.

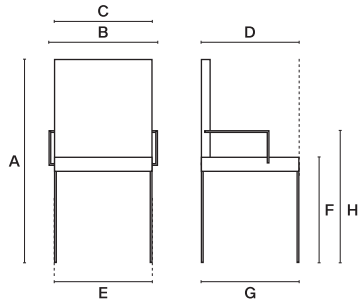

Dimensiones:

A	B	C	D
1220/1260	700	570	730
E*	F	G	H
700	460/500	700	640/680

*E: en sillas de patas medidas exteriores de pata a pata
Todas las medida son exteriores

Precio PVP sin IVA

1 Piel	795 €







LONDON

Ref. LONDON01

Sillón alto, giratorio con ruedas de 50 mm blandas y frenadas, base en acero cromado. Mecanismo syncro multiposicional con regulación de tensión y antipánico, regulable en altura por gas. Estructura negra sin brazos. Tapicería en piel negra.

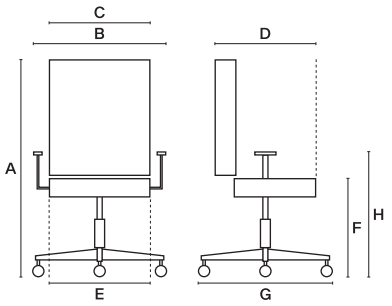

Dimensiones:

A	B	C	D
1190/1300		510	470
E*	F	G	H
700	46/56	700	

*E: en sillas de patas medidas exteriores de pata a pata
Todas las medida son exteriores

Norma

UNE EN 1335

Certificación

CATAS

Precio PVP sin IVA

Piel	870 €
Brazos 1D	+39 €
Brazos 3D	+59 €
Brazos piel	+220 €
Base aluminio	+39 €
Mecanismo syncro 008 con trasla	+45 €





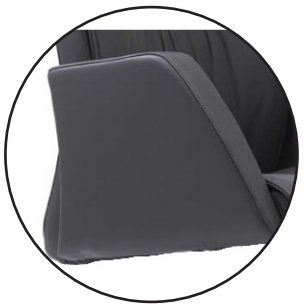

LONDON

Ref. LONDON02

Sillón mediano, giratorio con ruedas de 50 mm blandas y frenadas, base en acero cromado. Mecanismo syncro multiposicional con regulación de tensión y antipánico, regulable en altura por gas. Estructura negra sin brazos. Tapicería en piel negra.

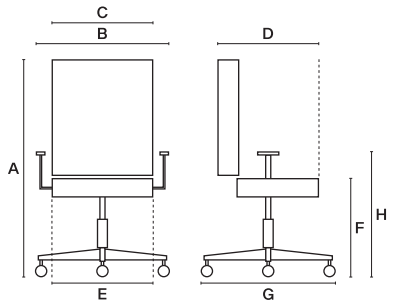

Dimensiones:

A	B	C	D
1080/1180		510	470
E*	F	G	H
670	46/56	700	

*E: en sillas de patas medidas exteriores de pata a pata
Todas las medida son exteriores

Norma

UNE EN 1335

Certificación

CATAS

Precio PVP sin IVA

Piel	830 €
Brazos 1D	+39 €
Brazos 3D	+59 €
Brazos piel	+220 €
Base aluminio	+39 €
Mecanismo syncro 008 con trasla	+45 €







UL RED / POLIPIEL

Ref. UL1

Sillón alto giratorio con base acero cromado, basculante multiposicional, regulable en altura por gas. Estructura y brazos de aluminio. Tapicería en red o polipiel negra o blanca.

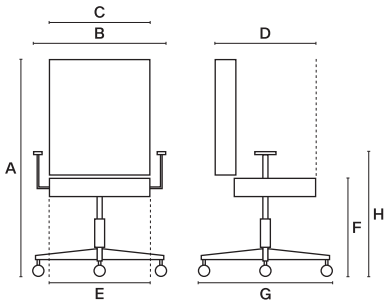

Dimensiones:

A	B	C	D
1080/1180	560	460	470
E*	F	G	H
560	460/560	700	670/770

*E: en sillas de patas medidas exteriores de pata a pata
Todas las medida son exteriores

Precio PVP sin IVA

Tapizado polipiel	365 €
Tapizado red	365 €
Base aluminio	+39 €
Ruedas cromadas	+18 €

Piel y sus colores, tela y sus colores, consultar





UL RED / POLIPIEL

Ref. UL2

Sillón mediano giratorio con ruedas de 50 mm blandas y frenadas, con base acero cromado, basculante multiposicional, regulable en altura por gas. Estructura y brazos de aluminio. Tapicería en red o polipiel negra o blanca.

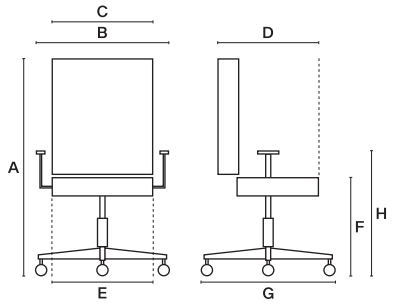

Dimensiones:

A	B	C	D
980/1080	550	460	470
E*	F	G	H
560	460/560	700	670/770

*E: en sillas de patas medidas exteriores de pata a pata
Todas las medida son exteriores

Precio PVP sin IVA

Tapizado polipiel	340 €
Tapizado red	340 €
Base aluminio	+39 €
Ruedas cromadas	+18 €

Piel y sus colores, tela y sus colores, consultar





UL RED / POLIPIEL

Ref. UL4

Sillón mediano giratorio con ruedas de 50 mm blandas y frenadas o tacos, con base acero cromado y regulable en altura por gas. Estructura y brazos de aluminio. Tapicería en red o polipiel negra o blanca.

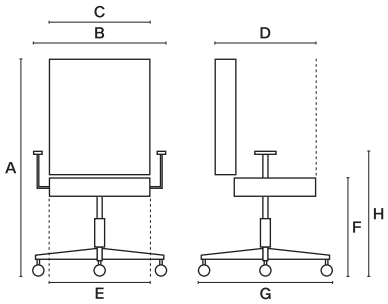

Dimensiones:

A	B	C	D
980/1080	550	460	470
E*	F	G	H
560	460/560	700	670/770

*E: en sillas de patas medidas exteriores de pata a pata
Todas las medida son exteriores

Precio PVP sin IVA

Tapizado polipiel	305 €
Tapizado red	305 €
Base aluminio	+39 €
Ruedas cromadas	+18 €

Piel y sus colores, tela y sus colores, consultar





SOFTPAD

Ref. SOFT1

Sillón alto giratorio con base acero cromado, basculante multiposicional, regulable en altura por gas. Estructura y brazos de acero cromados. Tapicería en piel o polipiel negra

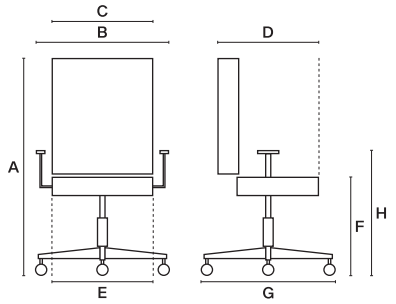

Dimensiones:

A	B	C	D
1080/1180	560	460	470
E*	F	G	H
560	460/560	700	670/770

*E: en sillas de patas medidas exteriores de pata a pata
Todas las medida son exteriores

Precio PVP sin IVA

Tapizado polipiel	395 €
Tapizado piel	495 €
Base aluminio	+39 €
Ruedas cromadas	+18 €

Piel y sus colores, polipiel y sus colores, consultar





SOFTPAD

Ref. SOFT2

Sillón mediano giratorio con ruedas de 50 mm blandas y frenadas, con base acero cromado, basculante multiposicional, regulable en altura por gas. Estructura y brazos de acero cromados. Tapicería en piel o polipiel negra.

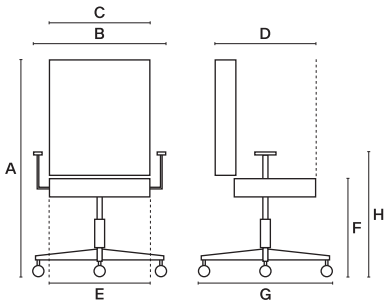

Dimensiones:

A	B	C	D
980/1080	550	460	470
E*	F	G	H
560	460/560	700	670/770

*E: en sillas de patas medidas exteriores de pata a pata
Todas las medida son exteriores

Precio PVP sin IVA

Tapizado polipiel	375 €
Tapizado piel	455 €
Base aluminio	+39 €
Ruedas cromadas	+18 €

Piel y sus colores, polipiel y sus colores, consultar





SOFTPAD

Ref. SOFT4

Sillón mediano giratorio con ruedas de 50 mm blandas y frenadas o tacos, con base acero cromado y regulable en altura por gas. Estructura y brazos de acero cromados. Tapicería en piel o polipiel negra.

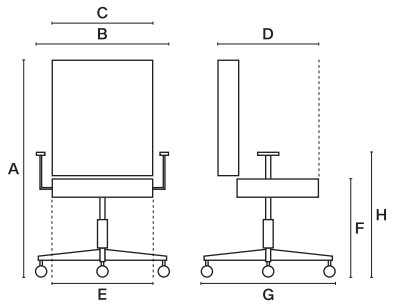

Dimensiones:

A	B	C	D
1080/1180	560	460	470
E*	F	G	H
560	460/560	700	670/770

*E: en sillas de patas medidas exteriores de pata a pata
Todas las medida son exteriores

Precio PVP sin IVA

Tapizado polipiel	355 €
Tapizado piel	435 €
Base aluminio	+39 €
Ruedas cromadas	+18 €

Piel y sus colores, polipiel y sus colores, consultar





POLYGRAM

Ref. POLIGRAM AL1 RED GR

Silla ejecutiva POLYGRAM alta, giratoria con ruedas de 75 mm y base de aluminio pulido. Regulable en altura por gas mediante sistema alemán basculante de aluminio, estructura y brazos fijos de aluminio pulido. Tapicería en red gris claro

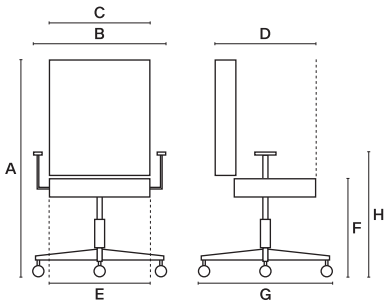

Dimensiones:

A	B	C	D
925/1015	580	500	450
E*	F	G	H
500	440/530	640	-

*E: en sillas de patas medidas exteriores de pata a pata
Todas las medida son exteriores

Precio PVP sin IVA

Tapiceria red gris claro	480 €





POLYGRAM

Ref. POLIGRAM AL2 RED GR

Silla ejecutiva POLYGRAM mediana, giratoria con ruedas de 75 mm y base de aluminio pulido. Regulable en altura por gas mediante sistema alemán basculante de aluminio, estructura y brazos fijos de aluminio pulido. Tapicería en red gris claro

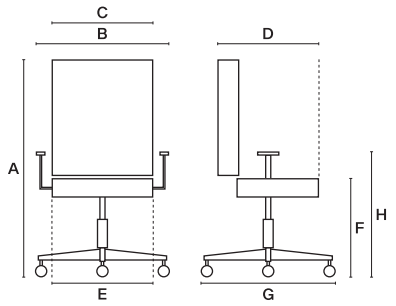

Dimensiones:

A	B	C	D
820/910	575	500	455
E*	F	G	H
500	440/530	610	-

*E: en sillas de patas medidas exteriores de pata a pata
Todas las medida son exteriores

Precio PVP sin IVA

Taìceria en red gris claro	465 €





POLYGRAM

Ref. POLIGRAM NY1 NG RED NG

Silla ejecutiva POLYGRAM alta, giratoria con ruedas de 75 mm y base de nylon. Regulable en altura por gas mediante sistema alemán basculante de aluminio Negro, estructura y brazos fijos de nylon negro. Tapicería en red grafito

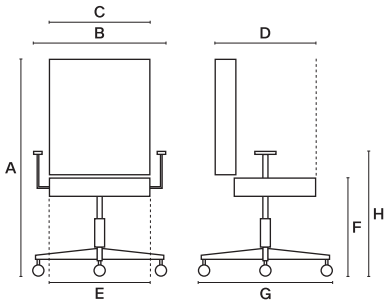

Dimensiones:

A	B	C	D
925/1015	580	500	450
E*	F	G	H
500	440/530	640	-

*E: en sillas de patas medidas exteriores de pata a pata
Todas las medida son exteriores

Precio PVP sin IVA

Taìceria en red grafito	345 €





POLYGRAM

Ref. POLIGRAM NY2 NG REDNG

Silla ejecutiva POLYGRAM mediana, giratoria con ruedas de 75 mm y base de nylon. Regulable en altura por gas mediante sistema alemán basculante de aluminio negro, estructura y brazos fijos de nylon negro. Tapicería en red grafito

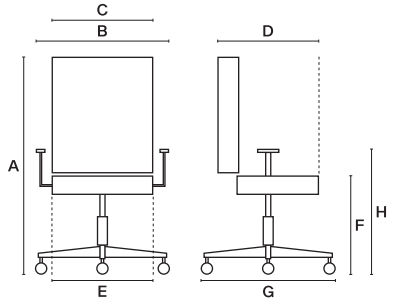

Dimensiones:

A	B	C	D
820/910	575	500	455
E*	F	G	H
500	440/530	610	-

*E: en sillas de patas medidas exteriores de pata a pata
Todas las medida son exteriores

Precio PVP sin IVA

Taìceria en red grafito	330 €





POLYGRAM

Ref. POLIGRAM AL1 PIEL NG

Silla ejecutiva POLYGRAM alta, giratoria con ruedas de 75 mm y base de aluminio pulido. Regulable en altura por gas mediante sistema alemán basculante de aluminio, estructura y brazos fijos de aluminio pulido. Tapicería en piel negra

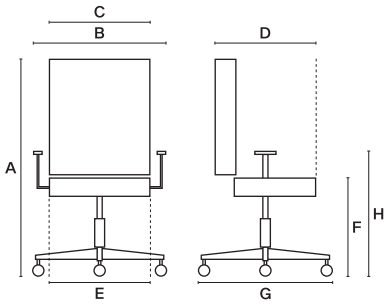

Dimensiones:

A	B	C	D
925/1015	580	500	450
E*	F	G	H
500	440/530	640	-

*E: en sillas de patas medidas exteriores de pata a pata
Todas las medida son exteriores

Precio PVP sin IVA

Taìceria en piel	660 €





POLYGRAM

Ref. POLIGRAM AL2 PIEL NG

Silla ejecutiva POLYGRAM mediana, giratoria con ruedas de 75 mm y base de aluminio pulido. Regulable en altura por gas mediante sistema alemán basculante de aluminio, estructura y brazos fijos de aluminio pulido. Tapicería en piel negra

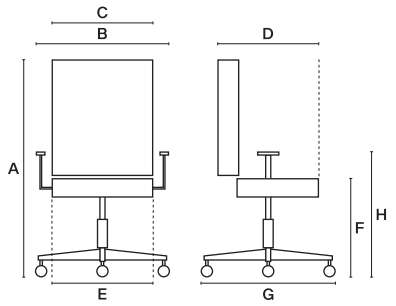

Dimensiones:

A	B	C	D
820/910	575	500	455
E*	F	G	H
500	440/530	610	-

*E: en sillas de patas medidas exteriores de pata a pata
Todas las medida son exteriores

Precio PVP sin IVA

Taìceria en piel	640 €





KONA

Ref. KONAB

Sillón bajo giratorio con ruedas. Carcasa en contrachapado de madera tapizado.
Regulable en altura por gas.
Brazos y base de aluminio cromado y aluminio negro. Metraje 1,25m

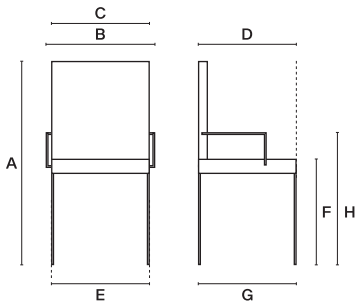

Dimensiones Baja:

A	B	C	D
755/885	610	460	540
E*	F	G	H
680	400/530	680	600/730

*E: en sillas de patas medidas exteriores de pata a pata
Todas las medida son exteriores

Precio PVP sin IVA

Categoria A	485 €
Categoria B	500 €
Categoria C	520 €
Categoria D	545 €





KONA

Ref. KONAM

Sillón mediano giratorio con ruedas.
Carcasa en contrachapado de madera tapizado.
Regulable en altura por gas.
Brazos y base de aluminio anodizado y alumino negro. Metraje 1,30m

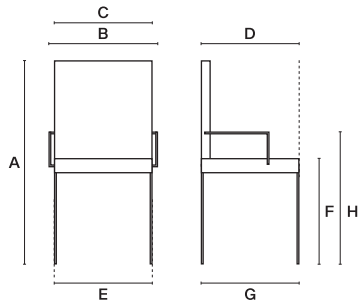

Dimensiones Media:

A	B	C	D
980/1110	610	460	570
E*	F	G	H
680	400/530	680	600/730

*E: en sillas de patas medidas exteriores de pata a pata
Todas las medida son exteriores

Precio PVP sin IVA

Categoria A	530 €
Categoria B	545 €
Categoria C	565 €
Categoria D	590 €





KONA

Ref. KONAALT

Sillón alto giratorio con ruedas.
Carcasa de contrachapado de madera tapizado.
Regulable en altura por gas.
Brazos y base de aluminio anodizado y de aluminio negro. Metraje 1,35m

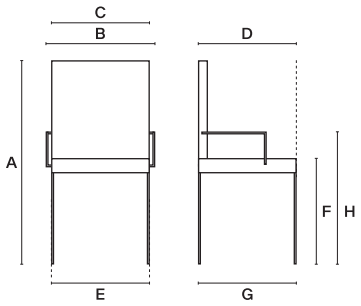

Dimensiones Alta:

A	B	C	D
1170/1300	610	460	620
E*	F	G	H
680	400/530	680	600/730

*E: en sillas de patas medidas exteriores de pata a pata
Todas las medida son exteriores

Precio PVP sin IVA

Categoria A	570 €
Categoria B	585 €
Categoria C	605 €
Categoria D	630 €





KONA LOUNGE

Ref. KONALON

Butaca baja con estructura patín negro. Carcasa en contrachapado de madera tapizado. Metraje 1,75m



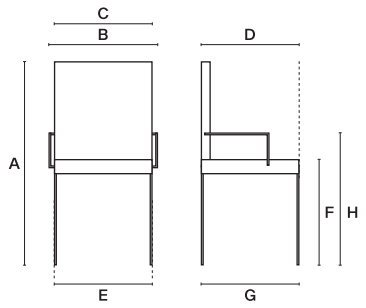

Dimensiones Lounge:

A	B	C	D
735	650	650	670
E*	F	G	H
525	430	700	-

*E: en sillas de patas medidas exteriores de pata a pata
Todas las medida son exteriores

Precio PVP sin IVA

Kona Lounge	
Categoria A	465 €
Categoria B	490 €
Categoria C	500 €
Categoria D	520 €

MESA CENTRO KONA

Ref. KONAMES

Mesa varilla cuadrada 12mm. compacto negro o blanco.

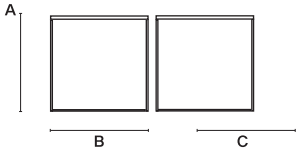

Dimensiones Mesa:

A	B	C
460	460	460

*E: en sillas de patas medidas exteriores de pata a pata
Todas las medida son exteriores

Precio PVP sin IVA

Mesa Centro Kona	175 €



KONA TABURETE

Ref. KONATAB

Taburete alto con estructura patín cromado o negro
Carcasa en contrachapado de madera tapizado. Metraje 1,15m

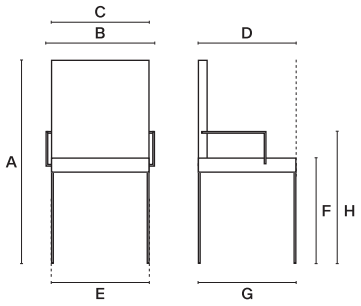

Dimensiones Taburete:

A	B	C	D
1000	-	410	430
E*	F	G	H
450	760	530	-

*E: en sillas de patas medidas exteriores de pata a pata
Todas las medida son exteriores

Precio PVP sin IVA

Categoria A	370 €
Categoria B	385 €
Categoria C	405 €
Categoria D	430 €



LADY

Ref. LADY

Carcasa: estructura de madera, con acolchado en espumas poliuretánicas y fibra de poliéster. Brazos de madera maciza revestida en espuma de poliuretano indeformable de densidad diferenciada y fibra de poliester. Sistema de suspensión obtenido con correas elásticas reforzadas. Revestimiento no desenfundable.
Base: cuatro patas de metal color negro.
Tela necesaria: 3,70 m, ancho de 1,40 m

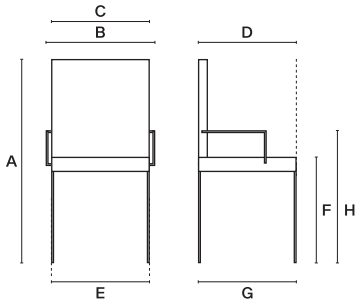

Dimensiones:

A	B	C	D
830	790	570	820
E*	F	G	H
550	360	540	490

*E: en sillas de patas medidas exteriores de pata a pata
Todas las medida son exteriores

Precio PVP sin IVA

Tapizado categoría A	1445 €
Tapizado categoría B	1566 €
Tapizado categoría C	1652 €
Tapizado categoría D	1936 €
Incremento forro pie latón	+50€ Neto €





SENIOR

Ref. SENIOR

Carcasa: estructura de madera, con acolchado en espumas poliuretánicas y fibra de poliéster. Brazos de madera maciza revestida en espuma de poliuretano indeformable de densidad diferenciada y fibra de poliester. Sistema de suspensión obtenido con correas elásticas reforzadas. Revestimiento no desenfundable.
Base: cuatro patas de metal color negro.
Tela necesaria: 5,20m, ancho de 1,40 m

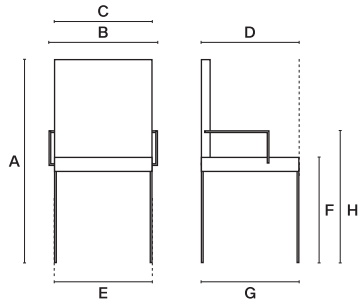

Dimensiones:

A	B	C	D
1000	790	740	850
E*	F	G	H
550	400	540	470

*E: en sillas de patas medidas exteriores de pata a pata
Todas las medida son exteriores

Precio PVP sin IVA

Tapizado categoría A	1666 €
Tapizado categoría B	1808 €
Tapizado categoría C	1903 €
Tapizado categoría D	2224 €





MARIA

Ref. Maria

Sofa 1,2 y 3 plazas.
Estrutura de madera tapizada con espuma de poliuretano de varias densidades revestido con polipiel blanca o negra.
Pies de aluminio anodizado.

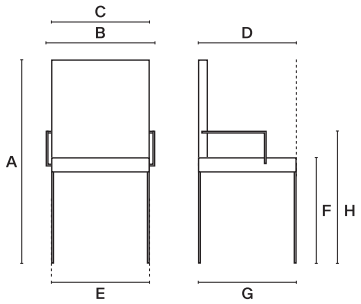

Dimensiones:

A	B	C	D
630	920/ 1470/ 2000	530/ 1060/ 1590	750
E*	F	G	H
-	380	540	-

*E: en sillas de patas medidas exteriores de pata a pata
Todas las medida son exteriores

Precio PVP sin IVA

1 Plaza	560 €
2 Plazas	830 €
3 Plazas	980 €







Bases opcionales recambios

Bases posibles para los siguientes modelos:

UL Red/Polipiel; UL Piel/Tapizada; Italians; Tendence; London; Malice; Klass y Light.

Recambios

El cambio de ruedas a tacos se realizará sin ningún tipo de incremento.

Precio de juego de ruedas duras Ø65mm (5uds)	12€ NETO
Precio de juego de tacos (5uds)	12€ NETO
Precio de juego de ruedas cromadas Ø50mm (5uds)	20€ NETO
Precio de juego de ruedas de rodadura blanda y frenada Ø50mm (5uds)	16€ NETO
Precio de columna de gas estándar negro	19€ NETO
Precio de columna de gas estándar cromada	22€ NETO
Precio base de poliamida negra	26€ NETO
Precio base de poliamida blanca	43€ NETO
Precio de base de Acero Cromado	46€ NETO
Precio Base Alumino	65€ NETO
Precio de columna de gas para taburete	25€ NETO
Precio Aro Reposapies	40 € NETO



Base acero cromado



Base de poliamida



Base aluminio



Aro Reposapies
Disponible para modelos Light, Klass, Italians y Malice.



Rueda dura Ø65mm



Rueda blanda Ø50mm



Rueda cromada Ø50mm

Outlet sillería

Precios Netos

69 VIGO

70 FLEX

72 X8C

73 X8

74 KRON

75 VELA

76 CITY

79 B1

80 B2

81 BJ

VIGO

Ref. VIGO01

Silla con estructura en acero pintado en plata, respaldo basculante en red. Asiento abatible tapizado en tela. Reposabrazos regulable en profundidad

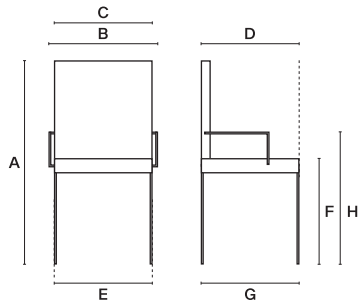

Dimensiones:

A	B	C	D
835	610	595	400
E*	F	G	H
480	450	580	665

*E: en sillas de patas medidas exteriores de pata a pata
Todas las medida son exteriores

Precio NETO sin IVA

Asiento tapizado negro	90€
Asiento tapizado cat. A y B	98 €
*Incremento por tapizado inferior a dos unidades	+ 12 €

Ref. VIGO02

Pala de escritura con accesorios	+25 €







FLEX

Ref. FLEX 1

Silla alta, giratoria con ruedas de 60 mm, con base de aluminio. Mecanismo syncro multiposicional trasla con regulación de tensión y antipánico, regulable en altura por gas. Reposacabezas, respaldo y asiento en tela, con regulación lumbar. Brazos regulables 2D.

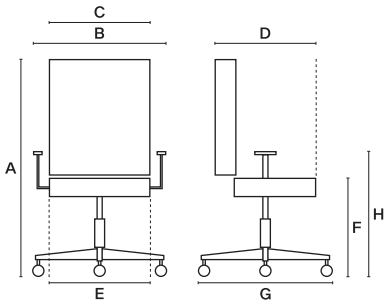

Dimensiones:

A	B	C	D
1040/1238	685	450	600
E*	F	G	H
485	440/538	655	605/703

Certificación

ANSI/BIFMA X5

*E: en sillas de patas medidas exteriores de pata a pata
Todas las medida son exteriores

Precio NETO sin IVA

264 €







FLEX

Ref. FLEX 2

Silla mediana, giratoria con ruedas de 60 mm, con base de aluminio. Mecanismo syncro multiposicional trasla con regulación de tensión y antipánico, regulable en altura por gas. Respaldo y asiento en tela, con regulación lumbar. Brazos regulables 2D.

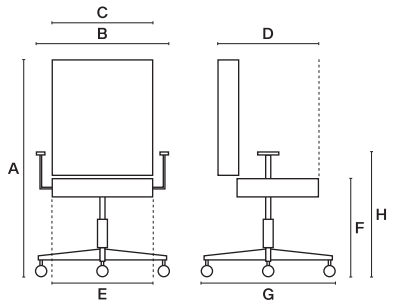

Dimensiones:

A	B	C	D
1015/1113	685	450	600
E*	F	G	H
485	440/538	655	605/703

*E: en sillas de patas medidas exteriores de pata a pata
Todas las medida son exteriores

Certificación

ANSI/BIFMA X5

Precio NETO sin IVA

252 €







X8C

Ref. X8C

Estructura cromada respaldo en red, asiento tapizado. Respaldo red negro o verde.

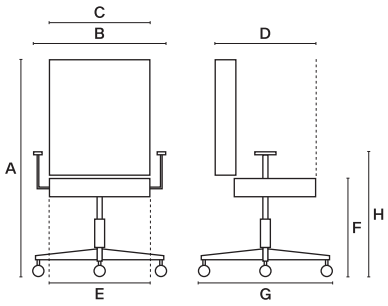

Dimensiones:

A	B	C	D
840	618	455	545
E*	F	G	H
590	470	590	630

*E: en sillas de patas medidas exteriores de pata a pata
Todas las medida son exteriores

Precio NETO sin IVA

Asiento tapizado negro	38 €
Asiento tapizado color	+21 €





X8

Ref. X8

Sillón giratorio con ruedas con base cromada, regulable en altura por gas, basculante, respaldo en red, asiento tapizado, brazos fijos. Respaldo red negro o verde.

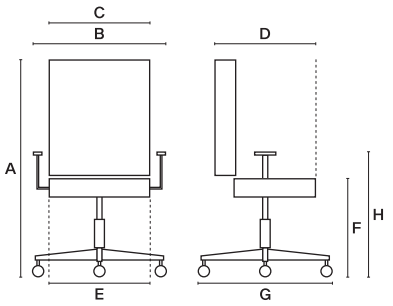



Dimensiones:

A	B	C	D
815/915	600	460	580
E*	F	G	H
590	425/530	565	590/695

*E: en sillas de patas medidas exteriores de pata a pata
Todas las medida son exteriores

Precio NETO sin IVA

Asiento tapizado negro	53 €
Asiento tapizado color	+21 €







KRON

Ref. KRON

Sillón, giratorio con ruedas con base de aluminio, syncro con regulación lumbar, regulable en altura por gas, respaldo en red negra, asiento tapizado, con brazos.

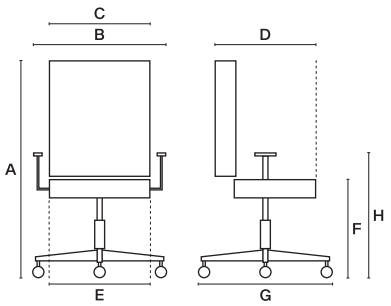

Dimensiones:

A	B	C	D
1010/1085	650	480	590
E*	F	G	H
640	490/565	650	695/770

*E: en sillas de patas medidas exteriores de pata a pata
Todas las medida son exteriores

Precio NETO sin IVA

Asiento tapizado negro	145 €
Asiento tapizado color	+21 €







VELA

Ref. VELA

Sillón giratorio con ruedas con base inyectada pp. syncro multiposicional, regulable en altura por gas, respaldo termopolímero de color negro, asiento tapizado, brazos regulables en altura. Estructura color gris o blanco

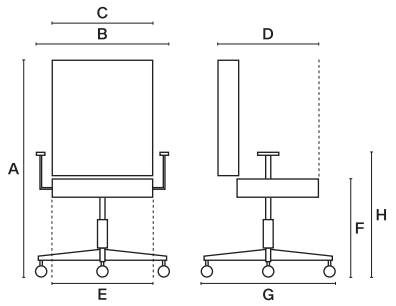

Dimensiones:

A	B	C	D
1010/1085	650	480	590
E*	F	G	H
640	490/565	650	695/770

*E: en sillas de patas medidas exteriores de pata a pata
Todas las medida son exteriores

Precio NETO sin IVA

Asiento tapizado negro ~~490€~~	195 €
Asiento tapizado color	+21 €







AIC

CITY

Ref. CITY 02

Estructura de acero pintado en plata, con ruedas, respaldo basculante en red y asiento tapizado en tela.

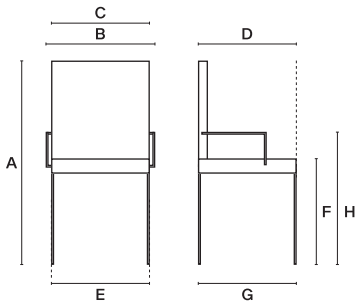

Dimensiones:

A	B	C	D
831		460	535
E*	F	G	H
657	464	545	

*E: en sillas de patas medidas exteriores de pata a pata
Todas las medida son exteriores

Certificación

ANSI/BIFMA X5

Precio NETO sin IVA

Asiento tapizado Negro	115 €
Asiento tapizado color	+21 €



CITY

Ref. CITY 03

Estructura de acero pintado en plata, con brazos, respaldo basculante en red y asiento tapizado en tela.

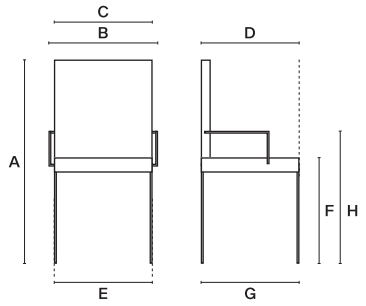

Dimensiones:

A	B	C	D
831		460	535
E*	F	G	H
657	464	545	

*E: en sillas de patas medidas exteriores de pata a pata
Todas las medida son exteriores

Certificación

ANSI/BIFMA X5

Precio NETO sin IVA

Asiento tapizado Negro	115 €
Asiento tapizado color	+21 €



CITY

Ref. CITY 04

Estructura de acero pintado en plata, respaldo basculante en red y asiento tapizado en tela.

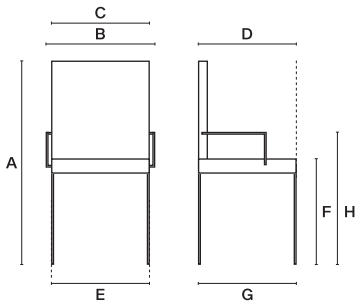



Dimensiones:

A	B	C	D
831		460	535
E*	F	G	H
657	464	545	

*E: en sillas de patas medidas exteriores de pata a pata
Todas las medida son exteriores

Certificación

ANSI/BIFMA X5

Precio NETO sin IVA

Asiento tapizado Negro	115 €
Asiento tapizado color	+21 €

B1

Ref. B1

Sillón alto giratorio con estructura y base de aluminio cromado. Basculante, regulable en altura por gas. Tapicería en piel negra.

* El mecanismo basculante puede variar

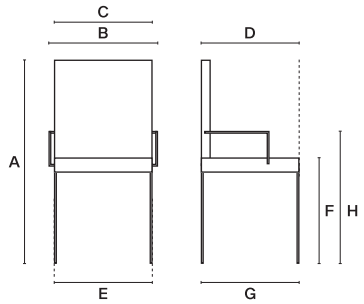

Dimensiones:

A	B	C	D
E*	F	G	H

*E: en sillas de patas medidas exteriores de pata a pata
Todas las medida son exteriores

Precio NETO sin IVA

Piel	319 €



B2

Ref. B2

Sillón alto giratorio con estructura y base de aluminio cromado. Basculante, regulable en altura por gas. Tapicería en piel negra o blanca.

* El mecanismo basculante puede variar

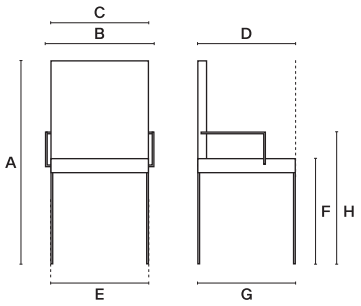

Dimensiones:

A	B	C	D
E*	F	G	H

*E: en sillas de patas medidas exteriores de pata a pata
Todas las medida son exteriores

Precio NETO sin IVA

Piel	269 €







BJ

Ref.BJPIEL02

Sillón mediano giratorio con ruedas o tacos, base cromada, syncro, regulable en altura por gas, tapicería en piel negra, brazos en aluminio pulido con apoyabrazos en negro.

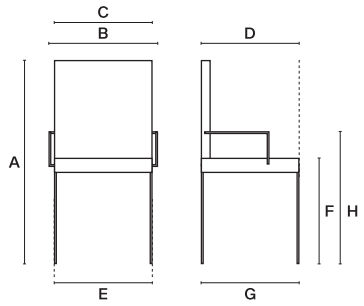

Dimensiones:

A	B	C	D
990/1250			
E*	F	G	H
680		680	490/550

*E: en sillas de patas medidas exteriores de pata a pata
Todas las medida son exteriores

Certificación

Precio NETO sin IVA

Piel	223 €





AIC

Sillería Oficina & Contract, S.L.
Pl Ciudad Mudeco
C/ Marie Curie nº28
46930 Quart de Poblet
T.961920727-28 +0034 96 961920727-28
e-mail: aic.sme@martinezmedina.com
www.aicmartinezmedina.com

AIC

