Sillería Oficina & Contract, S.L.
Pl Ciudad Mudeco
C/ Marie Curie nº28
46930 Quart de Poblet
T.961920727-28
e-mail: aic.sme@martinezmedina.com
web: www.aicmartinezmedina.com

LONDON

Ref. LONDON01

Sillón alto, giratorio con ruedas de 50 mm blandas y frenadas, base en acero cromado. Mecanismo syncro multiposicional con regulación de tensión y antipánico, regulable en altura por gas. Estructura negra sin brazos. Tapicería en piel negra.

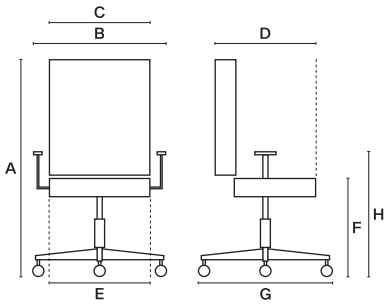

Dimensiones:

A	B	C	D
1190/1300		510	470
E*	**F**	**G**	**H**
700	46/56	700	

*E: en sillas de patas medidas exteriores de pata a pata
Todas las medida son exteriores

Norma

UNE EN 1335

Certificación

CATAS

Piel

Brazos 1D

Brazos 3D

Brazos piel

Base aluminio

AIC

Sillería Oficina & Contract, S.L.
Pl Ciudad Mudeco
C/ Marie Curie nº28
46930 Quart de Poblet
T.961920727-28
e-mail: aic.sme@martinezmedina.com
web: www.aicmartinezmedina.com

LONDON

Ref. LONDON02

Sillón mediano, giratorio con ruedas de 50 mm blandas y frenadas, base en acero cromado. Mecanismo syncro multiposicional con regulación de tensión y antipánico, regulable en altura por gas. Estructura negra sin brazos. Tapicería en piel negra.

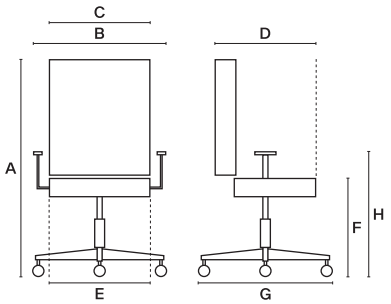

Dimensiones:

A	B	C	D
1080/1180		510	470
E*	**F**	**G**	**H**
670	46/56	700	

*E: en sillas de patas medidas exteriores de pata a pata
Todas las medida son exteriores

Norma

UNE EN 1335

Certificación

CATAS

Piel

Brazos 1D

Brazos 3D

Brazos piel

Base aluminio

AIC