Sillería Oficina & Contract, S.L.
Pl Ciudad Mudeco
C/ Marie Curie nº28
46930 Quart de Poblet
T.961920727-28
e-mail: aic.sme@martinezmedina.com
web: www.aicmartinezmedina.com

VIGO

Ref. VIGO01

Silla con estructura en acero pintado en plata, respaldo basculante en red. Asiento abatible tapizado en tela. Reposabrazos regulable en profundidad

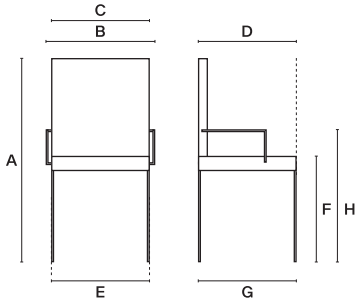

Dimensiones:

A	B	C	D
835	610	595	400
E*	**F**	**G**	**H**
480	450	580	665

*E: en sillas de patas medidas exteriores de pata a pata
Todas las medida son exteriores

Asiento tapizado negro

Asiento tapizado cat. A y B

Ref. VIGO02

Pala de escritura con accesorios